## 2.1. Prikaz zaštitnih mjera i tehničkih rješenja za primjenu pravila zaštite na radu

Na osnovu članka 73. Zakon o zaštiti na radu (NN NN 71/14, 118/14, 154/14, 94/18, 96/18) daje se sljedeći prikaz primjenjenih pravila zaštite na radu.

**Zakoni, propisi i pravilnici**
Zakon o zaštiti na radu (NN 71/14, 118/14, 154/14, 94/18, 96/18)
Tehnički propis za sustave zaštite od djelovanja munje na građevinama (NN 87/2008, 33/2010)
Pravilnik o osiguranju pristupačnosti građevina osobama s invaliditetom i smanjenom pokretljivosti (NN 78/13)
Pravilnik o zaštiti na radu za mjesta rada (NN 29/13)
Tehnički propis za niskonaponske električne instalacije (NN 5/10)
Pravilnik o sigurnosti i zdravlju pri radu s električnom energijom (NN 88/12)
Svjetlo i rasvjeta (HRN EN 12464)

**Primjena zaštite na radu**

Da bi instalacija tijekom izvođenja i njenog korištenja zadovoljila zahtjevima što ih utvrđuju propisi zaštite na radu projektant je usvojio sljedeća tehnička rješenja kojih se Izvođač i Investitor tijekom izvođenja radova i eksploatacije treba pridržavati:

**Zaštita od direktnog napona dodira**

Zaštita od direktnog napona dodira je osigurana propisanim izoliranjem i oklapanjem dijelova pod naponom, te postavljanjem razvodnih ormarića i razvodnih kutija izvan dohvata ruke ili propisnim zaključavanjem.
Opasnost dodira kod otvaranja ormara od strane nestručnih osoba postignuti nabavkom atestiranih ormara sa izolacijskim pregradama u klasi II.
Svi vodovi moraju imati propisan izolacicjski nivo sa mehničkom zaštitom, a tamo gdje mogu biti izloženi mehničkim udarima nužno je postaviti dopunsku mehaničku zaštitu (min. do 200cm iznad poda ).
Vodič svjetloplave boje smije biti upotrebljen samo kao N (nulti), a vodič zelenožute boje kao PE (zaštitni) vod.

**Zaštita od indirektnog napona dodira**
Zaštita od indirektnog napona dodira je osigurana povezivanjem metalnih masa opreme i trošila na zaštitni vodič **PE** (zelenožute boje) koji se vodi odvojeno za svaki stujni krug zaštićen automatom.
Svaki kvar koji bi prouzrokovao dolazak mase pod napon aktivirat će isklop od strane zaštitnog uređaja diferencijalne struje (ZUDS, odnosno strujne zaštitne sklopke struje grešeke 0,3A i 0,03A za vlažne prostore), a svaki kratki spoj i preopterećenje će aktivirati ispad osigurača/prekidača u razdjelniku.
Pouzdanost zaštite ovisi o kvalitetnom uzemljenju PE voda, što periodički korisnik mora obvezatno kontrolirati.

**Zaštita od slučajnog dodira elemenata pod naponom**

Zaštita od direktnog dodira dijelova električne instalacije postignuta je na slijedeći način:

- izoliranjem dijelova pod naponom (izolacijski pokrovina prekidačima i utičnicama, razvodnim kutijama, razdjelnicima električne energije i sl.)
- pregrađivanjem ili ugrađivanjem u kućišta
- postavljanjem izvan dohvata rukom.

Instalacija se izvedi kabelima kao tip NYY (PP00-Y), NYM (PP-Y) i kabelima tip P položenih u zaštitne samogasive PVC cijevi pod/žbuku.

**Zaštita od opasnih struja kratkog spoja**

Zaštita se izvodi automatskim i rastalnim osiguračima odgovarajuće karakteristike okidanja, dimenzioniranim prema strujnom opterećenju i presjeku voda. U slučaju kratkog ili dozemnog spoja osigurač štićenog kruga mora isključiti napajanje u vremenima kraćim od:

| Vrijeme isklapanja (s) | Napon dodira (V) |
|---|---|
| 5 | 50 |
| 1 | 75 |
| 0,5 | 90 |
| 0,2 | 110 |
| 0,1 | 150 |
| 0,05 | 230 |
| 0,03 | 280 |

**Zaštita od zadržavanja napona na metalnim masama**

Zaštita je izvedena povezivanjem svih metalnih masa kao vodovodnih, kanalizacijskih, ventlacijskih i cijevi centralnog grijanja vodičima zelenožute boje na kutije za izjednačavanje potencijala i zaštitnu sabirnicu razdjelnika električne energije, a sve povezano preko jednopotencijalne sabirnice sa zajedničkim uzemljivačem građevine.

**Zaštita od mehaničkih oštećenja kabela**

Zaštita je izvedena polaganjem vodova van dohvata ruke polaganjem u instalacijske i zaštitne cijevi.

**Zaštita od vode i prašine**

Zaštita je izvedena pravilnim izborom opreme, sukladno uvjetima rada i mikro klimi.

**Zaštita od nestručnog rukovanja**

Zaštita je zvedena pravilnim instaliranjem opreme, postavljanjem tablica sa upozorenjem o stanju uključenih trošila, zabranama korištenja nekvalificiranim radnicima, posjedovanjem izvedbene dokumentacije, normativnim aktima i regulativi o osobama koje smiju rukovati opremom i otklanjanjem kvarova.

**Tehničke zaštitne mjere razdvajanjem strujnog kruga**

Na mjestu ugradnje električne opreme je omogućeno razdvajanje strujnog kruga pomoću glavnog prekidača, sklopke ili osigurača postavljenim u pripadnom razvodnom ormaru.

**Tehničke zaštitne mjere kod izrade, ugradnje i održavanja razdjelnika**

Razdjelnici i uklopni uređaji moraju biti od materijala koji može da izdrži očekivana mehanička opterećenja, utjecaja prašine, vlage i topline, kao i kemijske utjecaje.
Razjelnici i uklopni uređaji moraju biti zaštićeni od slučajnog napona dodira odgovarajućim okvirom, poklopcima ili drugim sredstvima. Svi dijelovi razdjelnih ploča i uklopnih uređaja koji su normalno pod naponom moraju biti zaštičeni od previsokog napona dodira, kao i posrednog dodira pomoću predmeta koji se mogu uvući (npr. žice).
Metalni dijelovi razdjelnika i uklopnih uređaja koje treba štititi od previsokog napona dodira moraju imati posebno označene priključke nultih i zaštitnih vodiča.
Osigurati propisni hodnik / prostor za rukovanje ispred razdjelnika od najmanje 80cm. Prostor između između dvije razdjelnice mora biti širine najmanje 100cm.
Razdjelnici bez obzira na veličinu se ne smiju postavljati na strop.

**Sheme, oznake i boje vodiča**

Svako uklopno i razvodno postrojenje (razdjelnik) mora imati jednopolnu trajno čitljivu shemu sukladno stvarnim stanjem i sadržavati potrebne podatke, a najmanje slijedeće:

- radni napon i frekvenciju,
- presjeke svih dovodnih i odvodnih vodova i njihove oznake,
- nazivne struje svih prekidača, sklopki i osigurača,
- način zaštite od previsokog napona dodira,
- ostale potrebne podatke uvjetovane specifičnostima instalacije.

Svi kabeli i vodiči moraju biti označeni trajnim oznakama i to na oba kraja.
Svi kabeli pod zemljom moraju biti označeni odgovarajučim olovnim pločicama ili sličnog trajnog materijala na mjestima gdje izlaze/ulaze iz objekta, kabelskih kanala, rova i sl.

U tehničkoj dokumentaciji mogu se upotrebljavati i skraćeni nazivi za boje i to:

**pl**-plava, **spl**-svjetloplava, **sm**-smeđa, **žu**-žuta, **si**-siva, **ze**-zelena, **na**-narančasta, **sr**-srebrna, **cv**-crvena, **cn**-crna, **lj**-ljubičasta, **be**-bijela, **rž**-ružičasta

Označavanje vodiča višežilnih izoliranih vodova za stalno polaganje:

| Broj vodiča | Izolirani vodovi sa zaštitnim vodičem (zelenožute boje) | Izolirani vodovi bez zaštitnog vodiča (zelenožute boje) |
|---|---|---|
| 2 | - | cn - sp |
| 3 | ze/žu – cn - spl | ze/žu – cn - spl |
| 4 | ze/žu – cn – spl - sm | ze/žu – cn – spl - sm |
| 5 | ze/žu – cn – spl –sm -cn | ze/žu – cn – spl –sm - cn |

Označavanje vodiča višežilnih kabela:

| Broj vodiča | Kabel sa zaštitnim vodičem (ze/žu boje) | Kabel bez zaštitnog vodiča (ze/žu boje) | Kabel sa koncentričnim vodičem |
|---|---|---|---|
| 2 | - | cn – sp | cn - spl |
| 3 | ze/žu – cn - spl | ze/žu – cn – spl | cn–spl-sm |
| 4 | ze/žu – cn – spl - sm | ze/žu – cn – spl – sm | cn –spl- sm -cn |
| 5 | ze/žu – cn – spl –sm -cn | ze/žu – cn – spl –sm - cn | - |

Vodič svjetloplave boje smije biti upotrebljen samo kao nulti vodič, a zelenožute boje kao zaštitni vodič.

**Kontrola i ispitivanje instalacije**

Nakon završetka radova treba kompletnu elektroinstalaciju pregledati i ispitati te izdati odgovarajuće ateste i ispitne protokole u svrhu dokaza kvalitete prema opisu u poglavlju pregledi, kontrole, ispitivanja i mjerenja.
Nakon izvedbe radova potrebno je predati Investitoru tri primjerka dokumentacije izvedenog stanja instalacija sa ucrtanim svim promjenama u odnosu na projektiranu dokumentaciju.
Nakon uspješno obavljenog tehničkog pregleda objekta, korisnik je dužan u skladu sa tehničkim propisima povremeno vršiti kontrolu kvalitete izvedenih električnih instalacija. Ispitivanje može vršiti samo kvalificirana osoba sa potrebnim atestiranim instrumentima. O rezultatima mjerenja treba izdati atest kojeg treba trajno čuvati.
Oprema gradilišta, osiguranje uređaja, strojeva i ljudi moraju zadovoljiti odredbe Zakona o zaštiti na radu.

Kod izvođenja radova potrebno je koristiti:

- ispravan alat za rad,
- zaštitni šljem,
- radno odijelo,
- zaštitne rukavice i cipele,
- opasač za rad na visinama,
- ljestve, vitla i dizalice te ostalu mehanizaciju.

**Opis opasnosti koje proizlaze iz specifičnosti procesa rada**

Oprema i radovi na električnoj instalaciji rasvjete se moraju obavljati u beznaponskom stanju odvajanjem u razdjelnicima.
Prilikom izvođenja radova i održavanja treba primjeniti pravila zaštite na radu, a izvršavanje povjeriti osposobljenim djelatnicima u skladu s pravilima struke.

**Prikaz projektom datih tehničkih rješenje kojima se osiguravaju uvjeti za siguran rad**

Izvedba električnih instalacija je predviđena uz primjenu slijedećih tehničkih mjera zaštite:
- od slučajnog dodira dijelova pod naponom, ugradnjom opreme u zatvorena kućišta i pologanjem kabela pod zemlju,
- od previsokog dodirnog napona primjenom zaštitne strujne sklopke,
- od atmosferskog pražnjenja primjenom gromobranske zaštite,
- od statičkog elektriciteta i eksplozije nema opasnosti, te nisu predviđene mjere zaštite.

## 2.2. Prikaz zaštitnih mjera i tehničkih rješenja za primjenu pravila zaštite od požara

**Zakoni, propisi i pravilnici**

Zakon o zaštiti od požara (NN 92/10)
Pravilnik o temeljnim tehničkim zahtjevima za zaštitu od požara elektroenergetskih postrojenja i uređaja (NN 146/05)
Pravilnik o tehničkim normativima za zaštitu od statičkog elektriciteta - preuzet temeljem članka 53. stavak Zakona o normizaciji (NN 55/96)

**Primjena zaštite od požara**

Mjere zaštite od požara – primjena

Mjere zaštite od požara treba primjeniti prilikom:
- organizacije gradilišta,
- uskladištenja materijala i opreme,
- transporta materijala i opreme,
- montaže i ugradnje materijala i opreme i u toku korištenja građevine, odnosno dijela građevine.

Sve gore navedene mjere zaštite od požara moraju se primjenjivati u skladu sa zakonima, propisima i pravilnicima navedenim u točki 4.2.
Ako postoje posebni uvjeti građenja glede zaštite od požara potrebno ih je primjenjivati u skladu sa navedenim zakonom, propisom i pravilnikom u točki 4.2.
Mjere zaštite od požara – način zaštite

Protupožarne mjere za primjenu zaštite od požara mogu se ostvariti tako da se:

a) zabrani prilaženje vatrom upaljivim materijalima i opremi,
b) zabrani pristup nepoznatim osobama
c) vidljivo označe lako zapaljivi materijali,
d) prilikom organizacije gradilišta predvidjeti aparat za gašenje požara
e) oprema i materijal ugrađuje na protupožarno siguran način
f) izabere oprema i materijal takve otpornosti prema požaru kakvu diktira protupožarna zona u kojoj su oprema i materijal ugrađeni,
g) u građevini ili dijelu građevine postavi uputstvo za postupak u slučaju požara

Gore navedene mjere primjenjuju se tijekom izvođenja radova ili za slučaj požara na građevini. Tijekom normalnog korištenja građevine potrebno je, prema požarnoj zoni provoditi posebne mjere zaštite od požara.

Ukoliko za građevinu ili dio građevine u toku normalne eksploatacije ne postoji opasnost od požara (građevina ili dio građevine je izvan kategorije protupožarne zone) tada nije potrebno provoditi posebne mjere zaštite od požara.

Sva oprema i materijali moraju imati ateste o mehaničkoj čvrstoći i otpornosti na visoke i niske temperature koji su u skladu sa mjestom ugradnje (mjestom u protupožarnoj zoni).

Da bi električna instalacija nakon dovršenja radova u cjelini zadovoljila zahtjevima što ih utvrđuju Pravila zaštite od požara, projektant je usvojio tehnička rješenja kojih se izvođač radova tokom izgradnje odnosno osoblje održavanja u toku eksploatacije i servisa trebaju strogo pri državati :

1. Pri izvođenju instalacija izvođač se mora pridržavati svih odredbi iz Tehničkog opisa i Tehničkih uvjeta
2. U skladu s " Tehnički propis za niskonaponske električne instalacije ", a prema normi HRN HD 60364, zaštita od direktnog dodira izvedena je tako, da su svi neizolirani dijelovi električne instalacije koji mogu biti pod naponom, smješteni u razdjelnike, odnosno u razvodne kutije, gdje u normalnim uvjetima rada neće biti dostupne. Također će i sva spajanja i razdvajanja strujnih krugova biti izvedena samo u razvodnim i priključnim kutijama, kućištima aparata i u razdjeljnicima.
3. Prema ranije citiranom Pravilniku i čl. 127, te normi HRN HD 60364, zaštita od indirektnog dodira predviđena je automatskim isključenjem napajanja u sustavu TN-C-S.
4. Svi neaktivni metalni dijelovi moraju biti uzemljeni prema tehničkim uvjetima i pravilima struke.
5. Svi kabeli moraju se zaštititi od mehaničkih oštećenja uvlačenjem u zaštitne cijevi i kanalice te polaganjem u kabelske police, na propisnoj udaljenosti (minimalno 0.6m) od cijevnih instalacija (grijanja, klime i sl.), te na propisanim međusobnim razmacima od kabela jake struje prema važećim tehničkim pravilima.
6. Zaštitu od kratkog spoja treba riješiti osiguračima propisanih veličina, u razvodnim ormarima za jakostrujne instalacije i osiguračima u samoj opremi, zavisno od presjeka vodiča pojedinih strujnih krugova.

7. Zaštita od pojave potencijalnih razlika na neaktivnim metalnim dijelovima razvodnih ormarića odnosno opreme te kabelskim kanalima i ljestvama treba biti izvedena sustavom izjednačenja potencijala, tj. trebaju biti posebnim vodičem odgovarajućeg presjeka (minimalno 6mm$^2$) međusobno povezani, a zatim spojeni na istopotencijalnu sabirnicu.
8. Zaštitu od požara na vodovima treba riješiti pravilnim dimenzioniranjem vodova (u skladu sa strujnim opterećenjem i strujama kratkog spoja) i izborom izolacije koja ne podržava gorenje.
9. Sva spajanja potrebno je izvesti kvalitetno i propisanim priborom, kako kontaktna mjesta ne bi iskrila ili se zagrijavala.
10. Za zaštitu od udara munje predviđena je gromobranska instalacija cijelog objekta. Kao uzemljivač koristiti će se temeljni uzemljivač. Sve veće metalne mase unutar objekta, na krovu kao i na objektu vezati na munjovodnu instalaciju.
11. U slučaju potrebne evakuacije djelatnika, kao i za pristup vatrogasnoj tehnici u slučaju požara, potrebno je osigurati izlaze za evakuaciju i pristupne putove.
12. Nakon završetka radova, treba kompletnu instalaciju pregledati, provjeriti efikasnost zaštite, kao i izmjeriti otpor izolacije u pojedinim strujnim krugovima, izmjeriti otpore kod povezivanja metalnih masa i izjednačenja potencijala, te o svim potrebnim ispitivanjima izdati pravovaljane ateste i protokole.

## 2.3. Tehnička rješenja za pravilno postavljanje fotonaponske elektrane

### Zračnost

Udaljenost između gornje strane pokrova i zadnje strane modula mora osiguravati djelotvorno prozračivanje koje onemogućava prekomjerno zagrijavanje materijala. Zračni sloj između gornje strane pokrova i zadnje strane modula mora iznositi minimalno 6 cm.
Fotonaponski moduli moraju biti montirani sukadno tehničkom listu i uputi izdanoj od strane proizvođača. Preporuka je korištenje modula koji su razvrstani u klasu ” A” , – sukladno normi EN 61730-1, koja se u pogledu gorivosti svrstava u razred II. Svaka krovna završna obloga, pa tako i moduli moraju imati razred rekacije na požar B (krov) t1 - ispitivanje gorivosti na leteće čestice.

### Montaža panela

Posebnu pažnju treba posvetiti poziciji protupožarnih zidova na granicama požarnih odjeljaka na krovu oko kojih na udaljenostima minimalno 1 m ne smije biti gorivih materijala.
Požarni zid mora se nalaziti minimalno 0,3 m od gornjeg ruba modula.

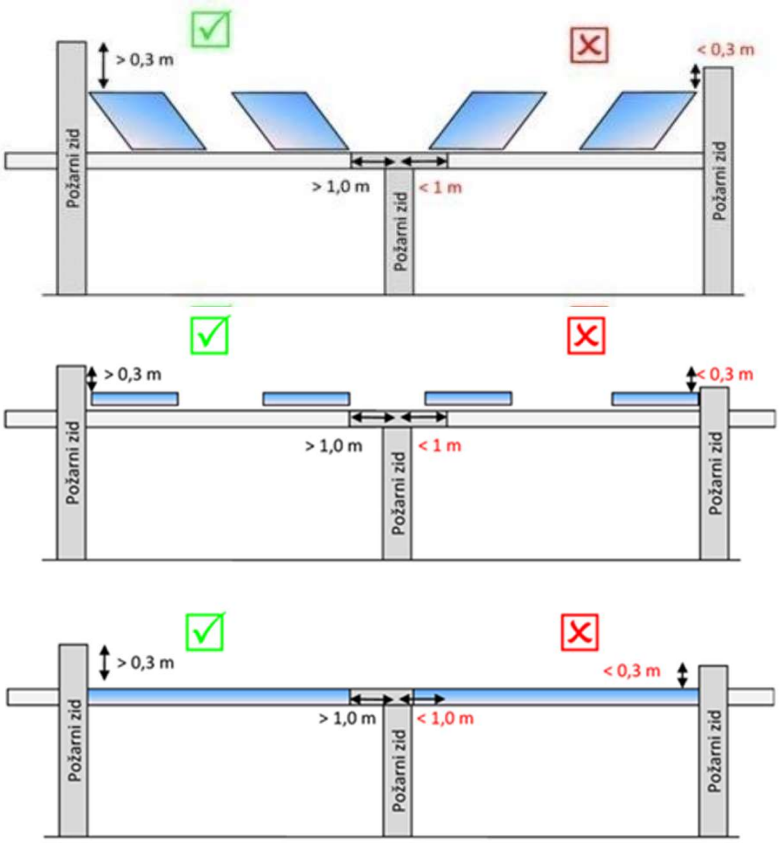


Ukoliko na krovu postoje otvori za izlazak na krov, dimnjaci, ventilatori i slična oprema elektrana mora biti udaljena minimalno 1 m.
Za kretanje po krovu na kojem je smještena sunčana elektrana, u slučaju održavanja, vatrogasne intervencije i sl. , uz rub krova i panela ukoliko se radi o većoj površini elektrane moraju biti osigurane hodne staze širine minimalno 1 m.

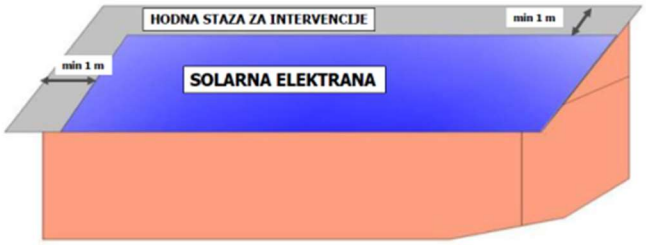


Ukoliko na krovu postoji otvor za izlazak na krov, minimalnih dimenzija 0,9 x 1,2 m, koji može poslužiti i za vatrogasnu intervenciju, tada paneli mogu zauzeti cijelu jednu stranu krovne plohe.

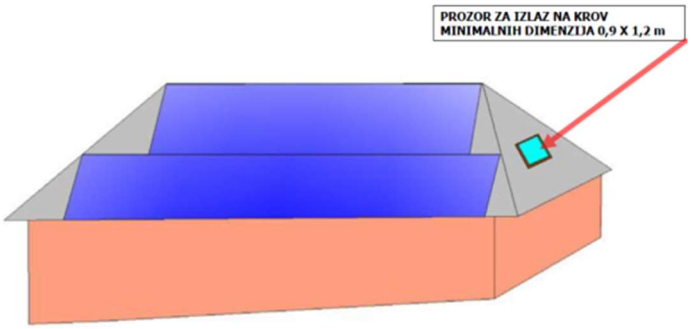


Zahtjev za postavljanje polja panela:

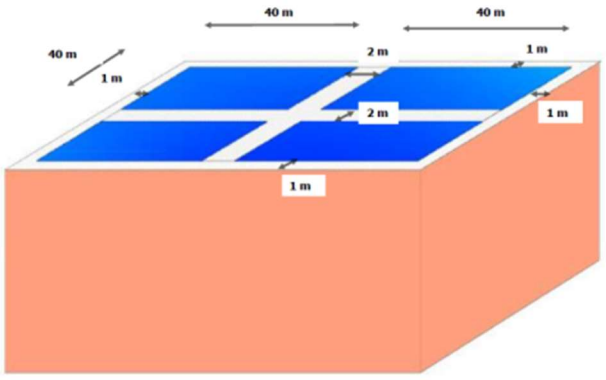


Požari će utjecati na strukturu modula. Visoke temperature mogu uzrokovati oštećenja nosača konstrukcije. Toplina može uzrokovati da paneli eksplodiraju uslijed čega će krhotine letjeti zrakom. Stoga je posebno važno za gasitelje da prilaze građevini sa strane od koje ne prijeti rušenje panela.

**Montaža električne instalacije fotonaponskih panela**

Zahtjevi koji se postavljaju na kablove za opskrbu solarnih elektana su:

- materijal vodiča kabela : pokositreni bakar (otporan na više temperature od bakra)
- zaštitni razred: najmanje II
- izolacija: dvostruka iz križno vezanog poliolefina (xlpe)
- otpornost protiv UV zračenja
- halogen free
- otpornost protiv kiselina i lužina
- kompaktnost i otpornost protiv trošenja
- otpornost protiv hidrolize i amonijaka

**Postavljanje kabela**

Istosmjerna struja koja se generira u modulima se ne može isključiti (dan/noć).
Instalacija jednosmjerne struje bi u praviilu trebala biti što kraća uz zadovoljenje slijedećih uvjeta:

- kabeli se polažu u zaštićene i ispravno dimenzionirane kabelske police
- ukoliko instalacija prolazi unutar građevine, ista se mora postaviti u vatrootporno zaštićene kanalice ili police, čija je vatrootpornost jednaka vatrootpornosti cijele građevine
- ukoliko je specifično požarno opterećenje cijele građevine manje od 250 MJ/m2, dovoljna je samo mehanička zaštita kablova
- pri prolasku kablova kroz granicu požarnih odjeljaka iste je potrebno vatrootporno brtviti

**Odvajanje sustava pod istosmjernim naponom**

- istosmjerna struja ili istosmjerna električna struja - ima u tijeku vremena stalnu ili konstantnu jakost i trajno jedan te isti smjer
- sukladno smjernici DIN VDE 0100 istosmjerna struja koja djeluje na čovjeka opasna je od 120 V pa na više u suhim prostorima, odnosno od 15 v pa na više u vlažnim prostorima
- prilikom vatrogasne intervencije u slučaju požara panela minimalna udaljenost gasitelja od panela pri gašenju vodenom maglom iznosi 5 m, a prilikom gašenja vodenim mlazom iznosi 10 m
- iz prethodno navedenog razloga u građevini na kojoj je postavljena solarna elektrana obavezna je ugradnja prekidača na jednosmjernoj strani izmjenjivača
- prekidač na jednosmjernoj strani pretvarača treba biti postavljen što bliže modulima iz razloga da instalacija istosmjerne struje bude što kraća
- sklopka za aktiviranje prekidača mora biti postavljena na vidljivom i trajno dostupnom mjestu građevine, kako bi se u slučaju opasnosti mogla što brže aktivirati
- sklopku za aktiviranje prekidača treba povezati na instalaciju kabelom otpornosti na požar 30 minuta

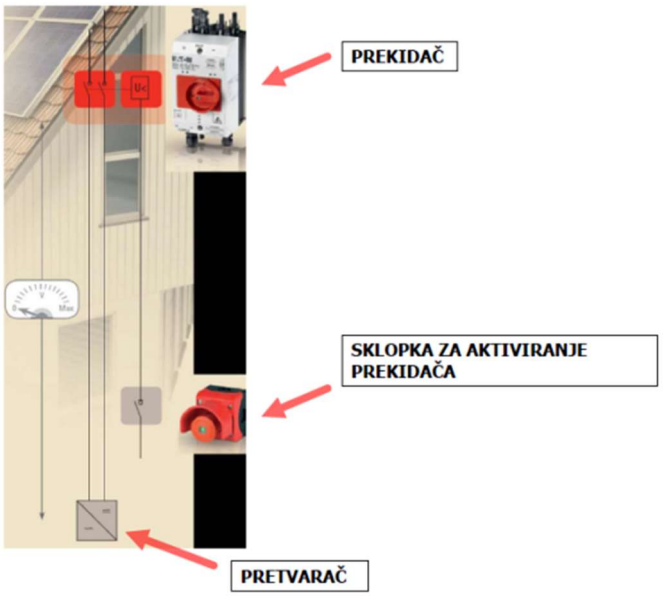


**Položaj izmjenjivača**

Izmjenjivače treba smjestiti:

- izvan evakuacijskih puteva
- potrebno ih je zaštititi od utjecaja praha, vode i vlage (IP zaštita)
- pri odabiru pretvarača potrebno je voditi računa o uvjetima okoline u koju se postavljaju (temeratura, vlaga)
- ukoliko je prostorija pretvarača smještena u građevini, ta prostorija mora biti suha, bez prašine i ne izložena visokoj temperaturi
- ako je instalacija do pretvarača izvedena u protpupožaroj izvedbi, onda i sama prostorija mora biti zaseban požarni odjeljak
- u prostoriji za smještaj pretvarača mora biti postavljen minimalno jedan prijenosti vatrogasni aparat punjen s CO2, sa minimalno 89 JG
- na udaljenosti od minimalno 1 m od pretvarača ne smije biti gorivog materijala

**Označavanje građevine na kojoj je smještena solarna elektrana**




POSTAVLJANJE OZNAKE:

- NA DOBRO VIDLJIVOM MJESTU
- VELIČINA CRVENOG RUBA OZNAKE MINIMALNO FORMAT PAPIRA A6

**Označavanje prostora unutar građevine s instalacijom istosmjerne struje i prostora s pretvaračem**




**Označavanje trase kabela istosmjerne struje unutar građevine**




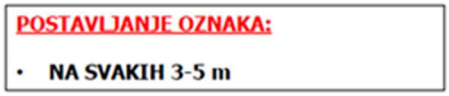


**Označavanje sklopke za isklop solarne elektrane**




**Požarni nacrt solarne elektrane**

- za svaku građevinu na kojoj je montirana solarna elektrana mora biti izrađen požarni nacrt
- požarni nacrt nije uputstvo za postupanje u slučaju požara već daje informaciju o elektrani vatrogasnoj postrojbi
- vlasnik građevine nakon montaže požarni nacrt mora dostaviti na uvid nadležnoj vatorogasnoj postrojbi koja na osnovu njega izrađuje operativno-taktički plan gašenja u slučaju požara te građevine
- požarni nacrt treba biti u požarnom ormariću na pročelju koji je u svakom trenutku dostupan u slučaju vatrogasne intervencije

**Akumulatori za pohranu električne energije**

Ukoliko će za pohranu električne energije u građevini biti predviđeni akumulatori, prostorija za smještaj akumulatora mora zadovoljiti slijedeće uvjete:

- prostorija mora biti izvedena kao zaseban požarni odjeljak
- prostorija mora imati učinkovitu ventilaciju i hlađenje kako bi se izbjeglo stvaranje eksplozivne atmosfere (alternativa korištenje suhih "gel" baterija)

Oznake na prostoriji za smještaj akumulatora:




Projektant:
Petar Lukičević, struč.spec.ing.el.

PETAR LUKIČEVIĆ
struč.spec.ing.el.
E 2636 OVLAŠTENI INŽENJER ELEKTROTEHNIKE

| | |
|---|---|
| PROJEKTANT: | **INOVAPRO d.o.o.**<br>**Retkovec III 15/B**<br>**ZAGREB 10000**<br>**OIB: 49835391572** |
| B.P. | **T.D.:105620-FN** |
| INVESTITOR: | **BRODOSPLIT d.d.**<br>**Put Supavla 21**<br>**21000 Split**<br>**OIB: 18556905592** |
| GRAĐEVINA: | **PROJEKTNA CJELINA PROIZVODNOG POGONA TVRTKE BRODOSPLIT d.d.** |
| LOKACIJA PROJEKTNE CJELINE: | **k.č.br. 18/48 i 18/49 k.o. Split, 18/50 k.o. Split, 18/3 i 18/106 k.o. Split, 18/5 k.o. Split, 18/9 k.o. Split, 18/18 i 18/19 k.o. Split, 18/110 i 18/13 k.o. Split, 18/16 k.o. Split, 18/21 k.o. Split, 18/28 k.o. Split, 18/20 k.o. Split i 18/87 k.o. Split, k.č.br. 18/1 k.o. Split** |
| Z.O.P.: | **105620** |
| MAPA: | **1** |
| RAZINA RAZRADE: | **GLAVNI PROJEKT** |
| VRSTA PROJEKTA: | **PROJEKT POVEĆANJA ENERGETSKE UČINKOVITOSTI U PROJEKTNOJ CJELINI PROIZVODNOG POGONA TVRTKE BRODOSPLIT d.d.** |
| SADRŽAJ: | **PROJEKT FOTONAPONSKE ELEKTRANE** |
| NAZIV ZAHVATA: | **ENERGETSKA UČINKOVITOST I OBNOVLJIVI IZVORI ENERGIJE U PROIZVODNIM POGONIMA ((K.č.br. 18/3 k.o. Split, k.č.br. 18/5 k.o. Split, k.č.br. 18/9 k.o. Split, k.č.br. 18/13 k.o. Split, k.č.br. 18/16 k.o. Split, k.č.br. 18/18 k.o. Split, k.č.br. 18/19 k.o. Split, k.č.br. 18/21 k.o. Split, k.č.br. 18/28 k.o. Split, k.č.br. 18/48 k.o. Split, k.č.br. 18/49 k.o. Split, k.č.br. 18/50 k.o. Split, k.č.br. 18/106 k.o. Split, k.č.br. 18/110 k.o. Split) Prema pravilniku o jednostavnim i drugim građevinama i radovima (NN 112/17., 34/18., 36/19, 98/19, 31/20), članak 5. , stavak 11.** |

## 3.1. Opći uvjeti

1. Ovi tehnički uvjeti su dopuna i detaljnija objašnjenja za ovu vrstu instalacija i kao takvi su sastavni dio projekta, pa prema tome obvezni su za izvođača.
2. Instalaciju treba izvesti prema planu (tlocrtu i shemama), tehničkom opisu u projektu, važećim tehničkim propisima i pravilima struke
3. Za sve promjene i odstupanja od ovog projekta mora se pribaviti pismena suglasnost nadzornog inženjera, odnosno projektanta.
4. Izvođač je dužan prije početka radova projekt provjeriti na licu mjesta i za eventualna odstupanja konzultirati projektanta.
5. Sav materijal koji se upotrijebi mora odgovarati hrvatskim standardima. Po donošenju materijala na gradilište, na poziv izvođača nadzorni inženjer će ga pregledati i njegovo stanje konstatirati u građevinskom dnevniku. Ako bi izvođač upotrijebio materijal za koji se kasnije ustanovi da nije odgovarao, na zahtjev nadzornog inženjera mora se skinuti sa objekta i postaviti drugi koji odgovara propisima.
6. Osim materijala i sam rad mora biti kvalitetno izveden, a sve što bi se tijekom rada i poslije pokazalo nekvalitetno izvođač je dužan o svom trošku ispraviti.
7. Prije polaganja vodova mora se izvršiti točno mjerenje i obilježavanje na zidu, u podu

istropovima, te označiti mjesta za razvodne kutije i prolaze kroz zidove, pa tek onda izvršiti žljebljenje zidova i podova

8. Vodovi se polažu po označenoj trasi u planu instalacija vodoravno i okomito. Koso polaganje nije dozvoljeno.
9. Kod polaganja kabela na zid, kod vodoravnog vođenja kabela, razmak obujmica nesmije biti veći od 30 cm, a kod okomitog od 40 cm.
10. Pri odmotavanju kabela s bubnja paziti da se kabel ne izvija i da se ne oštećuje izolacija kabela.
11. Nulti i zaštitni vodovi ne smiju biti osigurani, a po boji se moraju razlikovati od faznih vodova.
12. U električnom pogledu moraju predstavljati neprekinutu cjelinu.
13. Nastavljanje i grananje vodova vrši se isključivo u razvodnim kutijama.
14. Da bi se omogućilo nesmetano spajanje vodiča u kutijama, sklopkama, svjetiljkama i utičnicama, potrebno je na tim mjestima kabel ostaviti u dužini cca 10-15 cm.
15. Paralelno vođenje vodova slabe i jake struje treba vršiti na najmanjoj udaljenosti od 10 cm ako su položeni u metalne police, a križanje na najmanje 3 cm pod kutem od 90°. Ukoliko su položeni na obujmice, razmak mora biti min. 15 cm (poželjno 30 cm).
16. Prije postavljanja sklopki, utičnica i drugog instalacijskog materijala provjeriti njihovu tehničku ispravnost.
17. Svi elementi u razvodnim ormarima moraju biti postavljeni pregledno i označeni odgovarajućim oznakama prema strujnim shemama, a elementi na vratima označeni graviranim pločicama.
18. Kod izvođenja elektroinstalacije mora se voditi računa da se ne oštete već izvedene instalacije ili dijelovi građevine.
19. Rušenje, dubljenje i bušenje armirano-betonske i čelične konstrukcije, smije se vršiti samo uz suglasnost građevinskog nadzornog inženjera.
20. Spajanje kabela u razvodnim kutijama vrši se isključivo stezaljkama odgovarajućeg presjeka.
21. Kod polaganja kabela treba se pridržavati propisanog radijusa savijanja.
22. Kod prolaza polica kroz akustičke barijere, police treba prekinuti, a kabele ostaviti u petlji dužine cca 1 m.
23. Cijela instalacija mora biti izvedena propisno, o čemu izvođač jamči s odgovarajućim atestima i mjerenjima.
24. Po završetku ugovorenih radova, a prije početka korištenja odnosno stavljanja u pogon instalacije, naručitelj je obvezan zatražiti tehnički pregled izvedenih radova u svrhu utvrđivanja tehničke ispravnosti.
25. Za kvalitetu izvedenih radova izvođač jamči godinu dana od dana izvršenog tehničkog prijema, a za ugrađenu opremu prema jamstvenom listu proizvođača.
26. Izvođač radova ne odgovara za kvarove nastale nasilnim oštećenjem ili nestručnim korištenjem izvedene instalacije.
27. Razdvajanje, reciklažu i odlaganje građevinskog otpada vršiti sukladno Zakonu o održivom gospodarenju otpadom (NN 94/13, 73/17, 14/19, 98/19) i Pravilniku o gospodarenju otpadom.

### 3.2. Atesti, mjerenja i ispitivanja

Po završetku svih elektro radova, a prije konačnog puštanja instalacije u pogon moraju se provesti ispitivanja, te priložiti odgovarajući atesti. Uz dokaze o kvaliteti ugrađene opreme i izvedenih radova izvođač mora dostaviti izjavu odgovorne osobe da su primjenjeni materijali u skladu sa važećim normama.
Ispitivanje kvalitete izvedenih radova može obaviti samo za to ovlaštena organizacija, a treba biti provedeno prema Zakonu o normizaciji i prema Tehničkom propisu za niskonaponske električne instalacije ( NN.05/10).

Prema normi HD 60364-6:
Trebaju se izvesti sljedeća ispitivanja, kad su primjenjiva i treba ih prvenstveno izvoditi sljedećim redoslijedom:

a) neprekidnost vodiča, uključuje i zaštitni vodič, tj. spajanje metalnih masa na SIP ili PE
b) izolacijski otpor električne instalacije
c) zaštita SELV, PELV ili električnim odjeljivanjem
d) otpor/impendancija poda i zida
e) automatski sklop opskrbe (mjerenje otpora uzemljenja uzemljivača, mjerenje otpora petlje kvara)
f) dodatna zaštita
g) ispitivanje polariteta
h) ispitivanje slijeda faza
i) funkcijonalno i pogonsko ispitivanje
j) pad napona

### 3.3. Sigurnost i pristupačnost tijekom uporabe

Zakon o zaštiti na radu (NN 71/14, 118/14, 154/14, 94/18, 96/18)
**čl.73.**
pri projektiranju su primjenjena odgovarajuće pravila zaštite na radu.
**čl.12.**
Kod projektiranja primjenjena su pravila zaštite na radu kojima se uklanja ili smanjuje opasnost na sredstvima rada. Osnovna pravila zaštite na radu odnose se na osiguranje od udara električne energije, sprečavanja nastanka požara i eksplozije, osiguranje potrebne rasvjete mjesta rada i radnog okoliša.
**čl.13.**
Ako se opasnosti ne mogu otkloniti primjenom osnovnih pravila zaštite na radu, primjenjuju se posebna pravila zaštite na radu. Posebna pravila zaštite na radu sadrže obvezu postavljanja znakova upozorenja od određenih opasnosti i štetnosti. U tu svrhu predviđena je ugradnja natpisa s upozorenjem od udara električne struje ili požara uslijed djelovanja električne struje.

**Tehnički propis za sustave zaštite od djelovanja munje na građevinama (NN 33/10)**
Metalne mase sunčane elektrane spojene su na više mjesta s LPS instalacijom i na taj način spriječeni su opasni preskoci koji predstavljaju opasnost za čovjeka.

**Tehnički propisi za niskonaponske električne instalacije (NN 5/10)**

Zaštita od električnog udara napravljena je prema normi HD 60364-4-41. Zaštita je podjeljena na osnovnu zaštitu (zaštita od izravnog dodira) i na zaštitu u slučaju kvara (zaštita od neizravnog dodira).

**-Osnovna zaštita**

Postrojenje treba izvesti tako da bude sprječeno nenamjerno dodirivanje aktivnih djelova ili nenamjerno zadiranje u područje opasnosti u blizini aktivnih djelova.

**-Zaštita u slučaju kvara**

Na DC strani pretpostavljena je mjera dvostruka ili pojačana zaštita, a predviđena je samo za FN kabele (od panela do invertera) kao jedini mogući izvor previsokog napona na DC strani. FN kabeli imaju pojačanu izloaciju, a prema normi HD 60364-4-41, smatra se da i kabeli s osnovnom izolacijom zadovoljavaju zahtjeve EN 61140 za pojačanu izolaciju. Predviđena je i dodatna izolacija u vidu zaštitnih izolacijskih cijevi na kritičnim djelovima trase FN kabela.

### 3.4. Posebni tehnički uvjeti gospodarenja građevnim otpadom

Prilikom izvođenja radova objekta osobito voditi računa o:

Zakon o zaštiti okoliša (NN 80/13, NN 78/15 )
Zakon o održivom gospodarenju otpadom (NN 94/13, 73/17, 14/19, 98/19)
Pravilnik o gospodarenju otpadom (NN23/14, 51/14, 121/15 132/15)
Pravilnik o katalogu otpada (NN 90/15 )

Kod izvođenja radova na predmetnoj građevini očekuje se pojava proizvodnog otpada, koji je neopasni i kao takav je potrebno da se zbrinjava na pravilan način. Sav otpad od demontažnih radova postojeće instalacije se razvrstava na gradilištu po kategorijama i vrsti, odnosno tako se i deponira ili na hrpu ili u pripremljeni metalni nepropusni kontenjer. Nakon obavljenih radova je potrebno otpad deponirati na službenu deponiju, sa nazanakom da prijevoz otpada vrši osoba registrirana za prijevoz istog. Otpad kod izvođenja radova također spada u proizvodni neopasni otpad koji se zbrinjava na isti način.

### 3.5. Održiva uporaba prirodnih izvora

Pretpostavka je da sva projektirana oprema i djelovi elektrotehničke instalacije zadovoljavaju odnosne norme. Oprema i instalacije predviđene su da traju u definiranom roku od 25 godina, a prema važećem Tehničkom propisu za niskonaponske električne instalacije (NN 5/2010).
Ukupan volumen i masa elektrotehničkih instalacija zanemariva je u odnosu na ostatak građevine, a također je moguća i reciklaža korištenih sirovina nakon uklanjanja instalacije.

### 3.6. Posebni tehnički uvjeti gospodarenja građevnim opasnim otpadom

Kod izvođenja radova na predmetnoj građevini ne očekuje se pojava opasnog otpada tako da nisu predviđeni posebni tehnički uvjeti za gospodarenje opasnim otpadom .

### 3.7. Tehnička svojstva i uporabni vijek električne instalacije

Tehnička svojstva električne instalacije moraju biti takva da tijekom trajanja građevine u koju je ugrađena, uz propisano, odnosno projektom određeno izvođenje i održavanje električne instalacije, građevina i električna instalacija podnesu sve utjecaje uobičajne uporabe i utjecaje okoliša, tako da tijekom građenja i uporabe predvidiva djelovanje ne prouzroče:

- požar i/ili eksploziju građevine odnosno njezinog dijela
- opasnost, smetnju, štetu ili nedopustiva oštećenja tijekom uporabe građevine
- električni udar i druge ozljede korisnika građevine i životinja
- buku veću od dopuštene
- potrošnju električne energije veću od dopuštene

Uporabni vijek elektrotehničke instalacije je po definiciji minimalno 25 godina, prema važećem Tehničkom propisu za niskonaponske električne instalacije (NN 5/2010).

Projektant:
Petar Lukičević, struč.spec.ing.el.

PETAR LUKIČEVIĆ
struč.spec.ing.el.
E 2636 OVLAŠTENI INŽENJER
ELEKTROTEHNIKE

## 1.2. Instalacija električnog napajanja i spoj sa distributivnom mrežom



| R.Br: | Etaža | OMM | Kategorija kupca | Faznost | Postojeća Priključna snaga (kW) | Priključna snaga u smjeru predaje u mrežu (kW) | Planirana godišnja proizvodnja (kWh) |
|---|---|---|---|---|---|---|---|
| **1.** | | **7432569** | **Poduzetništvo** | **3f** | **9750** | **499** | **6.424.817,00** |
| **UKUPNO:** | | | | | | **499** | **6.424.817,0** |

Predmetna sunčana elektrana planira se postaviti na postojećim krovovima proizvodno skladišnih objekata na lokaciji K.č.br. 18/3, 18/5, 18/9, 18/13, 18/16, 18/18, 18/19, 18/21, 18/28, 18/48 i 18/49, 18/50, 18/106, 18/110, k.o. Split.

Ukupna instalirana snaga FN generatora je za obračunsko mjesto **7432569** iznosi**:**
P =4.680,96 kWp te ukupna nazivna snaga elektrane iznosi P = 499 kW.

Izmjenjivač (fotonaponski pretvarač) pretvara istosmjernu (DC) struju u izmjeničnu (AC) struju 230V/50Hz, sinkroniziranu s javnom niskonaponskom elektroenergetskom mrežom.
Odabire se trofazni izmjenjivač nazivne snage 50 kW. Izmjenjivači se montiraju u blizini RO-E, odnosno mjesta priključka budućeg kupca s vlastitom elektranom, u odgovarajući prostor zaštićen od direktnog utjecaja atmosfere (sunčevo zračenje, kiša, ekstremna toplina i hladnoća), a prema preporuci proizvođača i HEP-ODS d.o.o.

**Hala za proizvodnju diesel motora**

Na kose krovove proizvodnih pogona predviđeno je polaganje 1468 fotonaponskih modula koji su raspoređeni na 12 izmjenjivača nazivne snage 50 kW.
Svi pretvarači su preko ethernet komunikacije povezani s Web serverom za nadzor koji je smješten u razvodne ormare elektrane RO-E1.2, RO-E2.2.
Elektrana se priključuje na sve tri faze javne srednjonaponske distribucijske elektroenergetske mreže na NN strani trafostanice TS14 u kojoj se nalazi 2 transformatora snage 1000 kVA.
Zbog malog presjeka kabela postojećeg razvoda od NN TS14 prema razvodnim ormarima smještenima u objektu, izradit će se novi razvodni ormari elektrane s kojeg će se povući novi razvod prema NN TS14.

**Hale 3,4 i hale 5,6**

Na kose krovove proizvodnih pogona predviđeno je polaganje 2736 fotonaponskih modula koji su raspoređeni na 24 izmjenjivača nazivne snage 50 kW.
Svi pretvarači su preko ethernet komunikacije povezani s Web serverom za nadzor koji je smješten u razvodne ormare elektrane RO-E1.3, RO-E2.3, RO-E3.3, RO-E4.3, RO-E5.3, RO-E6.3, RO-E7.3, RO-E8.3.
Elektrana se priključuje na sve tri faze javne srednjonaponske distribucijske elektroenergetske mreže na NN strani trafostanice TS1 preko postojećih razvodnih ormara: RS-4, RS-5, RS-7, RS-20, RS-21, RS-23, RS-24, RS-29. U trafostanici TS 1 se nalazi 3 transformatora snage 630 kVA.

**Proizvodna hala s pripadajućom dogradnjom i zgrada natikorozivne zaštite**

Na kose krovove proizvodnih pogona predviđeno je polaganje 669 fotonaponskih modula koji su raspoređeni na 5 izmjenjivača nazivne snage 50 kW.
Svi pretvarači su preko ethernet komunikacije povezani s Web serverom za nadzor koji je smješten u razvodni ormar elektrane RO-E1.4 i RO-E2.4.
Elektrana se priključuje na sve tri faze javne srednjonaponske distribucijske elektroenergetske mreže na NN strani trafostanice TS1 preko postojećih razvodnih ormara: RS-28 i RS-32. U trafostanici TS 1 se nalazi 3 transformatora snage 630 kVA.

**Građevina gospodarske namjene, proizvodne djelatnosti**

Na kose krovove proizvodnih pogona predviđeno je polaganje 441 fotonaponskih modula koji su raspoređeni na 3 izmjenjivača nazivne snage 50 kW.
Svi pretvarači su preko ethernet komunikacije povezani s Web serverom za nadzor koji je smješten u razvodni ormar elektrane RO-E1.5.
Elektrana se priključuje na sve tri faze javne srednjonaponske distribucijske elektroenergetske mreže na NN strani trafostanice TS13 preko postojećih razvodnih ormara: RS-9. U trafostanici TS 13 se nalazi 2 transformatora snage 1000 kVA.

**Građevina gospodarske namjene – skladišni kompleks**

Na kose krovove proizvodnih pogona predviđeno je polaganje 1804 fotonaponskih modula koji su raspoređeni na 14 izmjenjivača nazivne snage 50 kW.
Svi pretvarači su preko ethernet komunikacije povezani s Web serverom za nadzor koji je smješten u razvodni ormar elektrane RO-E1.6, RO-E2.6, RO-E3.6.
Dio elektrane se priključuje na sve tri faze javne srednjonaponske distribucijske elektroenergetske mreže na NN strani trafostanice TS3 preko postojećih razvodnih ormara: RS-15. U trafostanici TS 3 se nalazi 1 transformator snage 400 kVA i 2 transformatora snage 630 kVA . Dio elektrane se priključuje na sve tri faze javne srednjonaponske distribucijske elektroenergetske mreže na NN strani trafostanice PRTS-5 preko postojećih razvodnih ormara: RS-3A i RS-3B. U trafostanici PRTS-5 se nalazi 1 transformatora snage 1000 kVA.

**Proizvodna hala s pripadajućom radionom**

Na kose krovove proizvodnih pogona predviđeno je polaganje 2025 fotonaponskih modula koji su raspoređeni na 15 izmjenjivača nazivne snage 50 kW.
Svi pretvarači su preko ethernet komunikacije povezani s Web serverom za nadzor koji je smješten u razvodni ormar elektrane RO-E1.7, RO-E2.7, RO-E3.7, RO-E4.7, RO-E5.7, RO-E6.7.
Dio elektrane se priključuje na sve tri faze javne srednjonaponske distribucijske elektroenergetske mreže na NN strani trafostanice TS3 preko postojećih razvodnih ormara: RS-16, RS-10, RS-21, RS-17, RS-13. U trafostanici TS 3 se nalazi 1 transformator snage 400 kVA i 2 transformatora snage 630 kVA. Dio elektrane se priključuje na sve tri faze javne srednjonaponske distribucijske elektroenergetske mreže na NN strani trafostanice PRTS-6 preko postojećih razvodnih ormara: RS-2. U trafostanici PRTS-6 se nalazi 1 transformatora snage 1000 kVA.

**Objekt centralne kotlovnice i vanjskog vrelovoda**

Na kose krovove proizvodnih pogona predviđeno je polaganje 288 fotonaponskih modula koji su raspoređeni na 2 izmjenjivača nazivne snage 50 kW.
Svi pretvarači su preko ethernet komunikacije povezani s Web serverom za nadzor koji je smješten u razvodni ormar elektrane RO-E1.8.
Elektrana se priključuje na sve tri faze javne srednjonaponske distribucijske elektroenergetske mreže na NN strani trafostanice PRTS-5 preko postojećih razvodnih ormara: RS-1. U trafostanici PRTS-5 se nalazi 1 transformatora snage 1000 kVA.

**Objekt – skladište – ljevaonice**

Na kose krovove proizvodnih pogona predviđeno je polaganje 504 fotonaponskih modula koji su raspoređeni na 4 izmjenjivača nazivne snage 50 kW.
Svi pretvarači su preko ethernet komunikacije povezani s Web serverom za nadzor koji je smješten u razvodni ormar elektrane RO-E1.9.
Elektrana se priključuje na sve tri faze javne srednjonaponske distribucijske elektroenergetske mreže na NN strani trafostanice TS3 preko postojećih razvodnih ormara: RS-32.
U trafostanici TS 3 se nalazi 1 transformator snage 400 kVA i 2 transformatora snage 630 kVA .

**Građevina gospodarske namjene**

Na kose krovove proizvodnih pogona predviđeno je polaganje 584 fotonaponskih modula koji su raspoređeni na 4 izmjenjivača nazivne snage 50 kW.
Svi pretvarači su preko ethernet komunikacije povezani s Web serverom za nadzor koji je smješten u razvodni ormar elektrane RO-E1.10, RO-E2.10.
Elektrana se priključuje na sve tri faze javne srednjonaponske distribucijske elektroenergetske mreže na NN strani trafostanice TS15 preko postojećih razvodnih ormara: RS-10 i RS-14.
U trafostanici TS15 se nalazi 2 transformatora snage 1000 kVA.

Prema prethodnoj energetskoj suglasnosti izdanoj od strane HEP-ODS-a (EES br 401300-201300-0022) 03.02.2021. mjenja se priključak korisnika.
Na OMM 7432569, potrebno je ugraditi novo dvosmjerno brojilo.

### 1.3. Razvod kabela i razdjelni ormari

**DC strana**

DC kabeli, tipa PV1-F 6mm$^2$, koji se spajaju na fotonaponske module preko pripremljenih izvoda s tipskim konektorima. Postavljaju se u utore nosivih profila i pričvršćuju vezicama te dijelom se polažu u pocinčane kabelske kanale tipa PK50/35, PK100/60 na dijelovima trasa po krovovima i zidu. Kabeli svakog stringa spajaju se prije svakog ulaza/izlaza preko DC osigurača 1000 VDC 12A na odgovarajući ulaz/izlaz invertera.
Izlazi pretvarača se spajaju, preko pocinčanih kabelskih kanala tipa PK100/60, PK 200/60 kabelima NA2XY 4x70mm$^2$ za nazivne snage pretvarača 50kW na troploni (3P) prekidač B karakteristike 80A, te na četveropolnu (4P) FID sklopku A karakteristike osjetljivosti 300mA, nazivne struje 80A, u razdjelne ormare RO-E, a sve prema priloženih shematskim prikazima i tropolnim shemama.

**AC strana**

**RO-E ormari objekta: Hala za proizvodnju diesel motora**

Razdjelni ormari fotonaponske elektrane spajaju se na sljedeći način:

- RO-E1.2 se, zbog malog presjeka postojećih kabela, spaja preko 4p prekidača 630A novim kabelom 2x(N2XY 4x240mm²) i novom trasom na niskonaponsku stranu TS14(2x1000 kVA) koja se oprema četveropolnom osiguračkom rastavnom sklopkom od 630A s mogućnošću plombiranja.
- RO-E2.2 se, zbog malog presjeka postojećih kabela, spaja preko 4p prekidača 250A novim kabelom N2XY 4x95mm² i novom trasom na niskonaponsku stranu TS14(2x1000 kVA) koja se oprema četveropolnom osiguračkom rastavnom sklopkom od 250A s mogućnošću plombiranja.

**RO-E ormari objekta: Hala 3,4 i hale 5,6**

Razdjelni ormari fotonaponske elektrane spajaju se na sljedeći način:

- RO-E1.3 spaja se preko 4p prekidača 250A kabelom N2XY 4x150mm² na postojeći razvodni ormar RS-20 koji se oprema četveropolnom osiguračkom rastavnom sklopkom od 250A s mogućnošću plombiranja. Sustav je preko postojećeg kabela PP41 4x150 mm² spojen na niskonaponsku stranu TS1 snage 3x(630 kVA).
- RO-E2.3 spaja se preko 4p prekidača 250A kabelom N2XY 4x150mm² na postojeći razvodni ormar RS-21 koji se oprema četveropolnom osiguračkom rastavnom sklopkom od 250A s mogućnošću plombiranja. Sustav je preko postojećeg kabela PP41 4x150 mm² spojen na niskonaponsku stranu TS1 snage 3x(630 kVA).
- RO-E3.3 spaja se preko 4p prekidača 250A kabelom N2XY 4x150mm² na postojeći razvodni ormar RS-4 koji se oprema četveropolnom osiguračkom rastavnom sklopkom od 250A s mogućnošću plombiranja. Sustav je preko postojećeg kabela PP41 4x120 mm² spojen na niskonaponsku stranu TS1 snage 3x(630 kVA).
- RO-E4.3 spaja se preko 4p prekidača 250A kabelom N2XY 4x150mm² na postojeći razvodni ormar RS-5 koji se oprema četveropolnom osiguračkom rastavnom sklopkom od 250A s mogućnošću plombiranja. Sustav je preko postojećeg kabela PP41 4x120 mm² spojen na niskonaponsku stranu TS1 snage 3x(630 kVA).
- RO-E5.3 spaja se preko 4p prekidača 250A kabelom N2XY 4x150mm² na postojeći razvodni ormar RS-7 koji se oprema četveropolnom osiguračkom rastavnom sklopkom od 250A s mogućnošću plombiranja. Sustav je preko postojećeg kabela PP41 4x150 mm² spojen na niskonaponsku stranu TS1 snage 3x(630 kVA).
- RO-E6.3 spaja se preko 4p prekidača 250A kabelom N2XY 4x150mm² na postojeći razvodni ormar RS-23 koji se oprema četveropolnom osiguračkom rastavnom sklopkom od 250A s mogućnošću plombiranja. Sustav je preko postojećeg kabela PP00 4x185 mm² spojen na niskonaponsku stranu TS1 snage 3x(630 kVA).
- RO-E7.3 spaja se preko 4p prekidača 250A kabelom N2XY 4x150mm² na postojeći razvodni ormar RS-24 koji se oprema četveropolnom osiguračkom rastavnom sklopkom od 250A s mogućnošću plombiranja. Sustav je preko postojećeg kabela PP00 4x185mm² spojen na niskonaponsku stranu TS1 snage 3x(630 kVA).
- RO-E8.3 spaja se preko 4p prekidača 250A kabelom N2XY 4x150mm² na postojeći razvodni ormar RS-29 koji se oprema četveropolnom osiguračkom rastavnom sklopkom od 250A s mogućnošću plombiranja. Sustav je preko postojećeg kabela PP00 4x150 mm² spojen na niskonaponsku stranu TS1 snage 3x(630 kVA).

**Proizvodna hala s pripadajućom dogradnjom i zgrada natikorozivne zaštite**

Razdjelni ormari fotonaponske elektrane spajaju se na sljedeći način:

- RO-E1.4 spaja se preko 4p prekidača 250A kabelom N2XY 4x150mm² na postojeći razvodni ormar RS-32 koji se oprema četveropolnom osiguračkom rastavnom sklopkom od 250A s mogućnošću plombiranja. Sustav je preko postojećeg kabela PP41 4x240 mm² spojen na niskonaponsku stranu TS1 snage 3x(630 kVA).
- RO-E2.4 spaja se preko 4p prekidača 200A kabelom N2XY 4x150mm² na postojeći razvodni ormar RS-28 koji se oprema četveropolnom osiguračkom rastavnom sklopkom od 200A s mogućnošću plombiranja. Sustav je preko postojećeg kabela PP00 4x120 mm² spojen na niskonaponsku stranu TS1 snage 3x(630 kVA).

**Građevina gospodarske namjene, proizvodne djelatnosti**

Razdjelni ormari fotonaponske elektrane spajaju se na sljedeći način:

- RO-E1.5 spaja se preko 4p prekidača 250A kabelom N2XY 4x150mm² na postojeći razvodni ormar RS-9 koji se oprema četveropolnom osiguračkom rastavnom sklopkom od 250A s mogućnošću plombiranja. Sustav je preko postojećeg kabela PP41 4x150 mm² spojen na niskonaponsku stranu TS13 snage 2x(1000 kVA).

**Građevina gospodarske namjene – skladišni kompleks**

Razdjelni ormari fotonaponske elektrane spajaju se na sljedeći način:

- RO-E1.6 spaja se preko 4p prekidača 400A kabelom N2XY 4x150mm² na postojeći razvodni ormar RS-15 koji se oprema četveropolnom osiguračkom rastavnom sklopkom od 400A s mogućnošću plombiranja. Sustav je preko postojećeg kabela 2x(PP41 4x150 mm²) spojen na niskonaponsku stranu TS3 snage (1x400 kVA+ 2x630 kVA).
- RO-E2.6 spaja se preko 4p prekidača 400A kabelom N2XY 4x185mm² na postojeći razvodni ormar RS-3A koji se oprema četveropolnom osiguračkom rastavnom sklopkom od 400A s mogućnošću plombiranja. Sustav je preko postojećeg kabela PP00 4x240 mm² spojen na niskonaponsku stranu PRTS-5 snage 1000 kVA.
- RO-E3.6 spaja se preko 4p prekidača 400A kabelom N2XY 4x185mm² na postojeći razvodni ormar RS-3B koji se oprema četveropolnom osiguračkom rastavnom sklopkom od 400A s mogućnošću plombiranja. Sustav je preko postojećeg kabela PP00 4x240 mm² spojen na niskonaponsku stranu PRTS-5 snage 1000 kVA.

**Proizvodna hala s pripadajućom radionom**

Razdjelni ormari fotonaponske elektrane spajaju se na sljedeći način:

- RO-E1.7 spaja se preko 4p prekidača 400A kabelom N2XY 4+185mm² na postojeći razvodni ormar RS-2 koji se oprema četveropolnom osiguračkom rastavnom sklopkom od 400A s mogućnošću plombiranja. Sustav je preko postojećeg kabela 2x(PP00 4x150 mm²) spojen na niskonaponsku stranu PRTS-6 snage 1000 kVA.
- RO-E2.7 spaja se preko 4p prekidača 160A kabelom N2XY 4x70mm² na postojeći razvodni ormar RS-16 koji se oprema četveropolnom osiguračkom rastavnom sklopkom od 160A s mogućnošću plombiranja. Sustav je preko postojećeg kabela NYBY 4x150 mm² spojen na niskonaponsku stranu TS3 snage (1x400 kVA+ 2x630 kVA).
- RO-E3.7 spaja se preko 4p prekidača 160A kabelom N2XY 4x70mm² na postojeći razvodni ormar RS-10 koji se oprema četveropolnom osiguračkom rastavnom sklopkom

od 160A s mogućnošću plombiranja. Sustav je preko postojećeg kabela PP41 4x185 mm² spojen na niskonaponsku stranu TS3 snage (1x400 kVA+ 2x630 kVA).

- RO-E4.7 spaja se preko 4p prekidača 160A kabelom N2XY 4x70mm² na postojeći razvodni ormar RS-21 koji se oprema četveropolnom osiguračkom rastavnom sklopkom od 160A s mogućnošću plombiranja. Sustav je preko postojećeg kabela PP00-A 4x185 mm² spojen na niskonaponsku stranu TS3 snage (1x400 kVA+ 2x630 kVA).
- RO-E5.7 spaja se preko 4p prekidača 160A kabelom N2XY 4x70mm² na postojeći razvodni ormar RS-17 koji se oprema četveropolnom osiguračkom rastavnom sklopkom od 160A s mogućnošću plombiranja. Sustav je preko postojećeg kabela PP41-A 4x185 mm² spojen na niskonaponsku stranu TS3 snage (1x400 kVA+ 2x630 kVA).
- RO-E6.7 spaja se preko 4p prekidača 160A kabelom N2XY 4x70mm² na postojeći razvodni ormar RS-13 koji se oprema četveropolnom osiguračkom rastavnom sklopkom od 160A s mogućnošću plombiranja. Sustav je preko postojećeg kabela PP41 4x150 mm² spojen na niskonaponsku stranu TS3 snage (1x400 kVA+ 2x630 kVA).

**Objekt centralne kotlovnice i vanjskog vrelovoda**

Razdjelni ormari fotonaponske elektrane spajaju se na sljedeći način:

- RO-E1.8 spaja se preko 4p prekidača 160A kabelom N2XY 4x70mm² na postojeći razvodni ormar RS-1 koji se oprema četveropolnom osiguračkom rastavnom sklopkom od 160A s mogućnošću plombiranja. Sustav je preko postojećeg kabela 3x(PP00 4x240 mm²) spojen na niskonaponsku stranu PRTS-5 snage 1000 kVA.

**Objekt – skladište – ljevaonice**

Razdjelni ormari fotonaponske elektrane spajaju se na sljedeći način:

- RO-E1.9 spaja se preko 4p prekidača 250A kabelom N2XY 4x150mm² na postojeći razvodni ormar RS-32 koji se oprema četveropolnom HVL00 sklopkom od 250A s mogućnošću plombiranja. Sustav je preko postojećeg kabela 2x(PP00 4x120 mm²) spojen na niskonaponsku stranu TS3 snage (1x400 kVA+ 2x630 kVA).

**Proizvodna hala s pripadajućom dogradnjom i zgrada natikorozivne zaštite**

Razdjelni ormari fotonaponske elektrane spajaju se na sljedeći način:

- RO-E1.10 spaja se preko 4p prekidača 160A kabelom N2XY 4x70mm² na postojeći razvodni ormar RS-10 koji se oprema četveropolnom osiguračkom rastavnom sklopkom od 160A s mogućnošću plombiranja. Sustav je preko postojećeg kabela PP00-A 4x185 mm² spojen na niskonaponsku stranu TS15 snage 2x(1000 kVA).
- RO-E2.10 spaja se preko 4p prekidača 160A kabelom N2XY 4x70mm² na postojeći razvodni ormar RS-15 koji se oprema četveropolnom HVL00 sklopkom od 160A s mogućnošću plombiranja. Sustav je preko postojećeg kabela PP00-A 4x150mm² spojen na niskonaponsku stranu TS15 snage 2x(1000 kVA).

**PE Sabirnice razvodnih ormara**

PE sabirnice razvodnih ormara fotonaponskih elektrana spajaju se s uzemljenjem objekta (postojeći temeljni uzemljivač) bakrenim kabelom P/F 50mm$^2$.

Prije spajanja sunčane elektrane na mrežu mora se obavezno provjeriti otpor izolacije kabela i izmjeriti otpor uzemljivača kako bi se provjerila učinkovitost zaštite od indirektnog dodira.

Napajanje električne energije predviđeno je prema uvjetima dobivenim od HEP-ODS-a.

**Zaštitni prekidač u ormaru elektrane se štiti zaštitinim relejom sljedećih karakteristika:**

- zaštita od preopterećenja
- selektivnom zaštitom
- termalnom memorijom
- trenutnom prekostrujnom
- uklop na kratki spoj
- zemljospoj
- trenutna zaštita na zemlju
- trenutna zaštita na zemlju preko toroida (G ext - ANSI 51G & 50 GTD)
- neutralna zaštita
- funkcija pokretanja
- zonska selektivnost za funkcije S i G (ANSI 68)
- podnaponska
- nadnaponska
- podfrekvencija
- nadfrekvencija
- neravnoteža napona
- diferencijalna zaštita
- inverzna aktivna snaga
- ciklički smjer faza
- te sljedeća mjerenja i brojanje: struja, napona, snaga i energija
  maksimalne vrijednosti i zapis vrijednosti
  data logger i mrežni analizator do 51 harmonika
  informacije o proradi zaštite i pregledu podataka
  indikaciju održavanja

Glavni prekidač SN postorojenja će putem optičkog kabla i medija konvertera uz korištenje uređaja sa vlastitim rezervnim izvorom napajanja te ethernet komunikacijskim protokolom u realnom vremenu razmjenjivati podatke prema mreži.

Potrebo je razmjeniti slijedeće podatke :

Signali stanja prema mreži:

- Polje prema mreži – uključeno
- Polje prema mreži – isključeno
- Polje prema mreži – uzemljeno
- Prorada zaštite na mrežnom prekidaču za odvajanje (ako postoji)

Signali stanja mreže prema korisniku:

- Polje prema korisniku – uključeno
- Polje prema korisniku – isključeno
- Polje prema korisniku – uzemljeno
- Prorada zaštite na mrežnom prekidaču za odvajanje (ako postoji)

### 1.4. Fotonaponska elektrana

Ovim projektom predlaže se postavljanje fotonaponske elektrane za vlastitu potrošnju na krovu postojećeg proizvodnog pogona na lokaciji na : K.č.br. 18/3, 18/5, 18/9, 18/13, 18/16, 18/18, 18/19, 18/21, 18/28, 18/48 i 18/49, 18/50, 18/106, 18/110, k.o. Split. Fotonaponska elektrana za vlastitu potrošnju se nalazi u paralelnom režimu rada s javnom distributivnom mrežom (kupac s vlastitom proizvodnjom). Proizvedena energija se primarno troši u objektu, a u slučaju nedovoljne proizvodnje iz fotonaponske elektrane, potrebna energija se preuzima od odabranog opskrbljivača.

Preuzimanje električne energije od krajnjeg kupca s vlastitom proizvodnjom uređuje se ugovorom o opskrbi krajnjeg kupca s vlastitom proizvodnjom koji sklapaju opskrbljivač električne energije i krajnji kupac s vlastitom proizvodnjom. Fotonaponska elektrana se nalazi u paralelnom režimu rada s javnom distributivnom mrežom (kupac s vlastitom elektranom).

Sunčana (fotonaponska) elektrana za vlastitu potrošnju se sastoji od:

- fotonaponskog generatora,
- izmjenjivača,
- razdjelnih ormara,
- kabela i spojnog pribora,
- nosive metalne konstrukcije.

Fotonaponski (FN) generator sastavljen je od međusobno povezanih fotonaponskih modula koji svjetlosnu energiju sunčevog zračenja, pomoću fotoelektričnog efekta, neposredno pretvaraju u istosmjernu električnu energiju. U slučaju predmetne sunčane (fotonaponske) elektrane, fotonaponski generator je sastavljen od 10.519 fotonaponska modula pojedinačne snage 445 Wp.
Fotonaponski generator montirat će se na postojeće kose krovove pod nagibom u prosjeku od 5° do 25°, orijentacije prema jugu (azimut -20°), jugu (azimut -14), jugu ( azimut -8), jugu (azimut -5), jugu (azimut 0), sjever (azimut -20°), sjever (azimut -14), sjever ( azimut -8), sjever (azimut -5), sjever (azimut 0), istok (azimut -30), na: K.č.br. 18/3, 18/5, 18/9, 18/13, 18/16, 18/18, 18/19, 18/21, 18/28, 18/48 i 18/49, 18/50, 18/106, 18/110, k.o. Split.

Karakteristike fotonaponskog modula:



144 polućelija, MONO CRYSTALLINE 156,75x156,75[mm]
Dimenzije 2102x1040x35[mm]
Masa 24 [kg]
Vršna snaga P=445[W]
25 godišnja proizvođacka linearna garancija snage




| MONO kristalični modul nazivne snage P=445 W | |
|---|---|
| | |
| Nazivna snaga modula [W] | 445 |
| Najviši nazivni napon $V_{MMP}$ [V] | 40,8 |
| Najviša nazivna struja $I_{MMP}$ [A] | 10,9 |
| Napon otvorenog kruga [V] | 49,4 |
| Struja otvorenog kruga [A] | 11,46 |
| Ukupna efikasnost modula [%] | **20,4** |
| | |
| Ćelije | monokristalične |
| Dimenzije modula | 2102mm x 1040mm x 35mm |
| Masa modula | 24 kg |

Sva potrebna nosiva konstrukcija za montažu FN generatora odabire se uz odobrenje stručne osobe, a sve u dogovoru sa izvođačem radova i investitorom.

Za razvod DC kabela koriste se pripremljene spojne kutije na svakom modulu s postojećim izvodima i pripremljenim tipskim konektorima. Krajnji izvodi svakog fotonaponskog niza postavljau se po utoru nosivih profila i pričvršćuju vezicama (ispod fotonaponskih modula) te dijelom postavljaju u cinčane metalne kabelske kanale na djelovima trasa po krovovima. Koristi se kabel tipa PV1-F 6 $mm^2$ koji j e prilagođen vanjskoj montaži i otporan na atmosferske utjecaje (temperatura, led, UV zračenje). Kabeli od svakog niza vode se do pripadajućeg ulaza pretvarača, a spajanje se izvodi prema planu spajanja fotonaponskih modula prikazanom na nacrtima.

**Minimalne karakteristike izmjenjivača nazivne snage 50 kW:**

| **Input (DC)** | |
|---|---|
| Max DC Power [Wp] | 60.000 |
| Max DC Voltage [V] | 1100 |
| MPPT Voltage Range [V] | 200-1000 |
| Nominal DC Voltage [V] | 600V |
| Start Voltage [V] | 200 |
| Min DC Voltage [V] | 200 |
| Max DC Input current on MPPT [A] | 22 |
| Number of MPPT | 6 |
| Number of DC connection sets per MPPT | 2 |
| **Output (AC)** | |
| Rated AC Power [W] | 50.000 |
| Max AC Power [VA] | 55.000 |
| MAX AC Current [A] | 79,4 |
| Nominal AC Voltage Range | 230V/400V |

| **Tipovi zaštite na izmjenjivaču** | |
|---|---|
| | |
| Uređaj za isključivanje na ulaznoj strani | podržano |
| Zaštita od otočnog rada | podržano |
| Nadstrujna zaštita na AC strani | podržano |
| Zaštita obrnutog polariteta na DC strani | podržano |
| Nadzor stringova | podržano |
| Zaštit od prenapona na DC strani | TIP II |
| Zaštit od prenapona na AC strani | TIP II |
| Nadzor otpora izolacije na DC strani | podržano |
| Uređaj za nadzor i zatezanje djelovanja pojedinačne zaštite sa memoriranjem događaja koji su uzrokovali proradu zaštite | podržano |

DC zaštitni ormari u dovodu na izmjenjivač imat će osigurače modulskih stringova i DC prenaponska zaštita. AC zaštitni ormari imat će FiD sklopke tip A i zaštitne prekidače tip B na odvodu sa izmjenjivača te glavni prekidač i prenaponsku zaštitu 275VAC na glavnom odvodu prema mjestu priključenja.

Prema podacima Državnog hidrometeorološkog zavoda i Energetskog instituta „Hrvoje Požar“, područje grada Splita ima srednju godišnju ozračenost vodoravne plohe 1.400 kWh/m$^2$.

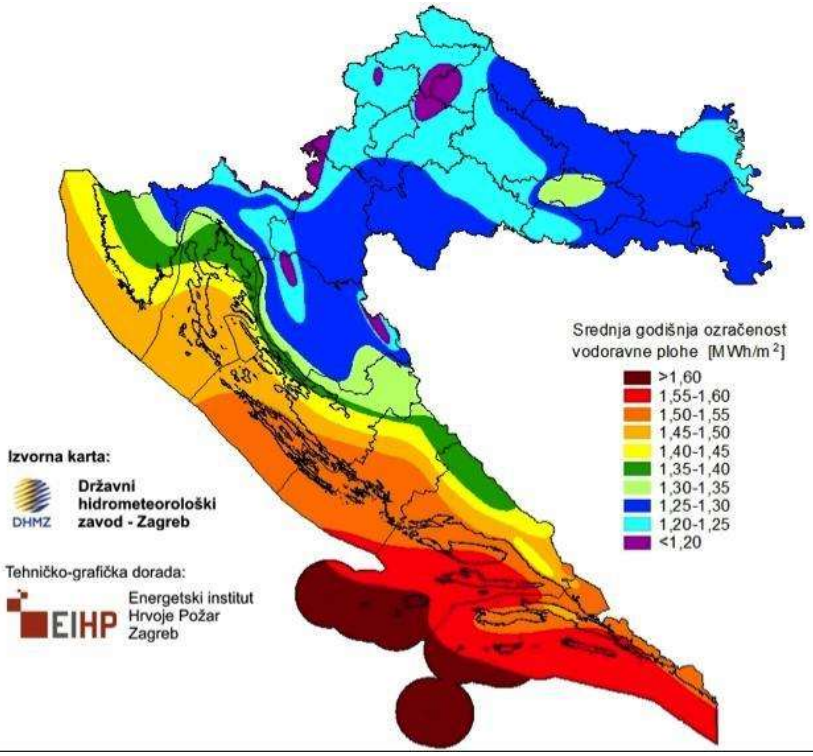


Slika 1 - Karta srednje godišnje ozračenosti vodoravne plohe (DHMZ i EIHP)

OSNOVNI PODACI O FOTONAPONSKOJ ELEKTRANI NA OMM : 7432569

| | |
|---|---|
| Broj obračunskog mjernog mjesta: | 7432569 |
| Instalirana snaga FN generatora: | 10,519 x 445 Wp |
| Instalirana snaga elektrane: | 4.680,96 kWp |
| Instalirana snaga invertera: | 4.150 kW |
| **Priključna snaga elektrane:** | **499 kW** |
| **Očekivana godišnja proizvodnja:** | **6.424.817,0 kWh** |
| Potrebna površina kosog krova: | 23.000,0m$^2$ |
| Napon priključka (Un): | 0,4 kV, 50 Hz |
| Vrsta priključka: | trofazni |

Procjena očekivane proizvodnje je izrađena u programu PV-SOL. Procjena je približna i informativna. Godišnja proizvodnja može varirati ovisno o meteorološkim odstupanjima od višegodišnjeg prosjeka na danoj mikrolokaciji.

Pri procjeni su uzeti slijedeći ulazni podaci:

| | |
|---|---|
| Gubici u sustavu: | 2% |
| Koordinate: | 43°31'28.0"N 16°26'43.8"E |
| Orijentacija prema jug(+azimut): | -20° |
| Orijentacija prema jug(+azimut): | -14° |
| Orijentacija prema jug(+azimut): | -8° |
| Orijentacija prema jug(+azimut): | -5° |
| Orijentacija prema jug(+azimut): | 0° |
| Orijentacija prema sjever(+azimut): | -20° |
| Orijentacija prema sjever(+azimut): | -14° |
| Orijentacija prema sjever(+azimut): | -8° |
| Orijentacija prema sjever(+azimut): | -5° |
| Orijentacija prema sjever(+azimut): | 0° |
| Orijentacija prema istok(+azimut): | 30° |
| Nagib FN modula: | 5° do 25° |

Element za osiguranje paralelnog rada postrojenja fotonaponske elektrane s mrežom je inverter (Izmjenjivač) opremljen:

- uređajima za automatsku sinkronizaciju postrojenja fotonaponske elektrane i mreže.
- Sustavom za praćenje valnog oblika napona mreže
- Zaštitnim uređajem prevelikog ili premalog napona i frekvencije
- Sustavom zaštite od injektiranja istosmjerne struje u mrežu (1A; 0.2 s)
- Uređajem za nadzor kapacitivne struje
- Uređajem za isključenje s mreže i uključenja na mrežu (isključenje sa mreže u slučaju nedozvoljenog pogona i uključenja na mrežu nakon ispunjenja uvjeta paralelnog rada)
- Podešenje intervala „promatranja“ mreže prije uklopa pretvarača mora biti veće od kompleksnog ciklusa automatskog ponovnog uklopa. Predviđeno je maksimalno podešenje prema preporukama HEP-a iz elektroenergetske suglasnosti 210s.
- Svaki ispad napona, uključujući i ispad napona jedne faze u elektrodistribucijskoj mreži prouzročiti će automatsko odvajanje fotonaponske elektrane od distribucijske mreže.

Uvjeti sinkronizacije postrojenja fotonaponske elektrane na mrežu HEP-ODS-a:

- Automatska sinkronizacija
- Razlika napona manja od +/-10% nazivnog napona
- Razlika frekvencije manja od +/- 0.5 Hz
- Razlika faznog kuta manja od +/- 10 stupnjeva

Uvjete paralelnog pogona osiguravaju međusobno usklađene zaštite elektrane i distribucijske mreže. U slučaju odstupanja od propisanih uvjeta za paralelni pogon, zaštita mora odvojiti elektranu iz paralelnog pogona. Za paralelni pogon elektrana s mrežom, elektrana mora biti opremljena:

- Zaštitom koja osigurava uvjete paralelnog pogona
- Zaštitom od smetnji i kvarova u mreži i elektrani
- Zaštitom od otočnog pogona

Zaštita od indirektnog dodira napona izvedena je sistemom TN-C-S sa ZUDS FID. Mjesto predaje električne energije iz elektrane je na srednje naponskoj mreži.

OPĆI I POSEBNI TEHNIČKI UVJETI

1. Nositelj projekta iz postrojenja sunčanih elektrana ostvaruje pravo na poticaj ukoliko izgradnju postrojenja obavlja putem ovlaštenog instalatera.

2. Ovlašteni instalater je fizička ili pravna osoba koja u poslovanju primjenjuje sustav osiguranja kvalitete usluga i radova za postrojenja za proizvodnju električne energije, za što je ishodio odgovarajući certifikat.

3. Kriterije i mjerila za utvrđivanje sustava kvalitete uslusga i radova, sukladno normi EN HRN 45011, temeljem kojih se izdaje certifikat iz stavka 2. propisuje ministar nadležan za područje gradnje u suradnji s ministrom za graditeljstvo.

4. Do donošenja propisa iz stavke 3. predhodnog članka i potpune uspostave sustava ovlaščivanja i izdavanja certifikata iz prethodne stavke 2., ovlašteni instalater je fizička ili pravna osoba registrirana za obavljanje elektroinstalacijskih radova koja ima zaposlenog najmanje jednog ovlaštenog inžinjera elektrotehnike, sukladno propisima koji uređuju gradnju „Zakon o gradnji i prostornom uređenju“

5. Povlašteni proizvođač, odnosno vlasnik postrojenja, nakon isteka roka trajanja postrojenja dužan je osigurati zbrinjavanje, odnosno reciklažu propisanu propisima u području zaštite okoliša za posebne kategorije otpada.

- Investitor sklapa s izvođačem radova ugovor na osnovu važećih zakonskih propisa Sl. 13/58, 32/58, 42/60 i 45/61 odabranog projekta, proračuna i troškovnika i tehničkih uvjeta koji se nalaze u sklopu projekta.
- Ugovorena suma je obavezna za izvođača. Povećanje može nastati samo kao višak rada, koji pismeno naređuje i odobrava nadzorni inženjer investitora.
- Po ustupanju poslova izvođač je dužan pregledati gradilište i utvrditi stanje građevinskih radova. Uočene nedostatke prijavit će investitoru te će s njim, nadzorni inženjer i projektant postići sporazum o radovima ili eventualnim izmjenama.
- Izvođač odgovara za uredno izvršenje poslova pridržavajući se važećih propisa za ovu granu djelatnosti odobrenog projekta.
- Za ugrađenu opremu vrijedi garancija proizvođača. Za vrijeme garantnog roka izvođač je dužan o svom trošku otkloniti nedostatke uslijed loše izvedenih radova ili lošeg materijala.

### 1.5. Preuzimanje opreme

Pri puštanju fotonaponske sunčane elektrane u pogon dostavljaju se potvrde o kvaliteti isporučene opreme, odnosno atesti i ispitni izvještaji pojedinačnih ispitivanja, kojima se dokazuje da je oprema izrađena i ispitana u skladu s važećim normama. Pojedini dijelovi, odnosno elementi fotonaponske elektrane moraju imati potvrde o kvaliteti u skladu sa sljedećim propisima i normama:

a) Fotonaponski moduli: Izrađeni i ispitani u skladu s:

HRN EN 61730-1:2007/A2:2013
HRN EN 61730-1:2007/A1:2012
HRN EN 61730-1:2007/A1:2012+A2:2013

b) Mrežni izmjenjivač(i): Izrađeni i ispitani u skladu s:

Emisije:
HRN EN 61000-6-2:2005
HRN EN 61000-6-4:2007/A1:2011

Smetnje:
HRN EN 61000-3-11:2000
HRN EN 61000-3-12:2011
IEC 61683:1999
IEC 61727:2004

Otpornost:
IEC62116:2014
IEC/EN 62109-1:2010

Sigurnost:

IEC/EN 62109-2:2010
EN 50530:2010+A1:2013

Poluvodiči:
EN 50549-1:2019

c) Kabeli: Izrađeni i ispitani u skladu s:

EN 50575:2014+A1:2016

d) Razdjelni ormar(i): Izrađeni i ispitani u skladu s:
HRN EN 61439-2
HRN EN 61439-3
Tehnički propis za niskonaponske instalacije (NN RH br. 5/10)

### 1.6. Izvođenje i ispitivanje električnih instalacija

Nakon montaže opreme na objektu prema Glavnim (i Izvedbenim) projektima potrebno je izvršiti određena ispitivanja koja se mogu izvršiti u sklopu montaže opreme ili zasebno.

Uobičajena ispitivanja opreme uključuju sljedeće:

- **Razvodni ormar(i):**

- Ispitivanja ormara (s ugrađenom atestiranom opremom) uz obaveznu izradu ispitnih listova kojima se garantira tehnička ispravnost i kvaliteta ormara,
- Istovjetnost podataka na natpisnim pločicama opreme s podacima naznačenim u projektu,
- Način označavanja opreme i ožičenja unutar ormara,
- Provjera primarnih strujnih krugova podnosivim izmjeničnim naponom,
- Provjera redoslijeda faza,
- Provjera dielektrične čvrstoće niskonaponskih krugova,
- Kontrola uklopnih i isklopnih strujnih krugova,
- Kontrola polariteta strujnih i naponskih mjernih transformatora,
- Provjera prijenosnog omjera strujnih i naponskih mjernih transformatora,
- Kontrola galvanske povezanosti svih metalnih kućišta opreme i njihov spoj na sabirnicu za izjednačenje potencijala ili uzemljivač,
- Podešenje i parametriranje zaštita (uložaka osigurača, prekidača, zaštitnih releja, terminala polja i sl.) prema Elaboratu podešenja zaštite ako ga je trebalo izraditi,
- Provjera uklopa i isklopa prekidača lokalno i daljinski;

- **0,4 kV kabeli:**

- Provjera načina polaganja i spajanja prema projektu,
- Mjerenje otpora vodiča,
- Mjerenje otpora izolacije;

- **Sustav uzemljenja:**

- Provjera galvanske povezanosti svih metalnih dijelova s uzemljivačem,
- Mjerenje otpora rasprostiranja uzemljivača.

Nakon svih provedenih ispitivanja korisniku se dostavljaju svi atesti za ključnu ugrađenu opremu kao i ispitni protokoli:

- Izjave o sukladnosti i jamstvene listove ugrađene opreme i kabela,
- Izvješća o izvršenom mjerenju otpora izolacije,
- Izvješća o izvršenoj kontroli učinkovitosti zaštite od indirektnog dodira,
- Ispitne listove ormara.

### 1.7. Pokusni rad

Plan i program ispitivanja bitnih zahtjeva za građevinu u tijeku pokusnog rada treba biti pripremljen i verificiran od članova tima za ispitivanje. Usporedne vrijednosti parametara koji se ispituju u pokusnom radu i vrijednosti tolerancije su tehničke karakteristike i performanse električne opreme koje su garantirane ugovorenim listama tehničkih podataka opreme, a ispituju se prema planu i programu ispitivanja te u skladu sa zakonskim odredbama, mrežnim pravilima i elektroenergetskim suglasnostima HEP-ODS-a.

Tijekom pokusnog rada, vršit će se mjerenja i ispitivanja bitnih zahtjeva prema verificiranom planu i programu ispitivanja. Popis istih daje se u nastavku:

- Pregled i verifikacija projektno-tehničke dokumentacije sunčane elektrane,
- Pregled podešenja relejne zaštite i prekidača u nadređenoj niskonaponskoj mreži te u niskonaponskoj instalaciji kupca i elektrane,
- Provjera istoimenosti faza i okretnog polja istoimenih faza,
- Ispitivanje ulaska svakog izmjenjivača u paralelni pogon s distribucijskom mrežom – prva sinkronizacija elektrane,
- Ispitivanje ulaska elektrane u paralelni pogon s distribucijskom mrežom – automatska sinkronizacija elektrane,
- Ispitivanje ulaska izmjenjivača u paralelni pogon s mrežom bez prisutnosti faze/nule,
- Ispitivanje odziva elektrane na prekid u faznom/nultom vodiču mreže,
- Ispitivanje izlaska elektrane iz paralelnog pogona s distribucijskom mrežom,
- Ispitivanja djelovanja relejne zaštite pri odstupanju od uvjeta paralelnog pogona – provjera zaštite od otočnog rada elektrane,
- Mjerenje kvalitete električne energije na OMM-u kupca s vlastitom elektranom – prije priključenja elektrane,
- Mjerenje kvalitete električne energije na OMM-u kupca s vlastitom elektranom – s priključenom elektranom u pogonu.

### 1.8. Zaštita od munje, prenapona i nadstruje

Izmjenjivač ima ugrađene odvodnike prenapona klase II na ulaznoj strani, te su preko njih DC strujni krugovi zaštićeni od prenapona . U razvodne ormare ugrađuje se prenaponska zaštita klase C 25 kA. U svrhu uzemljenja sunčane elektrane koristit će se uzemljeno krovište.

Zaštita od nadstruje bit će izvedena cilindričnim osiguračima gPV karakteristike 1000V/12A za DC strujne krugove, dok je zaštita izmjenične strane predviđena automatskim osiguračem tipa B. Također će se koristiti četveropolne RCD sklopke tipa A 630/0,3A, A 250/0,3A.

### 1.9. Održavanje instalacija i opreme

Sunčana fotonaponska elektrana automatizirano je postrojenje koje ne zahtijeva posebne uvjete korištenja u normalnom i prijelaznom radu. Intervencije stručnih osoba potrebne su samo u slučajevima kvara pojedinih komponenti.
Oprema predviđena za ugradnju u projektiranu sunčanu elektranu vrhunske je kvalitete i tehnologije te zbog toga zahtijeva minimalno održavanje. Održavanje treba izvoditi prema uputama i preporukama proizvođača opreme i zahtijevima tehničkih propisa i normi u pogledu zaštite na radu. Proizvođač opreme u svojim uputama propisuje periodičnost i opseg pregleda, servisiranja, ispitivanja i kontrolnih mjerenja.

Osnove održavanja su:

- Vizualni pregled modula i pranje površine vodom (posebno treba obratiti pažnju na pucanje okvira, pucanje stakla i defekte na priključnoj kutiji, u pravilu bi periodično trebalo isprati nečistoću s fotonaponskih modula s obzirom na to da se moduli postavljaju pod blagim nagibom)
- Čišćenje filtera na ventilatorima pretvarača i razvodnih ormara
- Pritezanje vijčanih spojeva
- Pregled i obnavljanje oznaka (posebno obratiti pažnju na strelice koje označavaju tok energije)
- Pregled stanja automatskih osigurača
- Pregled stanja FID sklopki
- Pregled odvojnika prenapona
- Zamjena baterija u pretvaračima

## 1.10. Nosiva konstrukcija fotonaponskih modula

Nosiva konstrukcija se sastoji od tipskih atestiranih aluminijskih nosača na koje se montiraju fotonaponski paneli.

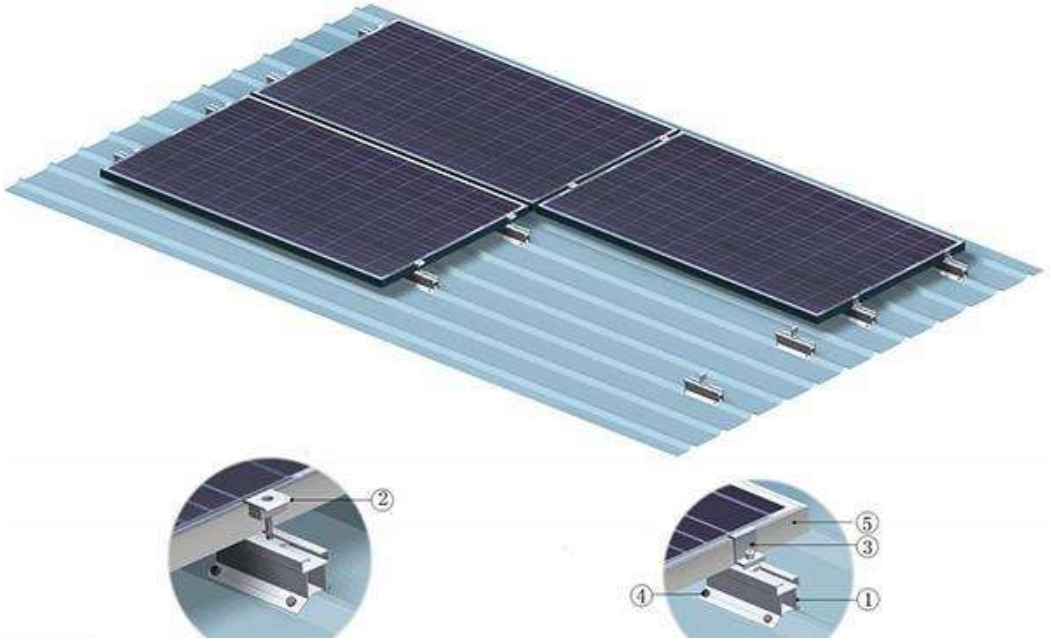


Noseće kuke se pričvršćuju na limenu konstrukciju krova te se povezuju „C“ profilima na koje se pomoću posebnog pribora učvršćuju fotonaponski paneli.
Nosači za trapezni lim pričvršćuju se izravno na metalni lim, čime se uklanja potreba za dugim tračnicama i pričvršćivanjem EPDM brtvila predfabricirana pod svim stezaljkama za pričvršćivanje i pričvršćivače za dvostruku zaštitu od propuštanja i vodonepropusnost treće strane.



## 1.11. Spajanje i nadzor rada fotonaponske elektrane preko WEB servera

Nadzor i praćenje rada fotonaponske elektrane ima bitnu ulogu kod većeg broja fotonaponskih modula jer omogućuje rano otkrivanje i rješavanje problema. Obzirom na spomenute zahtjeve najbolje je rješenje spajanje sustava na Internet mrežu. Spajanje se može izvesti na dva načina: prvo je rješenje preko ugrađenog WEB servera koji zadovoljava zahtjeve distribuiranog sustava, a drugo je rješenje ugradnja Wi-fi modula.

WEB server je mikrokontroler koji je spojen na internet i na kojem se nalazi WEB stranica i pripadajuća programska podrška. Pristup podacima s mikrokontrolera se tako može ostvariti preko računala ili mobitela koji su povezani na mrežu. Primjer spajanja više izmjenjivača na Web server prikazan je na slici:

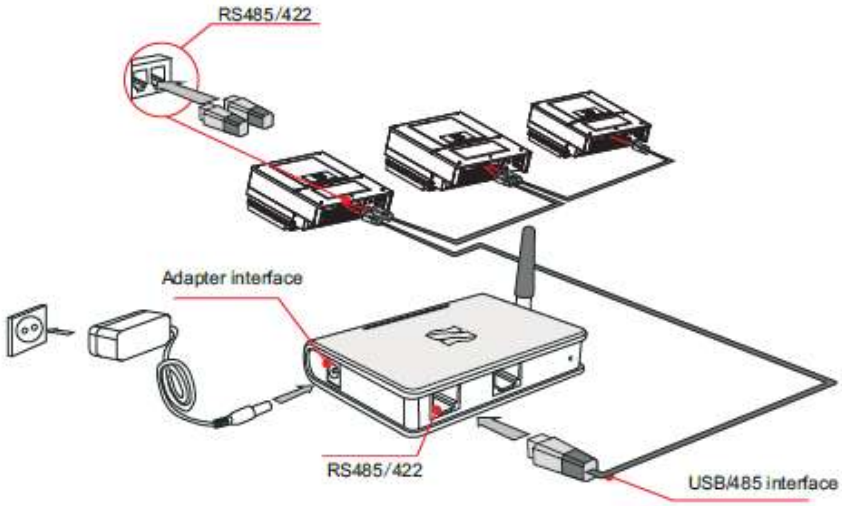

## 1.12. Sustav zaštite od udara munje

OPĆENITO

Predmetna građevina, koja se štiti od pražnjenja atmosferskog elektriciteta, ima u tlocrtu pravilan geometrijski oblik sa ravnim krovom. Izvesti će se gromobranska instalacija klasičnog tipa, tzv. Faradayev kavez napravljen od metalnih Fe-Zn vodova, pravilno postavljen na i oko štićenog objekta, te dobro uzemljen. Dimenzije i izvođenje sustava zaštite od munje, odnosno gromobranske instalacije trebaju ispuniti slijedeće uvjete:

- **električnu sigurnost**
- **mehaničku čvrstoću**
- **otpornost protiv korozije**
- **ne zagrijavanje gromobranskih vodova**
- **ekonomičnost i estetiku**

HVATALJKE

Kao hvataljka poslužit će nam krovni vodovi / hvataljke aluminijski okrugli vod promjera 8 mm položena na nosače po rubovima i u sredini krova, koji sa odvodima čine Faradevev kavez. Širina "oka" tako stvorene mreže, sukladno proračunu nužnosti i razine zašite od munje (vidi poglavlje 5), ne smije iznositi više od 15x15m (prema pripadnom Tehnički propis za sustave zaštite od djelovanja munje na građevinama (NN 87/2008, 33/2010)). Sve metalne mase na krovu treba najkraćim putem galvanski povezati sa gromobranskom instalacijom.

VODOVI I SPOJEVI

Spojeve trake sa metalnim dijelovima objekta izvesti atestiranim spojnicama ili zavarivanjem. Svi spojevi moraju biti izvedeni tako da se ne mogu olabaviti.

## 1.13. Mjerenje i održavanje sustava zaštite od djelovanja munje (LPS)

Održavanje sustava mora biti takvo da se tijekom trajanja građevine očuvaju njegova tehnička svojstva i ispunjavaju zahtjevi određeni projektom i važećim tehničkim propisom. Održavanje sustava podrazumijeva periodičke preglede i ispitivanja sustava te izvođenje radova kojima se sustav zadržava ili vraća u stanju određeno projektom. Ispunjavanje propisnih uvjeta održavanja sustava dokumentira se u skladu sa ovim projektom te zapisnicima o pregledima, ispitivanjima i radovima na održavanju sustava u skladu s važećim tehničkim propisom. Svrha je pregleda da zajamči:

- da je LPS u skladu s projektom;
- da su svi dijelovi LPS u dobrom stanju, da mogu obavljati projektirane funkcije te da nisu zahrđali;
- da su sve naknadno izvedene kovinske instalacije ili konstrukcije u zaštićenom prostoru spojene na odgovarajući način na LPS ili njegovo proširenje.

Preglede treba izvoditi u fazama:

- pregled tijekom izvedbe objekta da bi se provjerila ugradnja svih gradbenih elemenata,
- pregled nakon postavljanja LPS-a radi provjere, da je izveden u skladu s projektom,
- periodično ponovljeni pregledi u vremenskim razmacima sukladno nivou LPS-a,
- dodatni pregledi nakon promjena i popravaka ili nakon saznanja da je objekt bio pogođen udarom munje.

Ispitivanja moraju dokazati sukladnost s glavnim ili izvedbenim projektom sustava zaštite od djelovanje munje, normama i Zakonom o gradnji. Za provedbu redovitih i izvanrednih ispitivanja te provedbu održavanja u skladu s rezultatima ispitivanja odgovoran je vlasnik građevine. Nakon pregleda i ispitivanja, eventualni nedostaci moraju se otkloniti u što kraćem roku.

Tablica 1. Broj pregleda po razredu zaštite

| Razina zaštite | Vizualni pregled (godišnje) | Kompletan pregled (godišnje) | Kritični sustavi, potpuna kontrola (godišnje) |
|---|---|---|---|
| I | 1 | 2 | 1 |
| II | 1 | 4 | 2 |
| III/IV | 2 | 6 | 3 |

Sve veće metalne mase na objektu vezati na uzemljenje građevine. Spojeve izvesti zavarivanjem ili tvrdim lemom. Ostale metalne mase u objektu će preko sistema zaštite od previsokog dodirnog napona biti povezane na uzemljenje građevine. Ovim povezivanjem na zajedničko uzemljenje postiže se izjednačavanje potencijala svih metalnih masa.
Posebnu pažnju posvetiti uzemljenju metalnih okvira vrata, metalnih ograda.
Obaveza je svakog izvođača radova da izvrši kvalitetno uzemljenje svoje opreme koju ugrađuje, a za koju je potrebno uzemljenje. Prije samog izvođenja svi izvođači trebaju predočiti popis točaka za uzemljenje svoje opreme, te isti proslijediti izvođaču gromobranske instalacije i uzemljenja, kako bi isti optimalno priredio trase za povezivanje na centralno uzemljenje građevine. Postojeća uzemljenja metalnih masa na fasadi, potrebno je zadržati.

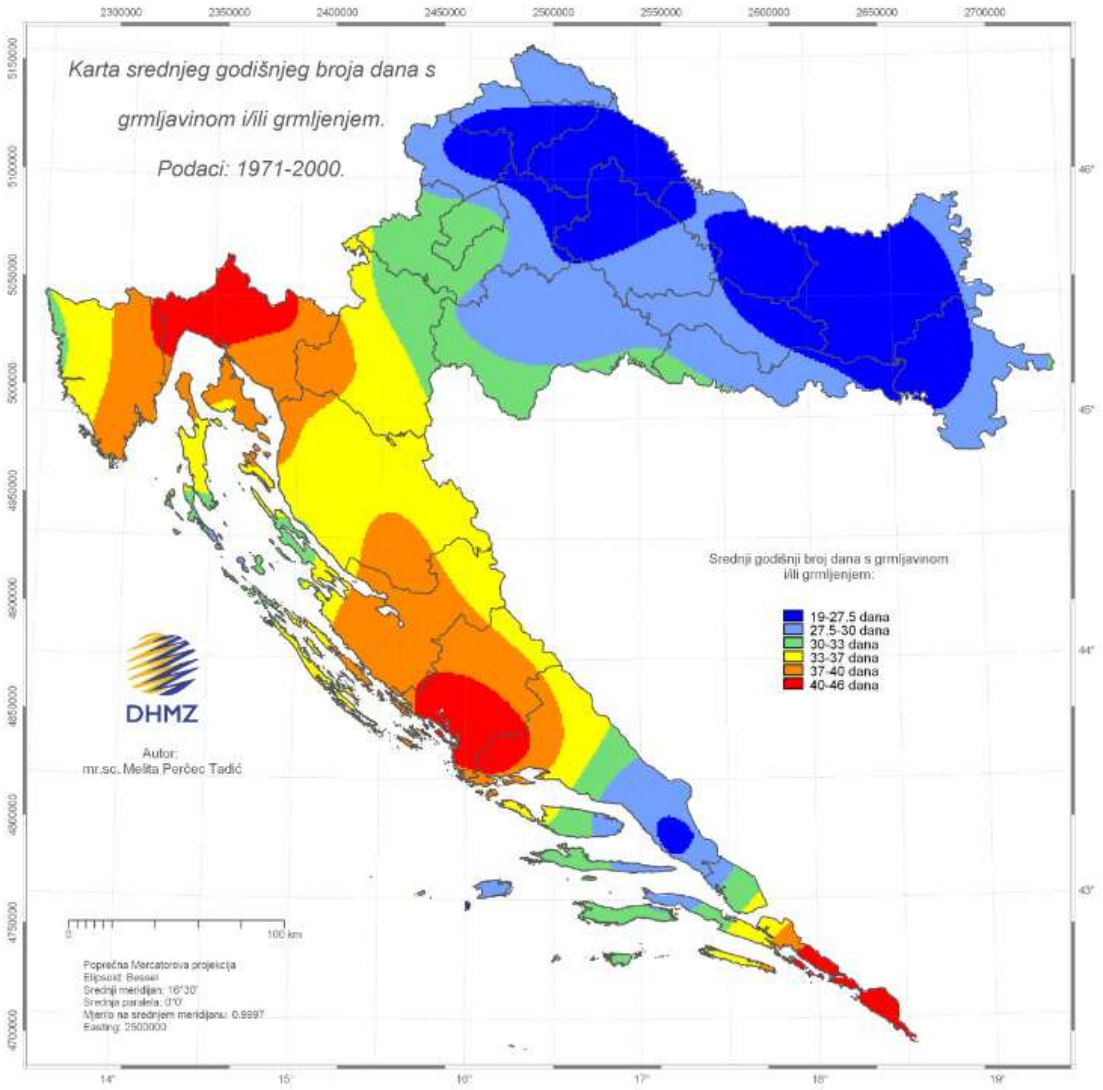


## 1.14. Zaštita

Zaštita od indirektnog napona dodira na objektu izvesti će se automatskim isklapanjem napajanja u TN-C-S sustavu uz primjenu nadstrujnih zaštitnih uređaja i zaštitnih uređaja diferencijalne struje - FID sklopka .
Instalacijski se zaštita provodi na taj način da će se u napojnom vodu za svako trošilo pored faznih i nultog vodiča polagati i posebni (žuto-zeleni) koji će se spajati na zaštitni kontakt na svakom trošilu s jedne strane, te na zaštitnu sabirnicu u razdjelniku s druge strane. Spajanje zaštitne i neutralne sabirnice (nulovanje) će se izvesti samo u glavnim razvodnim ormarima - GRO.
Zaštita od direktnog dodira predviđena je izoliranjem, postavljanjem opreme u odgovarajuća kućišta i izvan dohvata ruku. Na svim djelovima električne instalacije primjenjena je odgovarajuća mehanička zaštita koja ujedno sprečava i direktan dodir s dijelovima pod naponom. Uređaji u otvorenoj izvedbi ( sabirnice, osigurači, kontakti prekidača, sklopke i dr. ) postavljeni su u zatvorenom kućištu, odnosno u razvodne ormare. Vrata razvodnih ormara mogu se zaključati, a na vrata se postavljaju oznake upozorenja o približavanju dijelova pod naponom i oznaka sustava zaštite od indirektnog dodira. Ispred razvodnih ormara obavezan je manipulativni prostor min 0.8m.

Predviđena je zaštita električnih vodova od mehaničkog oštećenja uvlačenjem u PVC cijevi. Odabrani instalacijski materijal i uređaji odgovaraju mjestu ugradnje i normama. Osiguran je lak

pristup razvodnim ormarima koji će se izvesti kao poliester ormari sa vratima i tipski plastični. Predviđena je ugradnja svih potrebnih elemenata prema jednopolnoj shemi, a oprema pod naponom zaštićena je pertinaksom. Zaštita glavnih napojnih vodova od struje kratkog spoja izvedena je visokoučinskim niskonaponskim osiguračima tipa NP (NVO). Zaštitu ostalih vodova izvesti rastalnim odnosno automatskim osiguračima i zaštitnim prekidačima: osigurače i prekidače postaviti na početak vodova i na sva mjesta na kojima se smanjuje presjek vodiča. Zaštita el. instalacije od prenapona izvedena je na nivou cijelog objekta odvodnicima prenapona klase 1 ( B) u glavnom razvodnom ormaru - GRO-u i odvodnicima klase 2 ( C ) u podrazvodnim ormarima.

### 1.15. Izjednačenje potencijala metalnih masa – unutarnja zaštita

Glavno izjednačenje potencijala objekta izvesti u ormariću za izjednačenje potencijala (IP) koji se nalazi pored glavnog razdjelnika. To je galvansko povezivanje svih vodljivih dijelova zgrade preko kojih bi se u slučaju proboja izolacije ili atmosferskog pražnjenja mogao prenijeti opasni napon dodira. Izjednačenjem potencijala otklanjaju se potencijalne razlike između zaštitnih vodiča i vodljivih dijelova zgrade. Prilikom izjednačenja potencijala međusobno se povezuju slijedeće instalacije: vodovodna instalacija, instalacija centralnog grijanja, gromobranska instalacija, plinska instalacija, priključak temeljnog uzemljivača, PE vodič glavnog razvodnog ormara, antenski uređaj, telefonski ormar, armirano betonske i čelične konstrukcije i sl. Dodatno izjednačenje potencijala predviđeno je u prostorima sprinkler stanice, i prepumpne stanice prstenom za izjednačenje potencijala (Fe/Zn 30x4mm). Nakon završetka radova instalaciju pregledati i ispitati i o tome izdati atest, te pustiti u pogon. Sve veće metalne mase unutar objekta kao i na objektu vezati na gromobransku instalaciju, odnosno na uzemljenje građevine. Ostale metalne mase u objektu će preko sustava zaštite od previsokog dodirnog napona biti povezane na uzemljivač. Ovim povezivanjem na zajedničko uzemljenje postiže se izjednačavanje potencijala.

SPECIFICIRANA SVOJSTVA, POTVRĐIVANJE SUKLADNOSTI I OZNAČAVANJE

Svi elementi zaštite od munje moraju imati odgovarajuće ateste i certifikate prema normi HRN lEC 61643-12. Tehnička svojstva hvataljki, odvoda, uzemljivača, spojnih elemenata, odvodnika i ostale opreme za sustav moraju zadovoljavati sve uvjete prema normi HRN 50160-2, HRN 50160-1, HRN 61643-11.

Kontrola građevnih proizvoda prije gradnje:
Građevni proizvod za kojeg je sukladnost potvrđena i izdana isprava o sukladnosti smije se ugraditi na građevinu ako je sukladna zahtijevima projekta te građevine.

NAPOMENA:
Nakon izrade instalacije, izvođač je dužan dati garanciju na kvalitetu izvedenih radova i uspostaviti revizionu knjigu sa atestom mjerenja otpora uzemljenja. Mjerenje treba izvesti u sušno doba godine. Otpor uzemljenja mjeri se prvi put nakon završetka temelja.

Svi kabeli koji se spajaju na sabirnice uzemljenja moraju imati odgovarajuću kabelsku stopicu, a sam spoj se izvodi čvrstom vijčanom vezom.
Međusobno povezivanje traka izvesti vijčanim spojem M10 i to za glavne sa tri vijka, a za ostalo sa 2 vijka.
Tamo gdje se ne može ostvariti vijčani spoj (cijevi i sl.) koristiti odgovarajuće vruće pocinčane čelične obujmice.

Uzemljenje metalnim masa izvesti vodičima žutozelene boje kako slijedi:

- fan-coil s pripadajućim kanalima tlaka i odsisa P/F 6mm$^2$
- sve cjevovode odgovarajućim obujmicama kabelom P/F 6mm$^2$
- premoštenjima ventila, prirubnica i sl. Cu pletenica 16mm$^2$
- kutije za izjednačenje potencijala P/F 10mm$^2$
- ostale metalne mase okvira vratiju,prozora i s. Fe/Zn 25x3mm ili P/F 10mm$^2$

- Kod telefonske i informatičke instalacije potrebno je posebnim vodičem za uzemljenje (P/F 1x16mm$^2$) povezati sve telefonske ormare i eventualne terminalske ormare na zaštitnu sabirnicu najbližeg elektroenergetskog razdjelnika.

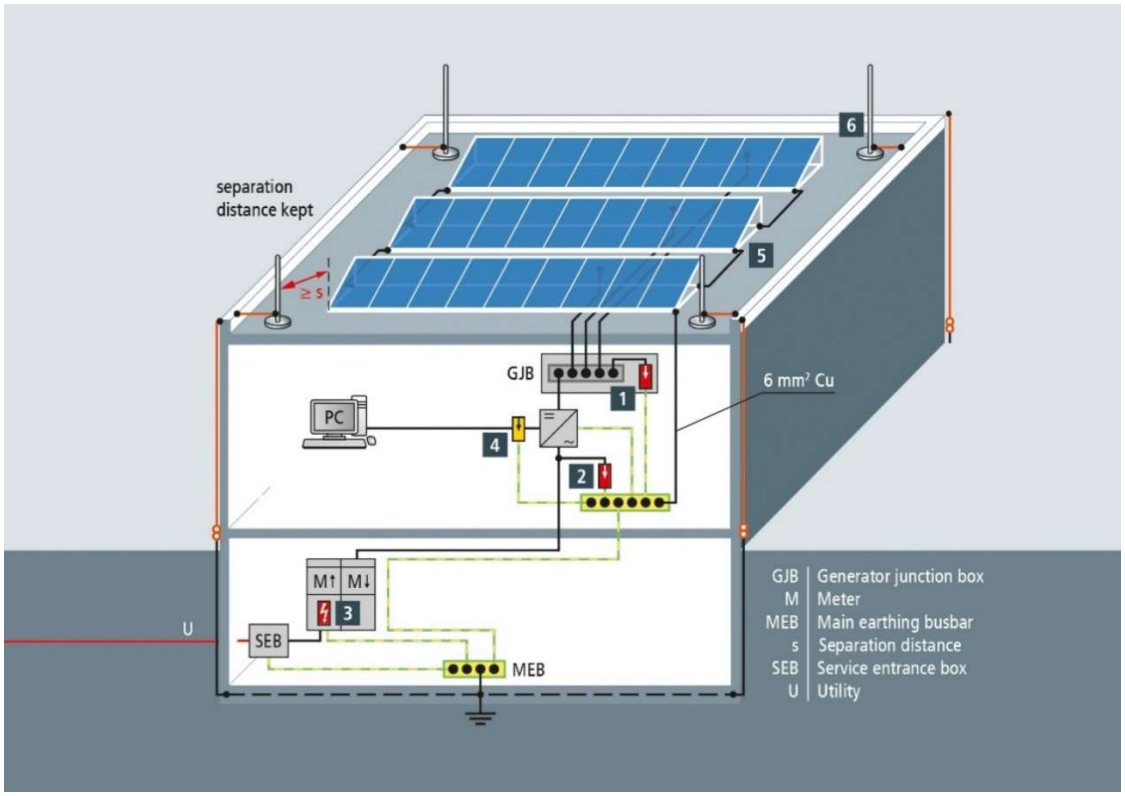


Projektant:
Petar Lukičević struč.spec.ing.el.

PETAR LUKIČEVIĆ
struč.spec.ing.el.
E 2636 OVLAŠTENI INŽENJER
ELEKTROTEHNIKE




This drawing is the property of the author and may not be used or reproduced without permission.
Sve mjere obavezno provjeriti na licu mjesta prije početka radova. Ovaj nacrt se ne smije koristiti za izradu radioničkih nacrta.

PETAR LUKIČEVIĆ
struč.spec.ing.el.
E 2636 OVLAŠTENI INŽENJER ELEKTROTEHNIKE

| | | | |
|---|---|---|---|
| Faza proj.: | Glavni projekt | | |
| Gl. projektant: | Mladen Žužić, dipl.ing.stroj. | INOVAPRO | |
| Projektant | Petar Lukičević struc.spec.ing.el. | | |
| Suradnik | Dominik Šinkovec bacc.ing.el. | OIB:75232829086 | www.inovapro.hr |
| Suradnik | Ante Cerljuka struc.spec.ing.el. | | |
| Investitor: | BRODOSPLIT d.o.o. Put Supavla 21, Split 21 000 | Datum: | 01/2021 |
| Građevina: | PROJEKTNA DOKUMENTACIJA PROIZVODNOG POGONA-TVRTKE BRODOSPLIT d.d. | ZOP | 105620 |
| Lokacija: | k.č.br. 18/3, 18/5, 18/6, 18/13, 18/16, 18/18, 18/19 k.o. Split k.č.br. 18/21, 18/28, 18/48, 18/49, 18/50, 18/106, 18/110 k.o. Split | M: 1:1000 | T.D. 105620-PN |
| Sadržaj: | 1. Situacija | List 1/1 | Crtež 1. |

# TS14

Postojeći usponski vod do krovne hvataljke

M.S. 01 · M.S. 02 · M.S. 03 · M.S. 04 · M.S. 06

INV 1. INV 2. INV 3. INV 4. INV 5. INV 6. INV 7. INV 8. INV 9.

3x(NA2XY 4x70mm² +P/F35mm²)

NA2XY 4x150mm² +P/F 1x95mm²)

RO-E12

4x(NA2XY 4x150mm² +P/F 1x95mm²)

LOP04 · SON 16

M.S. 12 · M.S. 11 · M.S. 10 · M.S. 09 · M.S. 08 · M.S. 07

Postojeći usponski vod do krovne hvataljke

SON 16

INV 10. INV 11. INV 12. RO-E2.2

3x(NA2XY 4x70mm² +P/F35mm²)

LOP03

M.S. 13 · M.S. 14 · M.S. 15 · M.S. 16 · M.S. 17

Postojeći usponski vod do krovne hvataljke

LEGENDA:

- gromobranski vodič AH1 Al Ø8mm
- traka za uzemljenje RH1 Rf 30x3,5mm
- A — spona za međusobno povezivanje gromobranskih vodiča KON04
- B — spona za povezivanje gromobranskog vodiča – mjerna križna spona KON02A
- G — spona za povezivanje trake za uzemljenje KON01
- SON 16 — Krovni nosač
- M.S. — Mjerni spoj
- LOP0N — Loveća palica visine h=Nm za zaštitu vanjskih klima uređaja odzračnika i slično
- Usponski vod sa temeljnog uzemljivača prema krovnoj hvataljci
- Sigurnosni radijus štapne hvataljke

DETALJI SAVIJANJA Fe/Zn Trake – opasnosti od pojave luka

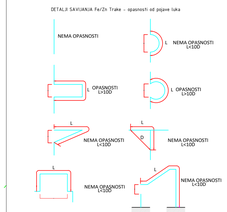



PETRA LUKČEVIĆ
struč.spec.ing.el.
E 3434 OVLAŠTENI INŽINJER ELEKTROTEHNIKE


| | | | |
|---|---|---|---|
| Faza proj.: | Glavni projekt | | |
| Gl. projektant: | Mladen Žužić, dipl.ing.stroj. | INOVAPRO | |
| Projektant: | Petar Lukčević struč.spec.ing.el. | | |
| Suradnik | Dominik Sinković bacc.ing.el. | OIB:75233829086 | www.inovapro.hr |
| Suradnik | Ante Čerluka struc.spec.ing.el. | | |
| Investitor: | BRODOSPLIT d.d., Put Supavla 21, 21000 Split OIB: 18556900592 | Datum: | 01/2021 |
| Građevina: | Projektna cjelina proizvodnog pogona turtle Brodosplit d.d. | ZOP: | 105620 |
| Lokacija: | k.č.br. 1675, 1675, 1676, 1677/1, 1677/6, 1677/8, 1677/9 k.o. Split k.č.br. 1677/1, 1677/8, 1674/8, 1674/9, 1674/10, 1677/5 k.o. Split | M: | 1:100 T.D. 105620-PR |
| Sadržaj: | 2. Tlocrt fotonaponske elektrane - hala za proizvodnju dizel motora | List: | 1/3 Crtež 2. |


This drawing and all the information contained in it are the copyright of INOVAPRO d.o.o. Any unauthorized usage empowers INOVAPRO d.o.o. to indemnification. All rights reserved.

Korištenje i reklaproiranje svih podataka dozvoljeno isključivo uz pisanu suglasnost. Svaka povreda autorskih prava podliježe kaznenoj odgovornosti. Ovaj crtež i svi podaci na njemu vlasništvo su društva INOVAPRO d.o.o.

This drawing and all the information contained in it are the copyright of INOVAPRO d.o.o.
Any unauthorized copies prohibited! INOVAPRO d.o.o. is trademark/brand. All rights reserved.

Konfliktna s radiljevima crta prvih okvira obilježena. Sva ostala izvršena
bez fleh i ne zahtjeva rušenja radilica bez suglasnosti INOVAPRO d.o.o.

Krovna hvataljka
Al Ø8mm²

Postojeći usponski vod
do krovne hvataljke

M.S. 19
POZ1

M.S. 20
POZ1

M.S. 21
POZ1

M.S. 01
POZ1

M.S. 02

M.S. 03

M.S. 04

M.S. 05

M.S. 06

M.S. 07

M.S. 08
POZ2

SON 16

LOP03

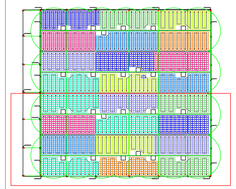

LEGENDA:

- gromobranski vodič Alf Al Ø8mm
- traka za uzemljenje RHF RF 30x3,5mm
- spona za nedvojedno povezivanje gromobranskih vodiča KONEL
- spona za povezivanje gromobranskog vodiča – ravna krilna spona KONEXA
- spona za povezivanje trake za uzemljenje KONEI
- Krovni nosač
- Mjerni spoj
- Lovežá palica visine h=8m za zaštitu vanjskih klima uređaja odzračnika i sličnu
- Usponski vod sa fleksibilnog uzemljivačkog praska krovnog hvatlajci
- Sigurnosni radijus štapne hvatalike

DETALJI SASTAVLJANJA FeZn Traka – spojevoviti od pocink lima

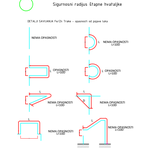

PETRA LUKOVNIC
struč.spec.ing.el.
E 3534
DOLATEVA NEŽMLJER
D.O.O.TVRTKE
[signature]

| | | | |
|---|---|---|---|
| Faza proj.: | Glavni projekt | | |
| Gl. projektant: | Mladen Zužić, dipl.ing.stroj. | INOVAPRO | |
| Projektant: | Petar Lukšević struč.spec.ing.el. | | |
| Suradnik | Dominik Šinković bacc.ing.el. | | |
| Suradnik | Anita Čerlaka struc.spec.ing.el. | OIB:75232829086 | www.inovapro.hr |
| Investitor: | BRODOSPLIT d.d., Put Supavla 21, 21000 Split OIB: 18508800102 | Datum: | 01/2021 |
| Građevina: | Projektna cjelina proizvodnog pogona turbe Brodosplit d.d. | ZOP: | 105620 |
| Lokacija: | k.č.br. 16/3, 16/5, 16/9, 16/10, 16/16, 16/18, 16/19 k.o. Split k.č.br. 16/21, 16/26, 16/48, 16/49 16/50, 16/108, 16/112 k.o. Split | M: 1:100 | T.D. 105620-PK |
| Sadržaj: | 1. Tlocrt fotonaponske elektrane - Pole 3 i 4 i Pole 5 i 6 | List: 1/3 | Crtež: 1. |

This drawing and all the information contained in it are the copyright of INOVAPRO d.o.o.
Any unauthorized usage (document INOVAPRO d.o.o.'s trademark) from 3rd rights reserved.

Konfiguracija i raspored pozicija svih glavnih električnih, fizičkih i drugih značajki prikazanih na ovom nacrtu može se mijenjati u ovisnosti o odabranoj tehnologiji i proizvođaču.
Ovaj nacrt i sve njegove sastavnice ne smiju se umnožavati, kopirati, prenositi ili koristiti u bilo kojem obliku bez prethodnog pisanog odobrenja tvrtke INOVAPRO d.o.o.

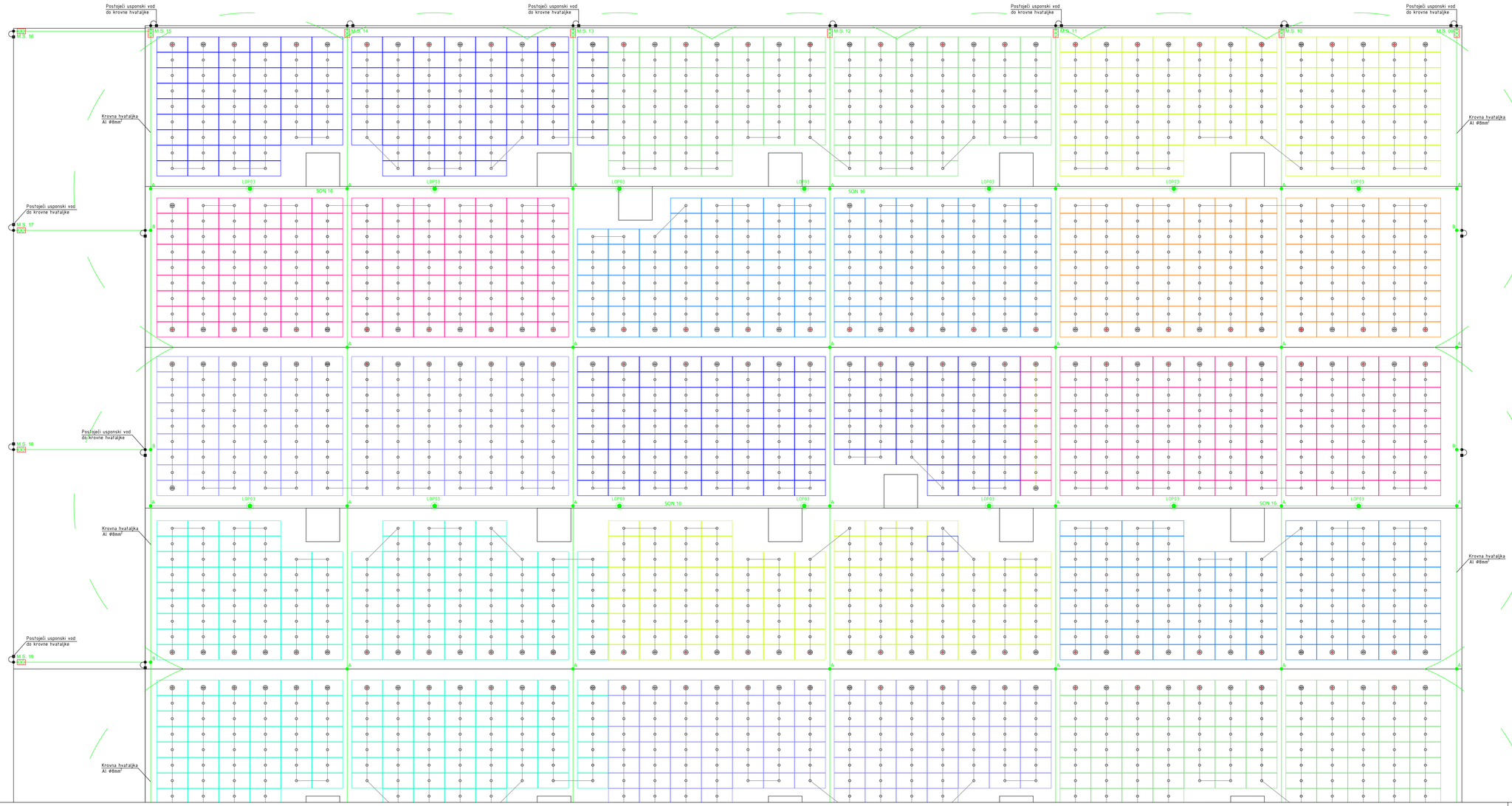


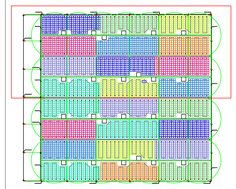

LEGENDA

- Krovni nosač
- Mjerni spoj
- LOP03 — Lovorika palica visine h=9m za zaštitu vanjskih klima uređaja odvodnika i sličnu
- Usponski vod sa temeljnog uzemljivača prema krovnoj hvataljci
- Sigurnosni radijus štapne hvataljke

DETALJI SASTAVLJANJA FeZn Traka – spajanje i ekspanzija

PETRA LUKOVIĆ
struč.spec.ing.el.
E.broj
DOLAZEĆEG INŽENJERA
ELEKTROTEHNIKE

| | | | |
|---|---|---|---|
| Faza proj.: | Glavni projekt | | |
| Gl. projektant: | Mladen Žužić, dipl.ing.stroj. | | |
| Projektant: | Petar Lukšević struč.spec.ing.el. | | |
| Suradnik | Dominik Šinković bacc.ing.el. | | |
| Suradnik | Ante Čerlaka struč.spec.ing.el. | | |
| Investitor: | BRODOSPLIT d.d., Put Supavla 21, 21000 Split OIB: 18536850107 | Datum: | 01/2021 |
| Građevina: | Projektna cjelina proizvodnog pogona turbe Brodosplit d.d. | ZOP: | 105620 |
| Lokacija: | k.č.br. 1621, 1631, 1635, 1815, 1817/1, 1817/2, 1817/3 k.o. Split; k.č.br. 1621/1, 1621/6, 1634, 1634/1 1635/1, 1635/2, 1817/2 k.o. Split | M: 1:100 | T.D. 105620-PR |
| Sadržaj: | 1. Tlocrt fotonaponske elektrane - Hala 3 i 4 i Hala 5 i 6 | List: 3/3 | Crtež: 1. |

INOVAPRO

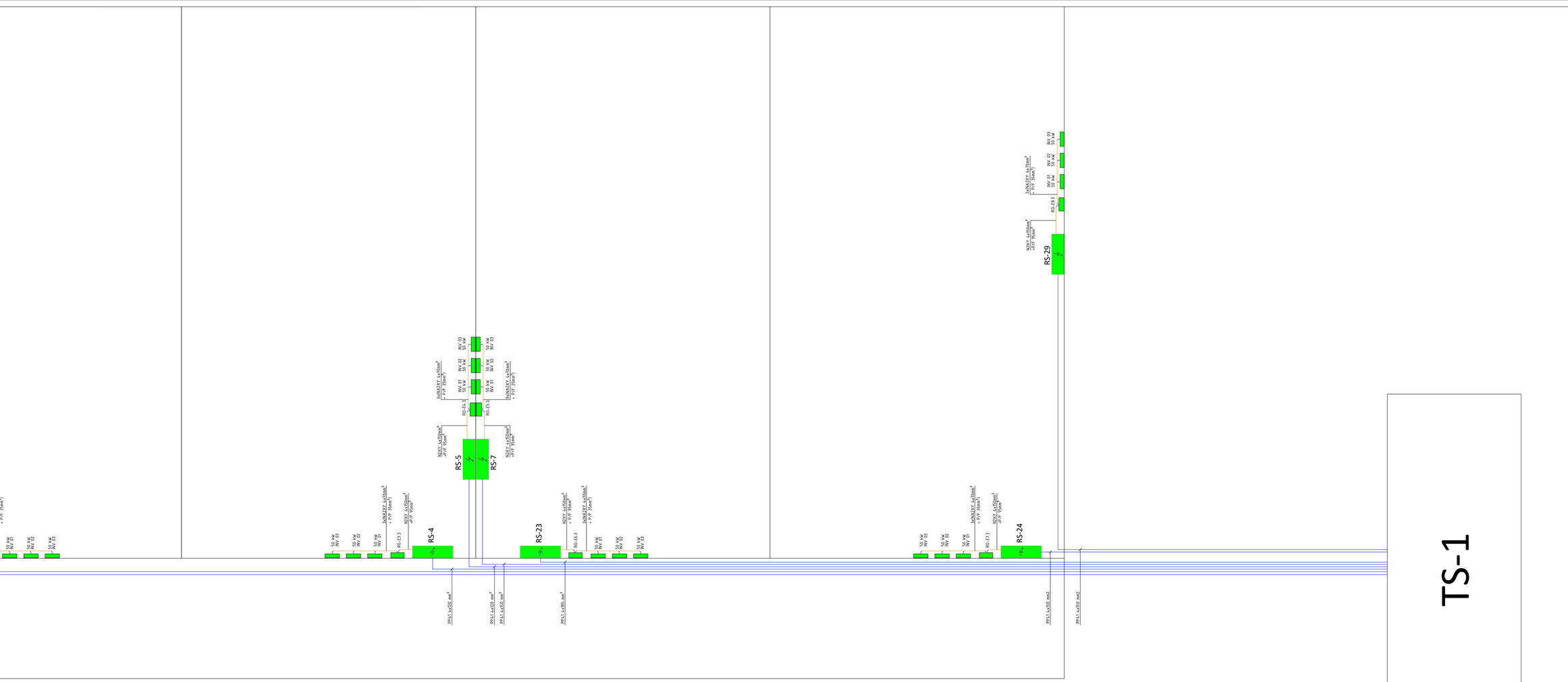


| | | | |
|---|---|---|---|
| Faza proj.: | Glavni projekt | | |
| Gl. projektant: | Mladen Žužić, dipl.ing.stroj. | | |
| Projektant: | Petar Lučić, struč.spec.ing.el. | | |
| Suradnik | Dominik Šinković bacc.ing.el. | | |
| Suradnik | Ante Cerkala struč.spec.ing.el. | | |
| Investitor: | BRODOSPLIT d.d., Put Supavla 21, 21000 Split OIB: 18508850102 | Datum: | 01/2021 |
| Građevina: | Projektna cjelina proizvodnog pogona turbe Brodosplit d.d. | ZOP: | 105620 |
| Lokacija: | k.č.br. 1671, 1671, 1670, 1671, 1671/6, 1671/8, 1671/9 k.o. Split k.č.br. 1672/1, 1672/6, 1674/6, 1674/8 1674/9, 1671/12 k.o. Split | M: 1:100 | T.D. 105620-PN |
| Sadržaj: | 5. Tlocrt fotonaponske elektrane - Hale 3 i 4 i Halle 5 i 6 | List: 9/3 | Crtež: 5. |

PETRA LUKOVNIC
struč.spec.ing.el.
E 8664
OVLAŠTENI INŽENJER ELEKTROTEHNIKE

This drawing and all the information contained in it are the copyright of INOVAPRO d.o.o.
Any unauthorised usage (inclusion) INOVAPRO d.o.o. to indemnification, its rights reserved.

Konfiguracija i raspoloživost svih navedenih sistema podliježe žurbi prema proračunu
Only Report is not subject to public consultation by authorized INOVAPRO d.o.o.

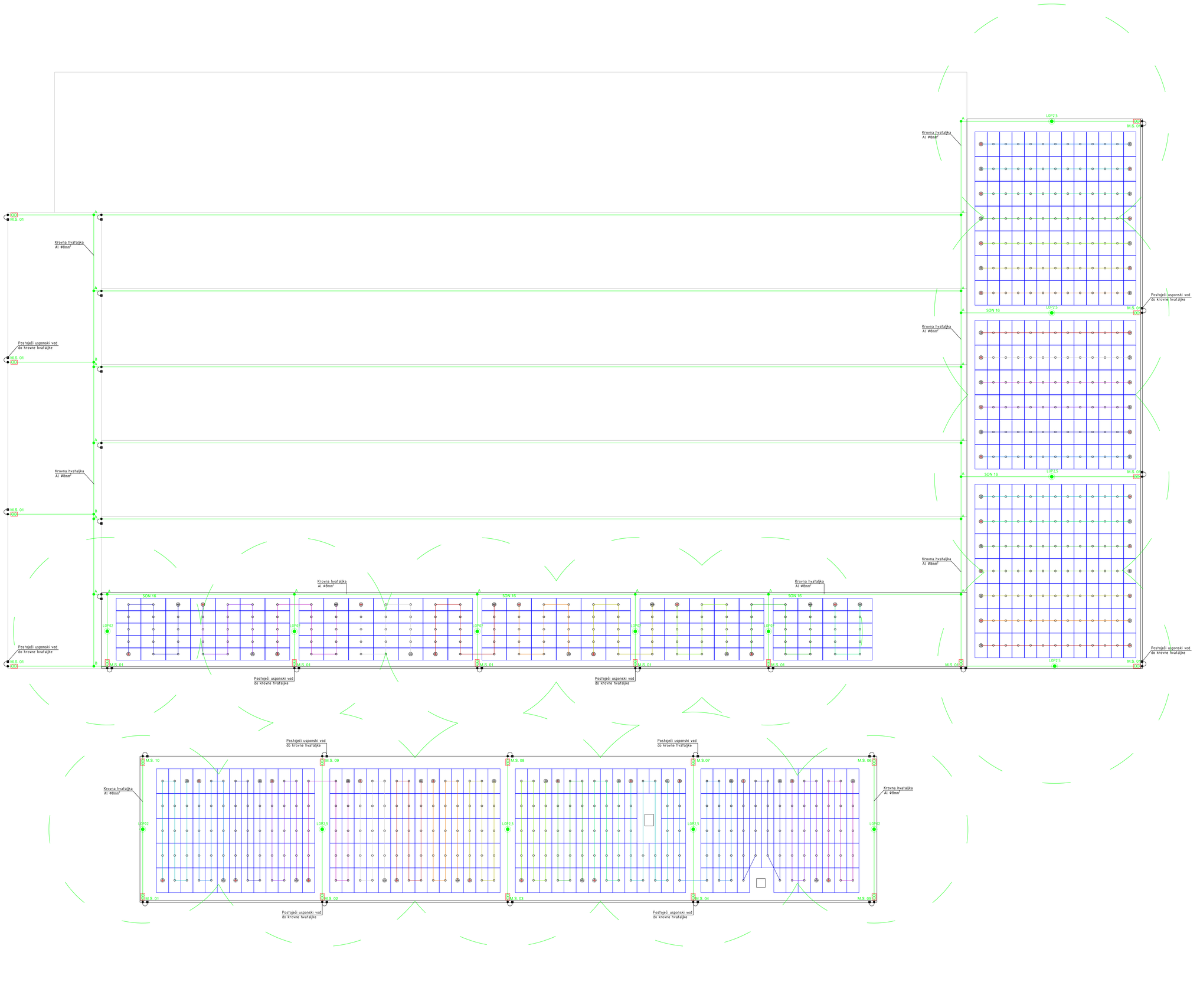


LEGENDA:

- gromobranski vodič Ant Al Φ8mm
- traka za uzemljenje Rmt FF 30x3,5mm
- spona za nadzemno povezivanje gromobranskih vodiča KONO1
- spona za povezivanje gromobranskog vodiča i ojačnja križna spona KONO2A
- spona za povezivanje trake za uzemljenje KONO1
- Krovni nosač
- Mjerni spoj
- Lovčeća palica visine h=4m za zaštitu vanjskih klima uređaja odstalnika i sličnu
- Usponski vod sa temeljnog uzemljivača prema krovnoj hvatalji
- Sigurnosni radijus štapne hvataljke

DETALJI SASTAVLJA Tvrtka - spojevisti od pojne tele

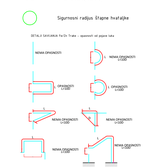


PETRA LUKOŽNIĆ
mr.sc.ispec.ing.el.
E 3636 OVLAŠTENI INŽENJER ELEKTROTEHNIKE

| | | | |
|---|---|---|---|
| Faza proj.: | Glavni projekt | | |
| Gl. projektant: | Mladen Žulić dipl.ing.stroj. | | |
| Projektant | Petar Lukšević struc.spec.ing.el. | | |
| Suradnik | Dominik Šinković bacc.ing.el. | | |
| Suradnik | Ante Čerlaka struc.spec.ing.el. | OIB:75232829288 | www.inovapro.hr |
| Investitor: | BRODOSPLIT d.d., Put Supavla 21, 21000 Split OIB: 18524080016 | Datum: | 01/2021 |
| Građevina: | Gromobranska instalacija usponskog pogona turbe Brodosplit d.d. | ZOP: | 105620 |
| Lokacija: | K.o. 1672, 1673, 1675, 1678, 1673, 1670/2, 1670/8, 1670/9 k.o. Split k.č.br. 1621/1, 1621/6, 1624/1 1625/2, 1621/26, 1621/27 k.o. Split, MI | 1:100 | T.D. 105620 PR |
| Sadržaj: | 4. Tlocrt fotonaponske elektrane - Proizvodna hala s pripadajućom dograđenjem i ograda antikorozivne zaštite | List 1/2 | Crtež 4. |

This drawing and all the information contained in it are the copyright of INOVAPRO d.o.o.
Any unauthorized usage whatsoever INOVAPRO d.o.o. is to indemnify from all rights reserved.

Kvalitetna u održavanje cijela građevina ekološka. Sva prava pridržana
Svu štetu i sve troškove koji budu uzrokovani nepoštivanjem ovih uvjeta snosi INOVAPRO d.o.o.

TS-1

PP41 4x240
postojeći odvod do TS1

50 kW
INV 01

50 kW
INV 02

50 kW
INV 03

RO-E14

N2XY 4x150mm²
+P/F 95mm²

3x(NA2XY 4x70mm²
+ P/F 35mm²)

RS-32

PP00 4x120
postojeći odvod do TS1

RS-28

N2XY 4x150mm²
+P/F 95mm²

2x(NA2XY 4x70mm²
+ P/F 35mm²)

RO-EZ 4

INV 01
50 kW

INV 02
50 kW

LEGENDA

- grom
- trak
- spo
- spo
- spo
- SON 16
- MS
- LSPON
- Uja
- Sig

PETRA LUKOVIĆ
struč.spec.ing.el.
E 5004 OVLAŠTENI INŽENJER ELEKTROTEHNIKE

| | | | |
|---|---|---|---|
| Faza proj.: | Glavni projekt | | |
| Gl. projektant: | Mladen Žužić, dipl.ing.stroj. | INOVAPRO | |
| Projektant: | Petar Luković struč.spec.ing.el. | OIB:75212579085 | www.inovapro.hr |
| Suradnik: | Dominik Šinković bacc.ing.el. | | |
| Suradnik: | Ante Cerduka struč.spec.ing.el. | | |
| Investitor: | BRODOSPLIT d.d., Put Supavla 21, 21000 Split | Datum: | 01/2021 |
| Građevina: | Projektna cjelina proizvodnog pogona tvrtke Brodosplit d.d. | ZOP: | 105620 |
| Lokacija: | k.č.br. 1825, 1826, 1827, 1828, 1829, 1830, 1831, 1832 k.o. Split<br>k.č.br. 1825/1, 1826/6, 1826/7, 1826/8, 1826/9, 1831/3 k.o. Split | M: | 1:100 T.D. 105620-PN |
| Sadržaj: | 4. Tlocrt fotonaponske elektrane - Proizvodna hala s pripadajućom drugačijom i ugrađa antikorozivne zaštite | List: | 2/2 Crtež 4. |

LEGENDA

- gromobranski vodič Ant Al 40mm
- traka za uzemljenje INT FF 30x3,5mm
- spona za međusobno povezivanje gromobranskih vodiča KONS.
- spona za povezivanje gromobranskog vodiča - sjenila krilna spona KONZ2A
- spona za povezivanje trake za uzemljenje KONZ1
- SON 16 Krovni nosač
- MS Mjerni spoj
- LSPON Lovela palica visine h=4m za zaštitu vanjskih kina uređaja odvodnika i sličnо
- Uzemnjenje od sa fotonaponskog uzemljivača preko krovnoj hvataljki
- Sigurnosni radijus štapne hvataljke

DETALJI SASTAVAKA FeZn Traka - spajanje sa pojas lata

NEMA OPASNOSTI

OPASNOST U ZONI

NEMA OPASNOSTI U ZONI

OPASNOST U ZONI

NEMA OPASNOSTI U ZONI

NEMA OPASNOSTI U ZONI

NEMA OPASNOSTI U ZONI

NEMA OPASNOSTI U ZONI

NEMA OPASNOSTI U ZONI

NEMA OPASNOSTI U ZONI

NEMA OPASNOSTI U ZONI

NEMA OPASNOSTI U ZONI

This drawing and all the information contained in it are the copyright of INOVAPRO d.o.o.
Any unauthorised copy violates Article 185 ZOPAV. Zabranjeno kopiranje, 2021. Sva prava pridržana.

Korištenje u nedopuštene svrhe povlači stegovnu odgovornost. Sva prava pridržana.
Ovaj fajl i / ili podaci na njemu, vlasništvo su društva INOVAPRO d.o.o.

Postojeći usponski vod do krovne hvataljke

M.S. 01

Postojeći usponski vod do krovne hvataljke

M.S. 02

3x(NA2XY 4x70mm² +P/F35mm²)

INV 1.

INV 2.

INV 3.

RO-E15

RS-9

N2XY 4x95mm² +P/F 1x50mm²

M.S. 03

Postojeći usponski vod do krovne hvataljke

M.S. 04

M.S. 05

Postojeći usponski vod do krovne hvataljke

M.S. 06

LOP03

LOP03

LOP03

LOP03

M.S. 12

M.S. 11

M.S. 10

M.S. 09

M.S. 08

M.S. 07

Postojeći usponski vod do krovne hvataljke

Postojeći usponski vod do krovne hvataljke

Postojeći usponski vod do krovne hvataljke

Postojeći usponski vod do krovne hvataljke

LEGENDA:

- gromobranski vodič Ant Al Ø8mm
- traka za uzemljenje INT FF 30x15mm
- A spona za međusobno povezivanje gromobranskih vodiča KON04
- B spona za povezivanje gromobranskog vodiča - mjerna kružna spona KON02A
- C spona za povezivanje trake za uzemljenje KON01
- SON 16 Krovni nosač
- M.S. Mjerni spoj
- LOP06 Lovečа palica visine h=4m za zaštitu vanjskih klima uređaja ostražitka i silosa
- Usponski vod sa temeljnog uzemljivača prema krovnoj hvataljci
- Sigurnosni radijus štapne hvataljke

DETALJI SAVIJANJA Fe/Zn Traka - opasnost od pojave luka




PETRA LUKIČEVIĆ struč.spec.ing.el.
E 3434 OVLAŠTENI INŽENJER ELEKTROTEHNIKE

| | | | |
|---|---|---|---|
| Faza proj.: | Glavni projekt | INOVAPRO | |
| Gl. projektant | Mladen Žužić, dipl.ing.stroj. | | |
| Projektant | Petar Lukičević struc.spec.ing.el. | | |
| Suradnik | Dominik Šinković bacc.ing.el. | OIB:75232829086 | www.inovapro.hr |
| Suradnik | Ante Čerluka struc.spec.ing.el. | | |
| Investitor: | BRODOSPLIT d.d., Put Supavla 21, 21000 Split OIB: 18556905592 | Datum: | 01/2021 |
| Građevina: | Projektna cjelina proizvodnog pogona tvrtke Brodosplit d.d. | ZOP | 105620 |
| Lokacija: | k.č.br. 18/3, 18/5, 18/9, 18/13, 18/16, 18/18, 18/19 k.o. Split k.č.br. 18/21, 18/28, 18/48, 18/49 18/50, 18/106, 18/110 k.o. Split | M: 1:100 | T.D. 105620-FN |
| Sadržaj: | 5. Tlocrt fotonaponske elektrane - Građevina gospodarske namjene, proizvodne djelatnosti - hala | List 1/1 | Crtež 5. |

This drawing and all the information contained in it are the copyright of INOVAPRO d.o.o.
Any unauthorized copy, exposure, transfer or publication without INOVAPRO d.o.o.'s written consent, for rights reserved.

Kontrolirati i usklađivanje svih podataka, dimenzija, kota prije početka
Any figure / or plans to take attention to publication INOVAPRO d.o.o.

S

M.S. 06
M.S. 05
M.S. 04
M.S. 03
M.S. 02
M.S. 01

Postojeći uspornski vod do krovne hvataljke

LOP2.5
LOP02
LOP03
SON 16

INV 1.
INV 2.
INV 3.
INV 4.
INV 5.
INV 6.
INV 7.
INV 8.
INV 9.
INV 10.
INV 11.

RO-E16
RO-T5
T5-3
RO-T3.5

2xNAYY 4x150mm² +F/PE95mm²

2xNZX 4x185mm² +F/PE95mm²

2xXP241 4x50mm²

2xONZKY 4x185 mm², P/F 1x95 mm²
Postojeći odvod prema PRTS-5

LEGENDA

- gromobranski vodič Alfi Al Ø8mm
- traka za uzemljenje INY Nr 30x3.5mm
- spona za međusobno povezivanje gromobranskih vodiča KONSN
- spona za priključenje gromobranskog vodiča – mjerna kružna spona KONSZA
- spona za priključenje trake za uzemljenje KONST
- Krovni nosač
- M.S. Mjerni spoj
- LOPN Lovezla palica visine 1x4m za zaštitu vanjskih klima uređaja odstrešnika i ručne
- Uspornici vod sa fleksibilnoj uzemljivačkoj prema krovnoj hvataljci
- Sigurnosni radijus 3 kpne hvatajke

DETALJI SASTAVAKA FeZn Traka – spojnosti sa pojasa sa





PETRA LUKOVIĆ
struč.spec.ing.el.
DRAŽENA MIŠLAĐEN
dipl.ing.stroj.

| | | | |
|---|---|---|---|
| Faza proj.: Glavni projekt | | | |
| Gl. projektant / Mladen Žulić dipl.ing.stroj. | | | |
| Projektant | Petar Lukšević struč.spec.ing.el. | INOVAPRO | |
| Surađnik | Dominik Srkoč bacc.ing.el. | OIB:75233629086 | www.inovapro.hr |
| Surađnik | Ante Čerlaka struc.spec.ing.el. | | |
| Investitor | BRODOSPLIT d.d., Put Supetra 21, 21000 Split OIB: 18526800320 | Datum: | 01/2021 |
| Građevina | Projektna cjelina proizvodnog pogona tvrtke Brodosplit d.d. | ZOP: | 10NA30 |
| Lokacija: | k.č. br. 1815, 1819, 1820, 1821/1, 1821/2, 1821/4, k.o. Split; k.č.br. 1815/1, 1815/8, 1815/9, 1815/10, 1815/11, 1815/14, Split | M: | 1:100 T.D. 105620-PN |
| Sadržaj: | 6. Tlocrt fotonaponske elektrane<br>Građevina proizvodnje tvrtke - skladišni kompleks | List: 1/1 | Grlad: 6. |

No drawing and of the information contained in it may be copyright of INOVAPRO d.o.o.
Ne kopirati niti drugače razmnoževati ali uporabljati brez pisnega soglasja.

Kontrolirati in odgovornost za točnost podatkov odstopanja sporočiti pisno projektantu.
Kontrolirati in odgovornost za točnost podatkov odstopanja sporočiti pisno projektantu.

Postaječi usponski vod do krovne hvataljke

M.S. 01 M.S. 02 M.S. 03 M.S. 04 M.S. 05 M.S. 06 M.S. 07 M.S. 08

A LOP2,5 SON 16 LOP03 SON 16 LOP2,5 SON 16 LOP03 SON 16 LOP2,5 A

LOP2,5 LOP2,5 LOP2,5 LOP2,5 LOP2,5 LOP2,5 LOP2,5

M.S. 16 M.S. 15 M.S. 14 M.S. 13 M.S. 12 M.S. 11 M.S. 10 M.S. 09

Postaječi usponski vod do krovne hvataljke

M.S. 17 M.S. 18 M.S. 19 M.S. 20 M.S. 21 M.S. 22 M.S. 23

A SON 16 LOP2,5 A SON 16 LOP2,5 A SON 16 LOP2,5 A SON 16 LOP2,5 A A SON 16 A SON 16 A

LOP2,5 LOP2,5 LOP2,5 LOP2,5 LOP2,5 LOP2,5 LOP2,5 LOP2,5 LOP2,5

M.S. 30 M.S. 29 M.S. 28 M.S. 27 M.S. 26 M.S. 25 M.S. 24

Postaječi usponski vod do krovne hvataljke

LEGENDA:

- gromobranski vodič Amt Al Ø8mm
- traka za uzemljenje RH1 Nf 30x3,5mm
- A — spona za međusobno povezivanje gromobranskih vodiča KONO4
- B — spona za povezivanje gromobranskog vodiča – mjerna kršna spona KONO2A
- G — spona za povezivanje trake za uzemljenje KONO1
- SON 16 — Krovni nosač
- M.S. — Mjerni spoj
- LOP2N — Loveća palica visine h=NN za zaštitu vanjskih klima uređaja odzračnika i sličnо
- Usponski vod sa temeljnog uzemljivača prema krovnoj hvataljci
- Sigurnosni radijus Štapne hvataljke

DETALJI SAVJAKA Fe/Zn Traka - usponski od pojasa luka

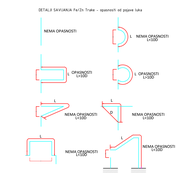


MIRNA LUKEŽIČ
struč.spec.ing.el.
E-MAIL
OVLAŠTENI INŽENJER ELEKTROTEHNIKE

| | | | |
|---|---|---|---|
| Faza proj.: Glavni projekt | | | |
| Št. projektanta: Mladen Šunić, dipl.ing.stroj. | | | |
| Projektant | Petar Lučković struč.spec.ing.el. | | |
| Suradnik | Dominik Sinković bacc.ing.el. | | |
| Suradnik | Anna Čerkaska struc.spec.ing.el. | OIB: 75233539086 | www.inovagrp.hr |
| Investitor | BRODOSPLIT d.d., Put Supetra 21, 21000 Split OIB: 18524599914 | Datum | 01/2023 |
| Građevina | Proizvodno-montažna proizvodnja pojasa luritse Brodosplit d.d. | ZOP | 189630 |
| Lokacija | k.č.br. 1821, 1824, 1826, 1827, 1830, 1831, 1832/4 k.o. Split k.č.br. 1821/1, 1824/4, 1826/8, 1826/9, 1826/10, 1826/11, Split | M: 1:100 | T.D. 105620-FN |
| Nacrtaj: | 3. Glavni fotonaponski elektrovod - Prikazivanje trake i pripadajućeh radionom | List: 1/3 | Crtež: 3. |

Ovo je radno područje koje je predmet ovog projekta. Sve ostalo je postojeće. Sva prava pridržana. Kopiranje i umnožavanje ovog projekta bez pisanog odobrenja autora je zabranjeno.
This drawing and all the information included in it are the copyright of INOVAPRO d.o.o. Any copying and multiplication without the written consent of the author is prohibited.




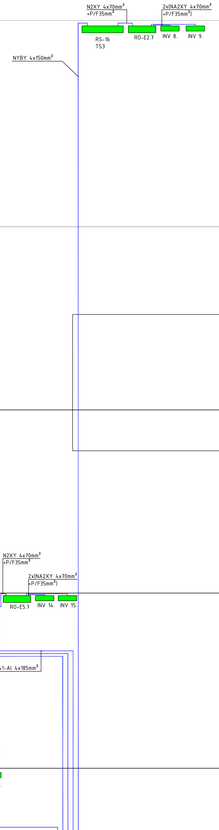





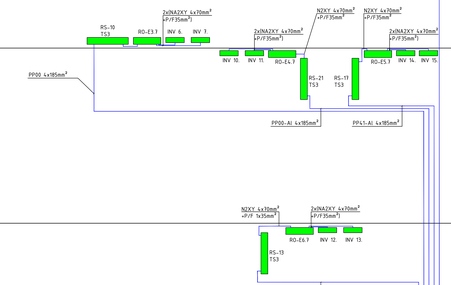





LEGENDA

- gromobranski vodič AHI Al Ø8mm
- traka za uzemljenje RHI Rf 30x3,5mm
- A — spona za međusobno povezivanje gromobranskih vodiča KONG4
- B — spona za povezivanje gromobranskog vodiča – mjerna kršna spona KONDZA
- G — spona za povezivanje trake za uzemljenje KONG1
- SON 16 — Krovni nosač
- M.S. — Mjerni spoj
- LOPSN — Loveća palica visine h=Nm za zaštitu vanjskih klima uređaja odzračnika i slično
- Usponski vod sa temeljnog uzemljivača prema krovnoj hvataljci
- Sigurnosni radijus štapne hvataljke

DETALJI SAVJETNIK Fe/Zn Traka - sposnosti od pojave luka

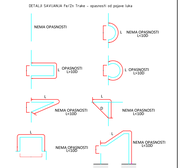


MEHA LUKŠIĆ struc.spec.mg.el.
ZAJEDNIČKI OBLJEŽJE
OVLAŠTENI INŽENJER ELEKTROTEHNIKE

| | | | |
|---|---|---|---|
| Faza proj.: Glavni projekt | | | |
| Gl. projektant | Mladen Šutić, dipl.ing.stroj. | | |
| Projektant | Petar Lukšić struc.spec.mg.el. | | |
| Suradnik | Dominik Sinković bacc.ing.el. | | |
| Suradnik | Anto Čehulić struc.spec.mg.el. | | |
| Investitor | BRODOSPLIT d.d. Put Supetra 21, 21000 Split OIB: 18524395012 | | |
| Građevina | Projekt gromobrana s pripadnog pogona tvrtke Brodosplit d.d. | | |
| Lokacija | Put Supetra 21, 21000 Split | | |
| Sadržaj | 3. Glavni elektrotehnički projekt<br>Projektirani krak s pripadajućom radionom | | |

INOVAPRO
OIB 75233539086 www.inovapro.hr

| | | | |
|---|---|---|---|
| Datum: | 01/2021 | | |
| Zoir | 189630 | | |
| M: | 1:100 | T.D. | 105620-FN |
| List: | 2/3 | Crtež: | 2. |

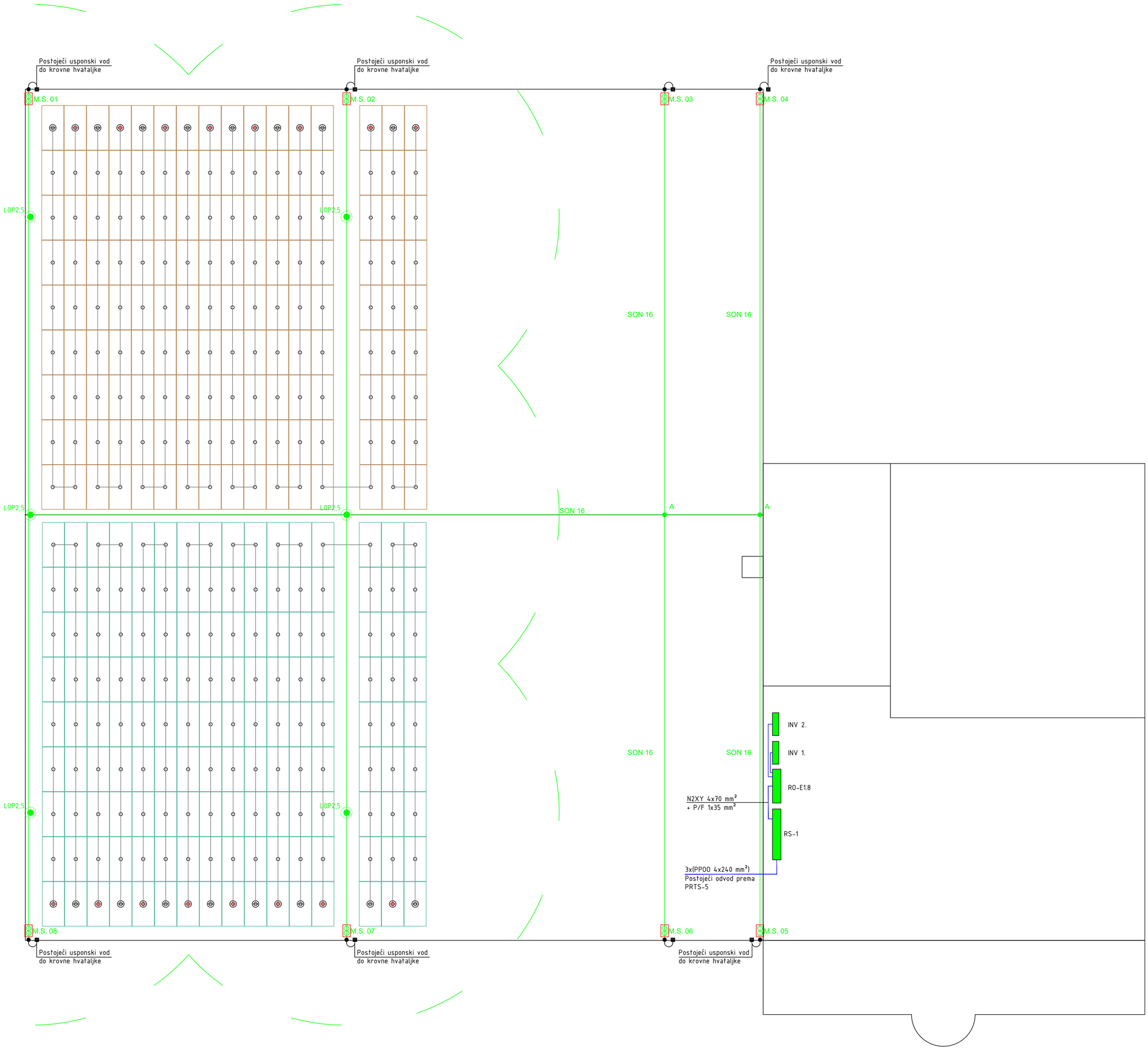


LEGENDA:

- gromobranski vodič AH1 Al Ø8mm
- traka za uzemljenje RH1 Rf 30x3,5mm
- A — spona za međusobno povezivanje gromobranskih vodiča KON04
- B — spona za povezivanje gromobranskog vodiča - mjerna križna spona KON02A
- G — spona za povezivanje trake za uzemljenje KON01
- SON 16 — Krovni nosač
- M.S. — Mjerni spoj
- L0P0N — Loveća palica visine h=Nm za zaštitu vanjskih klima uređaja odzračnika i slično
- Usponski vod sa temeljnog uzemljivača prema krovnoj hvataljci
- Sigurnosni radijus štapne hvataljke

DETALJI SAVIJANJA Fe/Zn Trake - opasnosti od pojave luka

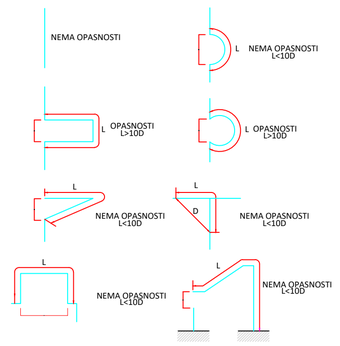


PETAR LUKIČEVIĆ
struč.spec.ing.el.
E 2636 OVLAŠTENI INŽENJER ELEKTROTEHNIKE

| | | | |
|---|---|---|---|
| Faza proj.: | Glavni projekt | | |
| Gl. projektant | Mladen Žužić, dipl.ing.stroj. | | |
| Projektant | Petar Lukičević struc.spec.ing.el. | | |
| Suradnik | Dominik Šinković bacc.ing.el. | | |
| Suradnik | Ante Čerluka struc.spec.ing.el. | | |
| Investitor: | BRODOSPLIT d.d., Put Supavla 21, 21000 Split OIB: 18556905592 | Datum: | 01/2021 |
| Građevina: | Projektna cjelina proizvodnog pogona tvrtke Brodosplit d.d. | ZOP | 105620 |
| Lokacija: | k.č.br. 18/3, 18/5, 18/9, 18/13, 18/16, 18/18, 18/19 k.o. Split<br>k.č.br. 18/21, 18/28, 18/48, 18/49 18/50, 18/106, 18/110 k.o. Split | M: 1:100 | T.D. 105620-FN |
| Sadržaj: | 8. Tlocrt fotonaponske elektrane<br>Objekt centralne kotlovnice i vanjskog vrelovoda | List 1/1 | Crtež 8. |

INOVAPRO
OIB:75232829086 www.inovapro.hr

This drawing and all the information contained in it are the copyright of INOVAPRO d.o.o.
Any unauthorized usage empowers INOVAPRO d.o.o. to indemnification. All rights reserved.

Korištenje u nedopuštenim svrhe povlači obvezu obeštećenja. Sva prava pridržana.
Ovaj crtež i svi podaci na njemu vlasništvo su poduzeća INOVAPRO d.o.o.

The drawing and all the information contained in it are the copyright of INOVAPRO d.o.o.
Any unauthorized usage empowers INOVAPRO d.o.o. to indemnification. All rights reserved.

Kvalitetna i nedopuštena kopija ovog dokumenta može se koristiti samo za potrebe ovog projekta.
Ova kopija ili njezin dio ne smiju se koristiti za potrebe drugih projekata bez pisanog odobrenja INOVAPRO d.o.o.

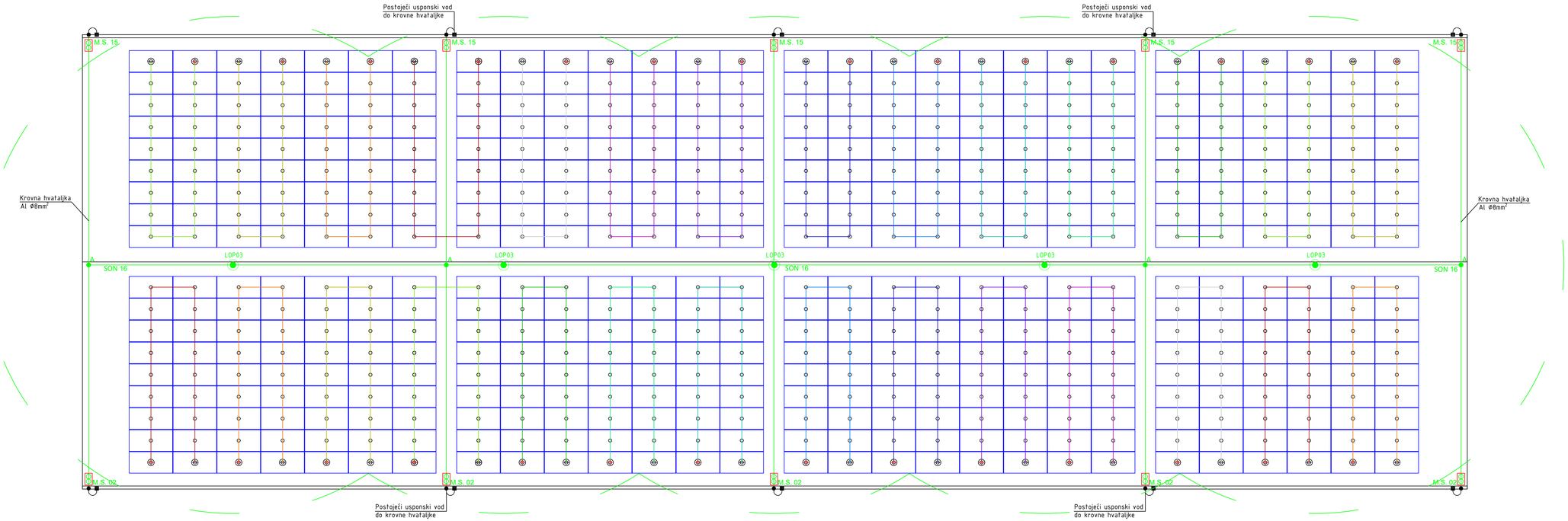


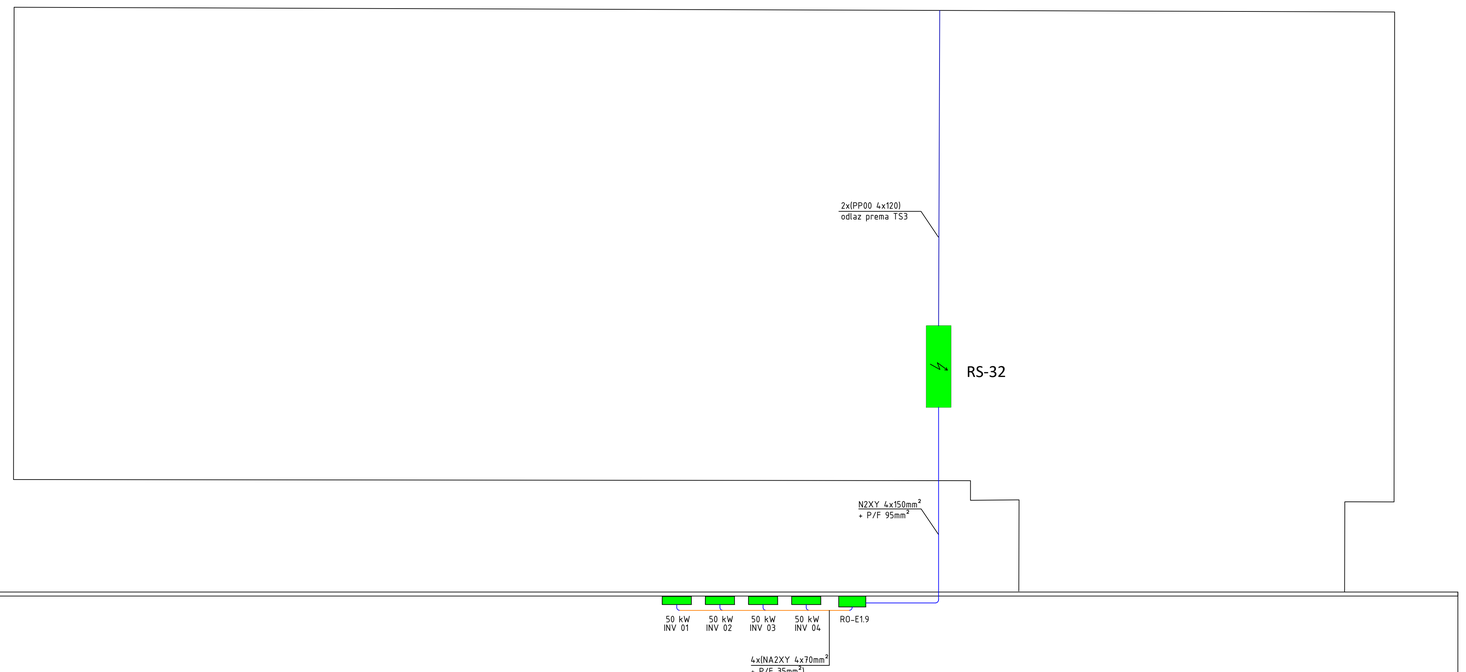


LEGENDA:

- gromobranski vodič AH1 Al Ø8mm
- traka za uzemljenje RH1 Rf 30x3,5mm
- A — spona za međusobno povezivanje gromobranskih vodiča KON04
- B — spona za povezivanje gromobranskog vodiča - mjerna križna spona KON02A
- C — spona za povezivanje trake za uzemljenje KON01
- SON 16 — Krovni nosač
- M.S. — Mjerni spoj
- LOP(N — Lovećа palica visine h=Nm za zaštitu vanjskih klima uređaja odzračnika i slično
- Usponski vod sa temeljnog uzemljivača prema krovnoj hvataljci
- Sigurnosni radijus štapne hvataljke

DETALJI SAVIJANJA Fe/Zn Trake - opasnosti od pojave luka

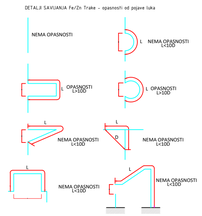


PETAR LUKIČEVIĆ
struč.spec.ing.el.
E 2636 OVLAŠTENI INŽENJER ELEKTROTEHNIKE

| | | | |
|---|---|---|---|
| Faza proj.: | Glavni projekt | | |
| Gl. projektant | Mladen Žužić, dipl.ing.stroj. | | |
| Projektant | Petar Lukičević struc.spec.ing.el. | | |
| Suradnik | Dominik Šinković bacc.ing.el. | | |
| Suradnik | Ante Ćerluka struc.spec.ing.el. | OIB:75232829086 | www.inovapro.hr |
| Investitor: | BRODOSPLIT d.d., Put Supavla 21, 21000 Split OIB: 18556905552 | Datum: | 01/2021 |
| Građevina: | Projektna cjelina proizvodnog pogona tvrtke Brodosplit d.d. | ZOP | 105620 |
| Lokacija: | k.č.br. 18/3, 18/5, 18/9, 18/13, 18/16, 18/18, 18/19 k.o. Split k.č.br. 18/23, 18/28, 18/48, 18/49 18/50, 18/106, 18/110 k.o. Split | M: 1:100 | T.D. 105620-FN |
| Sadržaj: | 9. Tlocrt fotonaponske elektrane - Objekt - skladište - ljevaonice | List 1/3 | Crtež 9. |

Ova građevina i njezin dio ne smiju se koristiti bez pisanog dopuštenja projektanta.
This building and its part may not be used without written consent of the designer.
Sva prava autorskih djela sadržanih u ovom projektu pripadaju projektantu.
The copyright of the intellectual works contained in this project belongs to the designer.

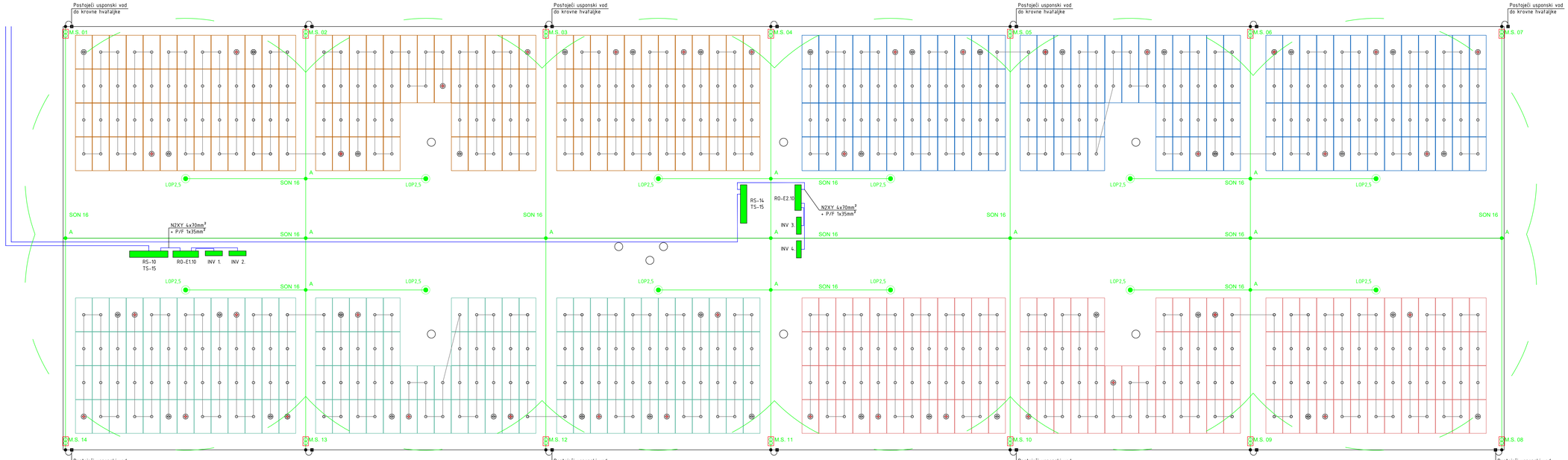


LEGENDA:

- gromobranski vodič AHT Al Ø8mm
- traka za uzemljenje RHI RF 30x3,5mm
- spona za međusobno povezivanje gromobranskih vodiča KONOL
- spona za povezivanje gromobranskog vodiča – mjerna kružna spona KONZEA
- spona za povezivanje trake za uzemljenje KONIT
- SON 16 Krovni nosač
- M.S. Mjerni spoj
- LOP2,5 Lovela palica visine h=4m za zaštitu vanjskih klima uređaja odzračnika i sličnо
- Usponski vod sa fleksibilnog uzemljivača preko krovnog hvatаljki
- Sigurnosni radijus štapne hvatаljke

DETALJ SAVIJANJA Pe15-Trake – razmaknit od pojave luka

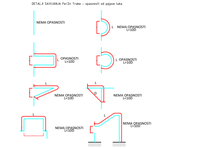


PETRA LUKIČEVIĆ struč.spec.ing.el.
E 3604
OVLAŠTENI INŽENJER ELEKTROTEHNIKE

| | | | |
|---|---|---|---|
| Faza proj.: Glavni projekt | | INOVAPRO | |
| Gl. projektant: Mladen Žužić, dipl.ing.stroj. | | | |
| Projektant | Petar Lukičević struc.spec.ing.el. | | |
| Surađivik | Dominik Smiljanić bacc.ing.el. | | |
| Surađivik | Ante Čerluka struc.spec.ing.el. | OIB:75232829086 | www.inovapro.hr |
| Investitor: | BRODOSPLIT d.d., Put Supavla 21, 21000 Split OIB: 18050905535 | Datum: | 01/2021 |
| Građevina: | Prospektna cjelina proizvodnog pogona tvrtke Brodosplit d.d. | ZOP | 105620 |
| Lokacija: | k.č.br. 1827, 1835, 1870, 1871, 1872, 1873, 1877/8, 1877/9 k.o. Split; k.č.br. 1827, 1870, 1871, 1872, 1873, 1877/8, 1877/9 k.o. Split | M: | 1:100 T.D. 105620-PN |
| Sadržaj: | 3D Tlocrt fotonaponske elektrane - Građevinsa gospodarske namjene | List 1/1 | 10. |

TS-1
TS-15
TS-11
TS-6
TS-18
TS-13
TS-4
TS-7z
TS-7i
PRTS-2
PRTS-5
PRTS-6
TS-21
TS-16
TS-3
TS-14
TS-24

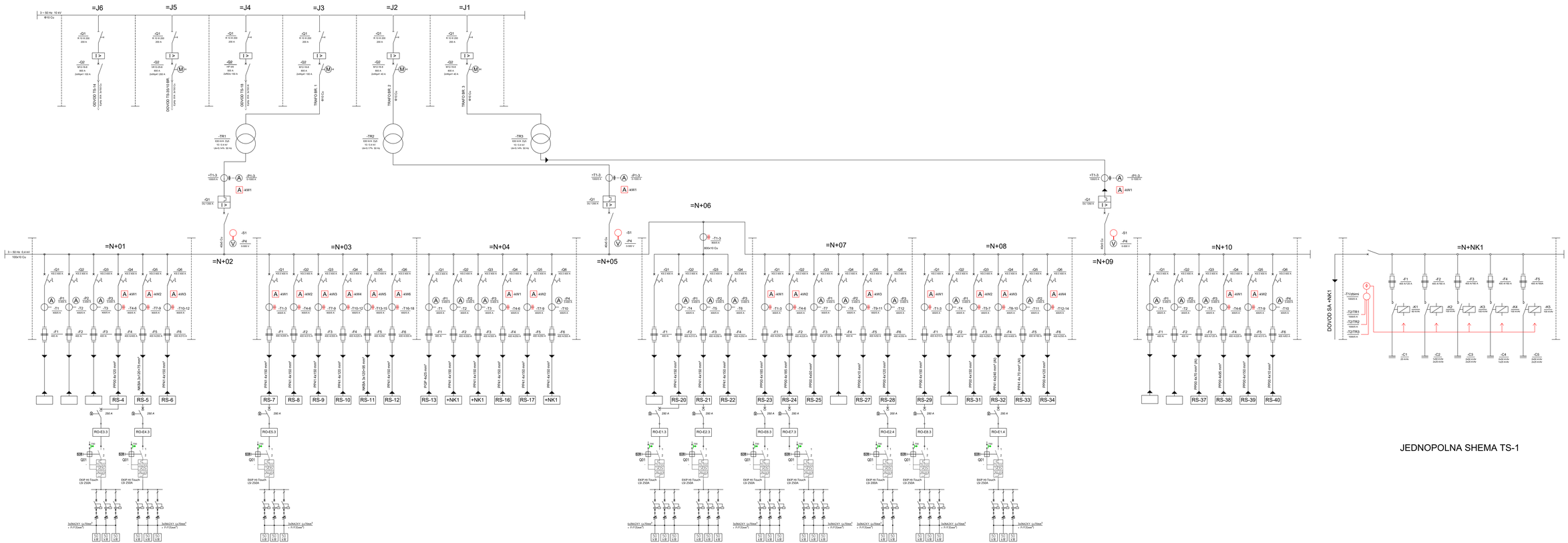


The drawing and all the elements contained in it are the copyright of INOVAPRO d.o.o.
Any unauthorized use, duplication or distribution of it is forbidden by law and will be prosecuted.

Kod štampe i reštampe cele ili delova dokumenta, kao i prerade
bez pismene saglasnosti autora nije dozvoljeno.

| | |
|---|---|
| Faza proj.: | Glavni projekt |
| Gl. projektant: | Miladen Šućić, dipl.ing.elektr. |
| Projektant: | Petar Lučić/mr.sc. dipl.ing.el. |
| Saradnik: | Dimitrije Šiljković bacc.ing.el. |
| Saradnik: | Ante Čačić/mr.sc. dipl.ing.el. |
| Investitor: | BROD2POWER d.d., Put Supetra 21, 51000 Split OIB: 18916050165 |
| Građevina: | Projektna cjelina proizvodnog pogona turbe Brodosplit d.d. |
| Lokacija: | k.č.br. 1921, 1921/1, 1921/2, 1921/3, 1921/4, 1921/5, 1921/6, 1921/7, 1921/8, 1921/9, 1921/10, 1921/11, 1921/12, 1921/13, 1921/14, 1921/15, 1921/16, 1921/17, 1921/18, 1921/19, 1921/20, 1921/21, 1921/22, 1921/23, 1921/24, 1921/25, 1921/26, 1921/27, 1921/28, 1921/29, 1921/30, 1921/31, 1921/32, 1921/33, 1921/34, 1921/35, 1921/36, 1921/37, 1921/38, 1921/39, 1921/40, 1921/41, 1921/42, 1921/43, 1921/44, 1921/45, 1921/46, 1921/47, 1921/48, 1921/49, 1921/50, 1921/51, 1921/52, 1921/53, 1921/54, 1921/55, 1921/56, 1921/57, 1921/58, 1921/59, 1921/60, 1921/61, 1921/62, 1921/63, 1921/64, 1921/65, 1921/66, 1921/67, 1921/68, 1921/69, 1921/70, 1921/71, 1921/72, 1921/73, 1921/74, 1921/75, 1921/76, 1921/77, 1921/78, 1921/79, 1921/80, 1921/81, 1921/82, 1921/83, 1921/84, 1921/85, 1921/86, 1921/87, 1921/88, 1921/89, 1921/90, 1921/91, 1921/92, 1921/93, 1921/94, 1921/95, 1921/96, 1921/97, 1921/98, 1921/99, 1921/100, 1921/101, 1921/102, 1921/103, 1921/104, 1921/105, 1921/106, 1921/107, 1921/108, 1921/109, 1921/110, 1921/111, 1921/112, 1921/113, 1921/114, 1921/115, 1921/116, 1921/117, 1921/118, 1921/119, 1921/120, 1921/121, 1921/122, 1921/123, 1921/124, 1921/125, 1921/126, 1921/127, 1921/128, 1921/129, 1921/130, 1921/131, 1921/132, 1921/133, 1921/134, 1921/135, 1921/136, 1921/137, 1921/138, 1921/139, 1921/140, 1921/141, 1921/142, 1921/143, 1921/144, 1921/145, 1921/146, 1921/147, 1921/148, 1921/149, 1921/150, 1921/151, 1921/152, 1921/153, 1921/154, 1921/155, 1921/156, 1921/157, 1921/158, 1921/159, 1921/160, 1921/161, 1921/162, 1921/163, 1921/164, 1921/165, 1921/166, 1921/167, 1921/168, 1921/169, 1921/170, 1921/171, 1921/172, 1921/173, 1921/174, 1921/175, 1921/176, 1921/177, 1921/178, 1921/179, 1921/180, 1921/181, 1921/182, 1921/183, 1921/184, 1921/185, 1921/186, 1921/187, 1921/188, 1921/189, 1921/190, 1921/191, 1921/192, 1921/193, 1921/194, 1921/195, 1921/196, 1921/197, 1921/198, 1921/199, 1921/200, 1921/201, 1921/202, 1921/203, 1921/204, 1921/205, 1921/206, 1921/207, 1921/208, 1921/209, 1921/210, 1921/211, 1921/212, 1921/213, 1921/214, 1921/215, 1921/216, 1921/217, 1921/218, 1921/219, 1921/220, 1921/221, 1921/222, 1921/223, 1921/224, 1921/225, 1921/226, 1921/227, 1921/228, 1921/229, 1921/230, 1921/231, 1921/232, 1921/233, 1921/234, 1921/235, 1921/236, 1921/237, 1921/238, 1921/239, 1921/240, 1921/241, 1921/242, 1921/243, 1921/244, 1921/245, 1921/246, 1921/247, 1921/248, 1921/249, 1921/250, 1921/251, 1921/252, 1921/253, 1921/254, 1921/255, 1921/256, 1921/257, 1921/258, 1921/259, 1921/260, 1921/261, 1921/262, 1921/263, 1921/264, 1921/265, 1921/266, 1921/267, 1921/268, 1921/269, 1921/270, 1921/271, 1921/272, 1921/273, 1921/274, 1921/275, 1921/276, 1921/277, 1921/278, 1921/279, 1921/280, 1921/281, 1921/282, 1921/283, 1921/284, 1921/285, 1921/286, 1921/287, 1921/288, 1921/289, 1921/290, 1921/291, 1921/292, 1921/293, 1921/294, 1921/295, 1921/296, 1921/297, 1921/298, 1921/299, 1921/300, 1921/301, 1921/302, 1921/303, 1921/304, 1921/305, 1921/306, 1921/307, 1921/308, 1921/309, 1921/310, 1921/311, 1921/312, 1921/313, 1921/314, 1921/315, 1921/316, 1921/317, 1921/318, 1921/319, 1921/320, 1921/321, 1921/322, 1921/323, 1921/324, 1921/325, 1921/326, 1921/327, 1921/328, 1921/329, 1921/330, 1921/331, 1921/332, 1921/333, 1921/334, 1921/335, 1921/336, 1921/337, 1921/338, 1921/339, 1921/340, 1921/341, 1921/342, 1921/343, 1921/344, 1921/345, 1921/346, 1921/347, 1921/348, 1921/349, 1921/350, 1921/351, 1921/352, 1921/353, 1921/354, 1921/355, 1921/356, 1921/357, 1921/358, 1921/359, 1921/360, 1921/361, 1921/362, 1921/363, 1921/364, 1921/365, 1921/366, 1921/367, 1921/368, 1921/369, 1921/370, 1921/371, 1921/372, 1921/373, 1921/374, 1921/375, 1921/376, 1921/377, 1921/378, 1921/379, 1921/380, 1921/381, 1921/382, 1921/383, 1921/384, 1921/385, 1921/386, 1921/387, 1921/388, 1921/389, 1921/390, 1921/391, 1921/392, 1921/393, 1921/394, 1921/395, 1921/396, 1921/397, 1921/398, 1921/399, 1921/400, 1921/401, 1921/402, 1921/403, 1921/404, 1921/405, 1921/406, 1921/407, 1921/408, 1921/409, 1921/410, 1921/411, 1921/412, 1921/413, 1921/414, 1921/415, 1921/416, 1921/417, 1921/418, 1921/419, 1921/420, 1921/421, 1921/422, 1921/423, 1921/424, 1921/425, 1921/426, 1921/427, 1921/428, 1921/429, 1921/430, 1921/431, 1921/432, 1921/433, 1921/434, 1921/435, 1921/436, 1921/437, 1921/438, 1921/439, 1921/440, 1921/441, 1921/442, 1921/443, 1921/444, 1921/445, 1921/446, 1921/447, 1921/448, 1921/449, 1921/450, 1921/451, 1921/452, 1921/453, 1921/454, 1921/455, 1921/456, 1921/457, 1921/458, 1921/459, 1921/460, 1921/461, 1921/462, 1921/463, 1921/464, 1921/465, 1921/466, 1921/467, 1921/468, 1921/469, 1921/470, 1921/471, 1921/472, 1921/473, 1921/474, 1921/475, 1921/476, 1921/477, 1921/478, 1921/479, 1921/480, 1921/481, 1921/482, 1921/483, 1921/484, 1921/485, 1921/486, 1921/487, 1921/488, 1921/489, 1921/490, 1921/491, 1921/492, 1921/493, 1921/494, 1921/495, 1921/496, 1921/497, 1921/498, 1921/499, 1921/500, 1921/501, 1921/502, 1921/503, 1921/504, 1921/505, 1921/506, 1921/507, 1921/508, 1921/509, 1921/510, 1921/511, 1921/512, 1921/513, 1921/514, 1921/515, 1921/516, 1921/517, 1921/518, 1921/519, 1921/520, 1921/521, 1921/522, 1921/523, 1921/524, 1921/525, 1921/526, 1921/527, 1921/528, 1921/529, 1921/530, 1921/531, 1921/532, 1921/533, 1921/534, 1921/535, 1921/536, 1921/537, 1921/538, 1921/539, 1921/540, 1921/541, 1921/542, 1921/543, 1921/544, 1921/545, 1921/546, 1921/547, 1921/548, 1921/549, 1921/550, 1921/551, 1921/552, 1921/553, 1921/554, 1921/555, 1921/556, 1921/557, 1921/558, 1921/559, 1921/560, 1921/561, 1921/562, 1921/563, 1921/564, 1921/565, 1921/566, 1921/567, 1921/568, 1921/569, 1921/570, 1921/571, 1921/572, 1921/573, 1921/574, 1921/575, 1921/576, 1921/577, 1921/578, 1921/579, 1921/580, 1921/581, 1921/582, 1921/583, 1921/584, 1921/585, 1921/586, 1921/587, 1921/588, 1921/589, 1921/590, 1921/591, 1921/592, 1921/593, 1921/594, 1921/595, 1921/596, 1921/597, 1921/598, 1921/599, 1921/600, 1921/601, 1921/602, 1921/603, 1921/604, 1921/605, 1921/606, 1921/607, 1921/608, 1921/609, 1921/610, 1921/611, 1921/612, 1921/613, 1921/614, 1921/615, 1921/616, 1921/617, 1921/618, 1921/619, 1921/620, 1921/621, 1921/622, 1921/623, 1921/624, 1921/625, 1921/626, 1921/627, 1921/628, 1921/629, 1921/630, 1921/631, 1921/632, 1921/633, 1921/634, 1921/635, 1921/636, 1921/637, 1921/638, 1921/639, 1921/640, 1921/641, 1921/642, 1921/643, 1921/644, 1921/645, 1921/646, 1921/647, 1921/648, 1921/649, 1921/650, 1921/651, 1921/652, 1921/653, 1921/654, 1921/655, 1921/656, 1921/657, 1921/658, 1921/659, 1921/660, 1921/661, 1921/662, 1921/663, 1921/664, 1921/665, 1921/666, 1921/667, 1921/668, 1921/669, 1921/670, 1921/671, 1921/672, 1921/673, 1921/674, 1921/675, 1921/676, 1921/677, 1921/678, 1921/679, 1921/680, 1921/681, 1921/682, 1921/683, 1921/684, 1921/685, 1921/686, 1921/687, 1921/688, 1921/689, 1921/690, 1921/691, 1921/692, 1921/693, 1921/694, 1921/695, 1921/696, 1921/697, 1921/698, 1921/699, 1921/700, 1921/701, 1921/702, 1921/703, 1921/704, 1921/705, 1921/706, 1921/707, 1921/708, 1921/709, 1921/710, 1921/711, 1921/712, 1921/713, 1921/714, 1921/715, 1921/716, 1921/717, 1921/718, 1921/719, 1921/720, 1921/721, 1921/722, 1921/723, 1921/724, 1921/725, 1921/726, 1921/727, 1921/728, 1921/729, 1921/730, 1921/731, 1921/732, 1921/733, 1921/734, 1921/735, 1921/736, 1921/737, 1921/738, 1921/739, 1921/740, 1921/741, 1921/742, 1921/743, 1921/744, 1921/745, 1921/746, 1921/747, 1921/748, 1921/749, 1921/750, 1921/751, 1921/752, 1921/753, 1921/754, 1921/755, 1921/756, 1921/757, 1921/758, 1921/759, 1921/760, 1921/761, 1921/762, 1921/763, 1921/764, 1921/765, 1921/766, 1921/767, 1921/768, 1921/769, 1921/770, 1921/771, 1921/772, 1921/773, 1921/774, 1921/775, 1921/776, 1921/777, 1921/778, 1921/779, 1921/780, 1921/781, 1921/782, 1921/783, 1921/784, 1921/785, 1921/786, 1921/787, 1921/788, 1921/789, 1921/790, 1921/791, 1921/792, 1921/793, 1921/794, 1921/795, 1921/796, 1921/797, 1921/798, 1921/799, 1921/800, 1921/801, 1921/802, 1921/803, 1921/804, 1921/805, 1921/806, 1921/807, 1921/808, 1921/809, 1921/810, 1921/811, 1921/812, 1921/813, 1921/814, 1921/815, 1921/816, 1921/817, 1921/818, 1921/819, 1921/820, 1921/821, 1921/822, 1921/823, 1921/824, 1921/825, 1921/826, 1921/827, 1921/828, 1921/829, 1921/830, 1921/831, 1921/832, 1921/833, 1921/834, 1921/835, 1921/836, 1921/837, 1921/838, 1921/839, 1921/840, 1921/841, 1921/842, 1921/843, 1921/844, 1921/845, 1921/846, 1921/847, 1921/848, 1921/849, 1921/850, 1921/851, 1921/852, 1921/853, 1921/854, 1921/855, 1921/856, 1921/857, 1921/858, 1921/859, 1921/860, 1921/861, 1921/862, 1921/863, 1921/864, 1921/865, 1921/866, 1921/867, 1921/868, 1921/869, 1921/870, 1921/871, 1921/872, 1921/873, 1921/874, 1921/875, 1921/876, 1921/877, 1921/878, 1921/879, 1921/880, 1921/881, 1921/882, 1921/883, 1921/884, 1921/885, 1921/886, 1921/887, 1921/888, 1921/889, 1921/890, 1921/891, 1921/892, 1921/893, 1921/894, 1921/895, 1921/896, 1921/897, 1921/898, 1921/899, 1921/900, 1921/901, 1921/902, 1921/903, 1921/904, 1921/905, 1921/906, 1921/907, 1921/908, 1921/909, 1921/910, 1921/911, 1921/912, 1921/913, 1921/914, 1921/915, 1921/916, 1921/917, 1921/918, 1921/919, 1921/920, 1921/921, 1921/922, 1921/923, 1921/924, 1921/925, 1921/926, 1921/927, 1921/928, 1921/929, 1921/930, 1921/931, 1921/932, 1921/933, 1921/934, 1921/935, 1921/936, 1921/937, 1921/938, 1921/939, 1921/940, 1921/941, 1921/942, 1921/943, 1921/944, 1921/945, 1921/946, 1921/947, 1921/948, 1921/949, 1921/950, 1921/951, 1921/952, 1921/953, 1921/954, 1921/955, 1921/956, 1921/957, 1921/958, 1921/959, 1921/960, 1921/961, 1921/962, 1921/963, 1921/964, 1921/965, 1921/966, 1921/967, 1921/968, 1921/969, 1921/970, 1921/971, 1921/972, 1921/973, 1921/974, 1921/975, 1921/976, 1921/977, 1921/978, 1921/979, 1921/980, 1921/981, 1921/982, 1921/983, 1921/984, 1921/985, 1921/986, 1921/987, 1921/988, 1921/989, 1921/990, 1921/991, 1921/992, 1921/993, 1921/994, 1921/995, 1921/996, 1921/997, 1921/998, 1921/999, 1921/1000

| | | | |
|---|---|---|---|
| Sadržaj: | 11. Shematski prikaz glavnog razvoda - TS1 | List: | 1/2 |
| | | Crtež: | 11. |

INOVAPRO
www.inovapro.hr
OIB: 75253170956
Datum: 05/2021
ZOP: 30MJ20
M: 1:100 | R.b. 10Mj04-H-Ha

PETAR LUKOJEVIĆ
struč.spec.ing.el.
E 3434 OVLAŠTENI INŽENJER ELEKTROTEHNIKE

This drawing and all the information contained in it are the copyright of INOVAPRO d.o.o.
Any unauthorized usage empowers INOVAPRO d.o.o. to indemnification. All rights reserved.

Kvalitetna i vodoprovrena zvrha pružili zbrsku obaštitnicu. Za prvu prijetnju.
Ova i bilo koji set podaci na jednu stanovišta su poduzeća INOVAPRO d.o.o.

B3 — Ikmax=64.84 kA

T1 — 630kVA 400V 50Hz — Ikmax=22.0 kA — Ib=866.0 A — C1 — C-5.0m-dU=0.09% Ph=3x300.0-Bakar N=2x300.0-Bakar PE=1x95.0-Bakar — Q1 — NT10L1-1000.0 A Micrologic 7.0 A Ir=0.90xIn Im(tsd)=10.0xIr

T1 — 630kVA 400V 50Hz — Ikmax=22.0 kA — Ib=866.0 A — C1 — C-5.0m-dU=0.09% Ph=3x300.0-Bakar N=2x300.0-Bakar PE=1x95.0-Bakar — Q1 — NT10L1-1000.0 A Micrologic 7.0 A Ir=0.90xIn Im(tsd)=10.0xIr

T1 — 630kVA 400V 50Hz — Ikmax=22.0 kA — Ib=866.0 A — C1 — C-5.0m-dU=0.09% Ph=3x300.0-Bakar N=2x300.0-Bakar PE=1x95.0-Bakar — Q1 — NT10L1-1000.0 A Micrologic 7.0 A Ir=0.90xIn Im(tsd)=10.0xIr

Q4 — gG 250.0 — C4 — C-70.0m-dU=1.45% Ph=1x120.0-Bakar N=1x120.0-Bakar PE=1x95.0-Bakar — Ikmax=16.87 kA

RS-4

Q6 — NS250N-250.0 A TM-D Ir=1.00xIn Im(tsd)=2500 A — C6 — C-5.0m-dU=0.09% Ph=1x150.0-Bakar N=1x150.0-Bakar PE=1x95.0-Bakar

I6 — INS250 250 A — Ikmax=15.93 kA

RO-E3.3

Q8 — NS100N-80.0 A TM-D Ir=1.00xIn Im(tsd)=630 A — C8 — C-25.0m-dU=0.81% Ph=1x35.0-Aluminij N=1x35.0-Aluminij PE=1x16.0-Aluminij — Ikmin=2.75 kA — id=23A — dU totali=2.48 % — L8 — x1 — Ikmax=23.03 kA

Q9 — NS100N-80.0 A TM-D Ir=1.00xIn Im(tsd)=630 A — C9 — C-25.0m-dU=0.81% Ph=1x35.0-Aluminij N=1x35.0-Aluminij PE=1x16.0-Aluminij — Ikmin=2.75 kA — id=23A — dU totali=2.48 % — L9 — x1

Q10 — NS100N-80.0 A TM-D Ir=1.00xIn Im(tsd)=630 A — C10 — C-25.0m-dU=0.81% Ph=1x35.0-Aluminij N=1x35.0-Aluminij PE=1x16.0-Aluminij — Ikmin=2.75 kA — id=23A — dU totali=2.48 % — L10 — x1

Q11 — gG 250.0 — C11 — C-75.0m-dU=1.55% Ph=1x120.0-Bakar N=1x120.0-Bakar PE=1x95.0-Bakar — Ikmax=15.96 kA

RS-5

Q12 — NS250N-250.0 A TM-D Ir=1.00xIn Im(tsd)=2500 A — C12 — C-5.0m-dU=0.09% Ph=1x150.0-Bakar N=1x150.0-Bakar PE=1x95.0-Bakar

I12 — INS250 250 A — Ikmax=15.12 kA

RO-E4.3

Q14 — NS100N-80.0 A TM-D Ir=1.00xIn Im(tsd)=630 A — C14 — C-25.0m-dU=0.81% Ph=1x35.0-Aluminij N=1x35.0-Aluminij PE=1x16.0-Aluminij — Ikmin=2.69 kA — id=23A — dU totali=2.58 % — L14 — x1

Q15 — NS100N-80.0 A TM-D Ir=1.00xIn Im(tsd)=630 A — C15 — C-25.0m-dU=0.81% Ph=1x35.0-Aluminij N=1x35.0-Aluminij PE=1x16.0-Aluminij — Ikmin=2.69 kA — id=23A — dU totali=2.58 % — L15 — x1

Q16 — NS100N-80.0 A TM-D Ir=1.00xIn Im(tsd)=630 A — C16 — C-25.0m-dU=0.81% Ph=1x35.0-Aluminij N=1x35.0-Aluminij PE=1x16.0-Aluminij — Ikmin=2.69 kA — id=23A — dU totali=2.58 % — L16 — x1

Q22 — gG 250.0 — C22 — C-75.0m-dU=1.27% Ph=1x150.0-Bakar N=1x150.0-Bakar PE=1x95.0-Bakar — Ikmax=17.93 kA

RS-7

Q24 — NS250N-250.0 A TM-D Ir=1.00xIn Im(tsd)=2500 A — C24 — C-5.0m-dU=0.09% Ph=1x150.0-Bakar N=1x150.0-Bakar PE=1x95.0-Bakar

I24 — INS250 250 A — Ikmax=16.88 kA

RO-5.3

Q18 — NS100N-80.0 A TM-D Ir=1.00xIn Im(tsd)=630 A — C18 — C-25.0m-dU=0.81% Ph=1x35.0-Aluminij N=1x35.0-Aluminij PE=1x16.0-Aluminij — Ikmin=2.88 kA — id=23A — dU totali=2.30 % — L18 — x1

Q19 — NS100N-80.0 A TM-D Ir=1.00xIn Im(tsd)=630 A — C19 — C-25.0m-dU=0.81% Ph=1x35.0-Aluminij N=1x35.0-Aluminij PE=1x16.0-Aluminij — Ikmin=2.88 kA — id=23A — dU totali=2.30 % — L19 — x1

Q20 — NS100N-80.0 A TM-D Ir=1.00xIn Im(tsd)=630 A — C20 — C-25.0m-dU=0.81% Ph=1x35.0-Aluminij N=1x35.0-Aluminij PE=1x16.0-Aluminij — Ikmin=2.88 kA — id=23A — dU totali=2.30 % — L20 — x1

Q30 — gG 250.0 — C30 — C-115.0m-dU=1.95% Ph=1x150.0-Bakar N=1x150.0-Bakar PE=1x95.0-Bakar — Ikmax=12.73 kA

RS-20

Q31 — NS250N-250.0 A TM-D Ir=1.00xIn Im(tsd)=2500 A — C31 — C-5.0m-dU=0.09% Ph=1x150.0-Bakar N=1x150.0-Bakar PE=1x95.0-Bakar

I31 — INS250 250 A — Ikmax=12.19 kA

RO-E1.3

Q26 — NS100N-80.0 A TM-D Ir=1.00xIn Im(tsd)=630 A — C26 — C-25.0m-dU=0.81% Ph=1x35.0-Aluminij N=1x35.0-Aluminij PE=1x16.0-Aluminij — Ikmin=2.45 kA — id=23A — dU totali=2.98 % — L26 — x1

Q27 — NS100N-80.0 A TM-D Ir=1.00xIn Im(tsd)=630 A — C27 — C-25.0m-dU=0.81% Ph=1x35.0-Aluminij N=1x35.0-Aluminij PE=1x16.0-Aluminij — Ikmin=2.45 kA — id=23A — dU totali=2.98 % — L27 — x1

Q28 — NS100N-80.0 A TM-D Ir=1.00xIn Im(tsd)=630 A — C28 — C-25.0m-dU=0.81% Ph=1x35.0-Aluminij N=1x35.0-Aluminij PE=1x16.0-Aluminij — Ikmin=2.45 kA — id=23A — dU totali=2.98 % — L28 — x1

Q33 — gG 250.0 — C33 — C-105.0m-dU=1.78% Ph=1x150.0-Bakar N=1x150.0-Bakar PE=1x95.0-Bakar — Ikmax=13.72 kA

RS-21

Q34 — NS250N-250.0 A TM-D Ir=1.00xIn Im(tsd)=2500 A — C34 — C-5.0m-dU=0.09% Ph=1x150.0-Bakar N=1x150.0-Bakar PE=1x95.0-Bakar

I34 — INS250 250 A — Ikmax=13.10 kA

RO-E2.3

Q36 — NS100N-80.0 A TM-D Ir=1.00xIn Im(tsd)=630 A — C36 — C-25.0m-dU=0.81% Ph=1x35.0-Aluminij N=1x35.0-Aluminij PE=1x16.0-Aluminij — Ikmin=2.55 kA — id=23A — dU totali=2.81 % — L36 — x1

Q37 — NS100N-80.0 A TM-D Ir=1.00xIn Im(tsd)=630 A — C37 — C-25.0m-dU=0.81% Ph=1x35.0-Aluminij N=1x35.0-Aluminij PE=1x16.0-Aluminij — Ikmin=2.55 kA — id=23A — dU totali=2.81 % — L37 — x1

Q38 — NS100N-80.0 A TM-D Ir=1.00xIn Im(tsd)=630 A — C38 — C-25.0m-dU=0.81% Ph=1x35.0-Aluminij N=1x35.0-Aluminij PE=1x16.0-Aluminij — Ikmin=2.55 kA — id=23A — dU totali=2.81 % — L38 — x1

Q40 — gG 250.0 — C40 — C-65.0m-dU=0.92% Ph=1x185.0-Bakar N=1x185.0-Bakar PE=1x95.0-Bakar — Ikmax=21.69 kA

RS-23

Q41 — NS250N-250.0 A TM-D Ir=1.00xIn Im(tsd)=2500 A — C41 — C-5.0m-dU=0.09% Ph=1x150.0-Bakar N=1x150.0-Bakar PE=1x95.0-Bakar

I41 — INS250 250 A — Ikmax=20.20 kA

RO-6.3

Q43 — NS100N-80.0 A TM-D Ir=1.00xIn Im(tsd)=630 A — C43 — C-25.0m-dU=0.81% Ph=1x35.0-Aluminij N=1x35.0-Aluminij PE=1x16.0-Aluminij — Ikmin=3.16 kA — id=23A — dU totali=1.95 % — L43 — x1

Q44 — NS100N-80.0 A TM-D Ir=1.00xIn Im(tsd)=630 A — C44 — C-25.0m-dU=0.81% Ph=1x35.0-Aluminij N=1x35.0-Aluminij PE=1x16.0-Aluminij — Ikmin=3.16 kA — id=23A — dU totali=1.95 % — L44 — x1

Q45 — NS100N-80.0 A TM-D Ir=1.00xIn Im(tsd)=630 A — C45 — C-25.0m-dU=0.81% Ph=1x35.0-Aluminij N=1x35.0-Aluminij PE=1x16.0-Aluminij — Ikmin=3.16 kA — id=23A — dU totali=1.95 % — L45 — x1

Q47 — gG 250.0 — C47 — C-25.0m-dU=0.35% Ph=1x185.0-Bakar N=1x185.0-Bakar PE=1x95.0-Bakar — Ikmax=37.44 kA

RS-24

Q49 — NS250N-250.0 A TM-D Ir=1.00xIn Im(tsd)=2500 A — C49 — C-5.0m-dU=0.09% Ph=1x150.0-Bakar N=1x150.0-Bakar PE=1x95.0-Bakar

I49 — INS250 250 A — Ikmax=33.34 kA

RO-7.3

Q51 — NS100N-80.0 A TM-D Ir=1.00xIn Im(tsd)=630 A — C51 — C-25.0m-dU=0.81% Ph=1x35.0-Aluminij N=1x35.0-Aluminij PE=1x16.0-Aluminij — Ikmin=3.76 kA — id=23A — dU totali=1.38 % — L51 — x1

Q52 — NS100N-80.0 A TM-D Ir=1.00xIn Im(tsd)=630 A — C52 — C-25.0m-dU=0.81% Ph=1x35.0-Aluminij N=1x35.0-Aluminij PE=1x16.0-Aluminij — Ikmin=3.76 kA — id=23A — dU totali=1.38 % — L52 — x1

Q53 — NS100N-80.0 A TM-D Ir=1.00xIn Im(tsd)=630 A — C53 — C-25.0m-dU=0.81% Ph=1x35.0-Aluminij N=1x35.0-Aluminij PE=1x16.0-Aluminij — Ikmin=3.76 kA — id=23A — dU totali=1.38 % — L53 — x1

Q48 — gG 250.0 — C48 — C-45.0m-dU=0.76% Ph=1x150.0-Bakar N=1x150.0-Bakar PE=1x95.0-Bakar — Ikmax=25.71 kA

RS-29

Q55 — NS250N-250.0 A TM-D Ir=1.00xIn Im(tsd)=2500 A — C55 — C-5.0m-dU=0.09% Ph=1x150.0-Bakar N=1x150.0-Bakar PE=1x95.0-Bakar

I55 — INS250 250 A — Ikmax=23.62 kA

RO-E8.3

Q57 — NS100N-80.0 A TM-D Ir=1.00xIn Im(tsd)=630 A — C57 — C-25.0m-dU=0.81% Ph=1x35.0-Aluminij N=1x35.0-Aluminij PE=1x16.0-Aluminij — Ikmin=3.31 kA — id=23A — dU totali=1.79 % — L57 — x1

Q58 — NS100N-80.0 A TM-D Ir=1.00xIn Im(tsd)=630 A — C58 — C-25.0m-dU=0.81% Ph=1x35.0-Aluminij N=1x35.0-Aluminij PE=1x16.0-Aluminij — Ikmin=3.31 kA — id=23A — dU totali=1.79 % — L58 — x1

Q59 — NS100N-80.0 A TM-D Ir=1.00xIn Im(tsd)=630 A — C59 — C-25.0m-dU=0.81% Ph=1x35.0-Aluminij N=1x35.0-Aluminij PE=1x16.0-Aluminij — Ikmin=3.31 kA — id=23A — dU totali=1.79 % — L59 — x1

Q65 — gG 160.0 — C65 — C-125.0m-dU=1.72% Ph=1x120.0-Bakar N=1x120.0-Bakar PE=1x95.0-Bakar — Ikmax=10.38 kA

RS-28

Q66 — NS160N-160.0 A TM-D Ir=1.00xIn Im(tsd)=1250 A — C66 — C-5.0m-dU=0.06% Ph=1x150.0-Bakar N=1x150.0-Bakar PE=1x95.0-Bakar

I66 — INS160 160 A — Ikmax=10.01 kA

RO-E2.4

Q62 — NS100N-80.0 A TM-D Ir=1.00xIn Im(tsd)=630 A — C62 — C-25.0m-dU=0.81% Ph=1x35.0-Aluminij N=1x35.0-Aluminij PE=1x16.0-Aluminij — Ikmin=2.15 kA — id=23A — dU totali=2.71 % — L62 — x1

Q63 — NS100N-80.0 A TM-D Ir=1.00xIn Im(tsd)=630 A — C63 — C-25.0m-dU=0.81% Ph=1x35.0-Aluminij N=1x35.0-Aluminij PE=1x16.0-Aluminij — Ikmin=2.15 kA — id=23A — dU totali=2.71 % — L63 — x1

Q61 — gG 250.0 — C61 — C-75.0m-dU=0.86% Ph=1x240.0-Bakar N=1x240.0-Bakar PE=1x95.0-Bakar — Ikmax=21.32 kA

RS-32

Q68 — NS250N-250.0 A TM-D Ir=1.00xIn Im(tsd)=2500 A — C68 — C-5.0m-dU=0.09% Ph=1x150.0-Bakar N=1x150.0-Bakar PE=1x95.0-Bakar

I68 — INS250 250 A — Ikmax=19.90 kA

RO-E1.4

Q70 — NS100N-80.0 A TM-D Ir=1.00xIn Im(tsd)=630 A — C70 — C-25.0m-dU=0.81% Ph=1x35.0-Aluminij N=1x35.0-Aluminij PE=1x16.0-Aluminij — Ikmin=3.22 kA — id=23A — dU totali=1.89 % — L70 — x1

Q71 — NS100N-80.0 A TM-D Ir=1.00xIn Im(tsd)=630 A — C71 — C-25.0m-dU=0.81% Ph=1x35.0-Aluminij N=1x35.0-Aluminij PE=1x16.0-Aluminij — Ikmin=3.22 kA — id=23A — dU totali=1.89 % — L71 — x1

Q72 — NS100N-80.0 A TM-D Ir=1.00xIn Im(tsd)=630 A — C72 — C-25.0m-dU=0.81% Ph=1x35.0-Aluminij N=1x35.0-Aluminij PE=1x16.0-Aluminij — Ikmin=3.22 kA — id=23A — dU totali=1.89 % — L72 — x1

PETAR LUKIČEVIĆ
struč.spec.ing.el.
E 2634 OVLAŠTENI INŽENJER ELEKTROTEHNIKE

| | | | |
|---|---|---|---|
| Faza proj.: | Glavni projekt | INOVAPRO | |
| Gl. projektant | Mladen Žužić, dipl.ing.stroj. | | |
| Projektant | Petar Lukičević struc.spec.ing.el. | | |
| Suradnik | Dominik Šinkovć bacc.ing.el. | | |
| Suradnik | Ante Čerluka struc.spec.ing.el. | OIB:75232829086 | www.inovapro.hr |
| Investitor: | BRODOSPLIT d.d., Put Supavla 21, 21000 Split OIB: 18556905092 | Datum: | 01/2021 |
| Građevina: | Projektna cjelina proizvodnog pogona tvrtke Brodosplit d.d. | ZOP | 105620 |
| Lokacija: | k.č.br. 18/3, 18/5, 18/9, 18/13, 18/16, 18/18, 18/19 k.o. Split k.č.br. 18/21, 18/28, 18/68, 18/69 18/50, 18/105, 18/110 k.o. Split | M: 1:100 | T.D. 105620-FN |
| Sadržaj: | 11. Shematski prikaz glavnog razvoda - TS1 | List 1/2 | Crtež 11. |

This drawing and all the information contained in it are the copyright of INOVAPRO d.o.o.
Any unauthorized usage empowers INOVAPRO d.o.o. to its indemnification. All rights reserved.

Kontinuirje u nedopovorene svrhe povodi otvoru obeštećnju. Sva prava pridržana.
Ovaj crtež i ne predaje se trećima suvlasnika ni upotrebljen INOVAPRO d.o.o.

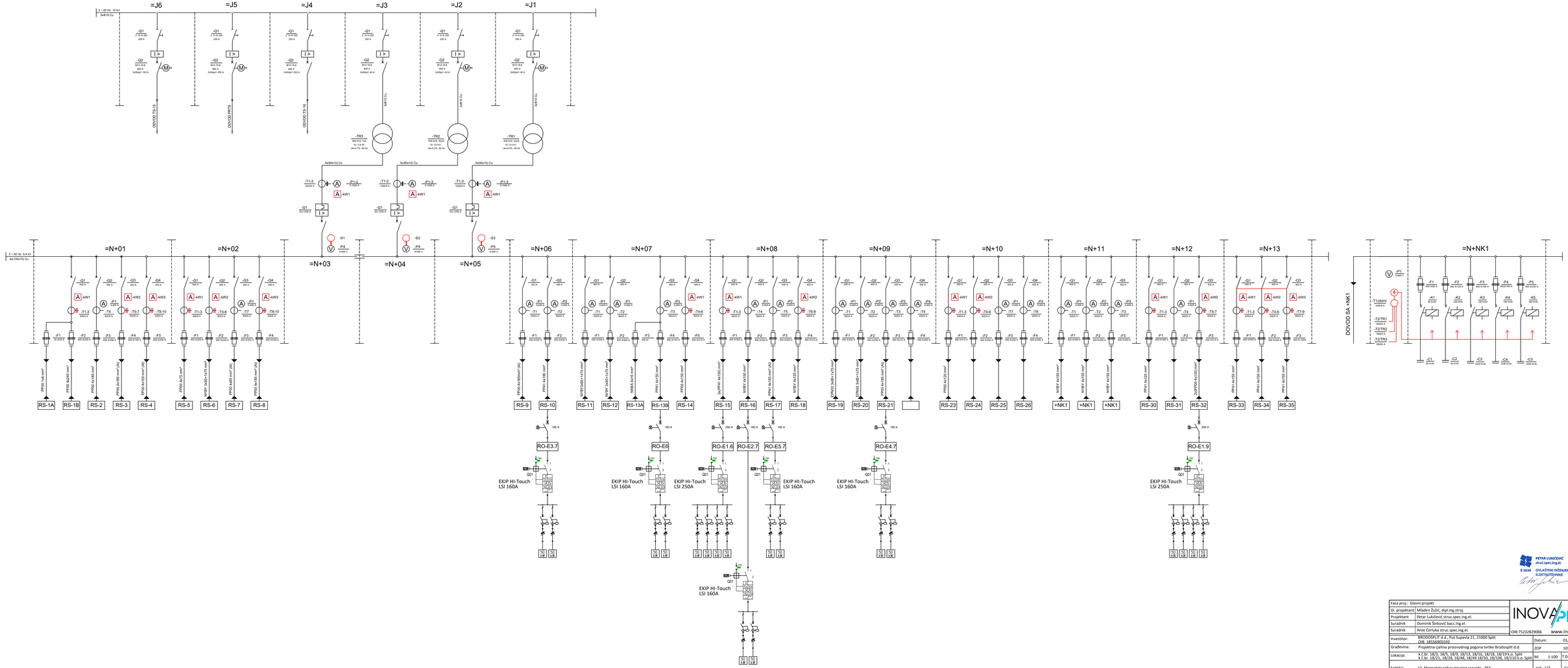


PETAR LUKIĆEVIĆ
struč.spec.ing.el.
E 3424
OVLAŠTENI INŽENJER
ELEKTROTEHNIKE

| | | | |
|---|---|---|---|
| Faza proj.: | Glavni projekt | | |
| Gl. projektant | Mladen Žulić, dipl.ing.stroj. | INOVAPRO | |
| Projektant | Petar Lukićević struc.spec.ing.el. | | |
| Suradnik | Dominik Šinković bacc.ing.el. | OIB:75232829086 | www.inovapro.hr |
| Suradnik | Ante Čerluka struc.spec.ing.el. | | |
| Investitor: | BRODOSPLIT d.d., Put Supavla 21, 21000 Split<br>OIB: 18556905092 | Datum: | 01/2021 |
| Gradevina: | Projektna cjelina proizvodnog pogona tvrtke Brodosplit d.d. | ZOP | 10562O |
| Lokacija: | K.č.br. 18/3, 18/5, 18/9, 18/13, 18/16, 18/18, 18/19 k.o. Split<br>K.č.br. 18/21, 18/28, 18/48, 18/49 18/50, 18/106, 18/110 k.o. Split | M: 1:100 | T.D. 10562O-FN |
| Sadržaj: | 12. Shematski prikaz glavnog razvoda - TS3 | List 1/2 | Crtež 12. |

This drawing and all the information contained in it are the copyright of INOVAPRO d.o.o.
Any unauthorized usage empowers INOVAPRO d.o.o. to indemnification. All rights reserved.

Korištenje u nedogovorene svrhe povlači obvezu obeštećenja. Sva prava pridržana.
Ovaj crtež i svi podaci na njemu vlasništvo su poduzeća INOVAPRO d.o.o.

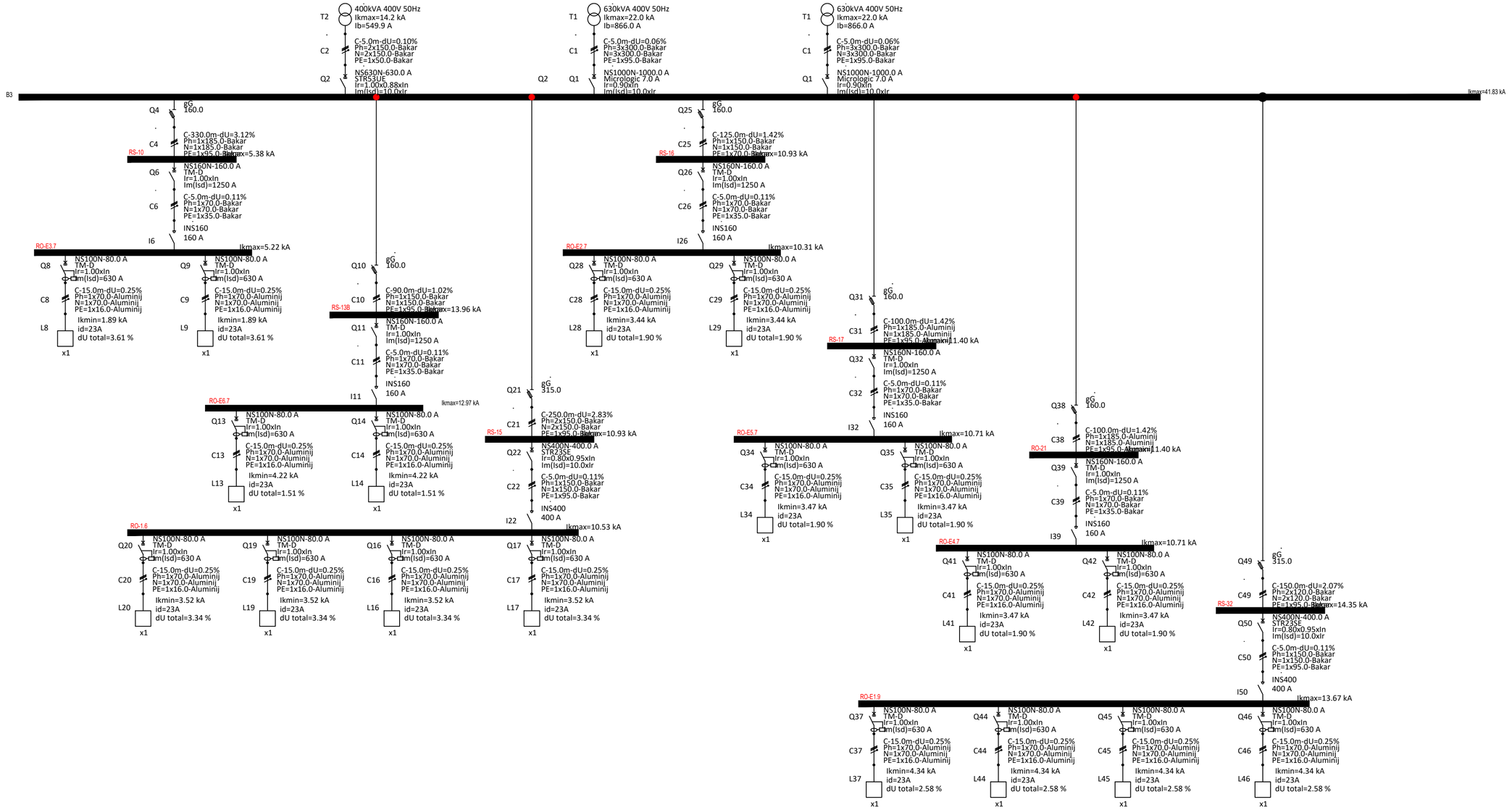


PETAR LUKIČEVIĆ
struč.spec.ing.el.
E 2636 OVLAŠTENI INŽENJER ELEKTROTEHNIKE

| | | | |
|---|---|---|---|
| Faza proj.: | Glavni projekt | | |
| Gl. projektant | Mladen Žužić, dipl.ing.stroj. | INOVAPRO | |
| Projektant | Petar Lukičević struc.spec.ing.el. | | |
| Suradnik | Dominik Šinković bacc.ing.el. | | |
| Suradnik | Ante Čerluka struc.spec.ing.el. | OIB:75232829086 | www.inovapro.hr |
| Investitor: | BRODOSPLIT d.d., Put Supavla 21, 21000 Split OIB: 18556905592 | Datum: | 01/2021 |
| Građevina: | Projektna cjelina proizvodnog pogona tvrtke Brodosplit d.d. | ZOP | 105620 |
| Lokacija: | k.č.br. 18/3, 18/5, 18/9, 18/13, 18/16, 18/18, 18/19 k.o. Split<br>k.č.br. 18/21, 18/28, 18/48, 18/49 18/50, 18/106, 18/110 k.o. Split | M: 1:100 | T.D. 105620-FN |
| Sadržaj: | 12. Shematski prikaz glavnog razvoda - TS3 | List 2/2 | Crtež 12. |

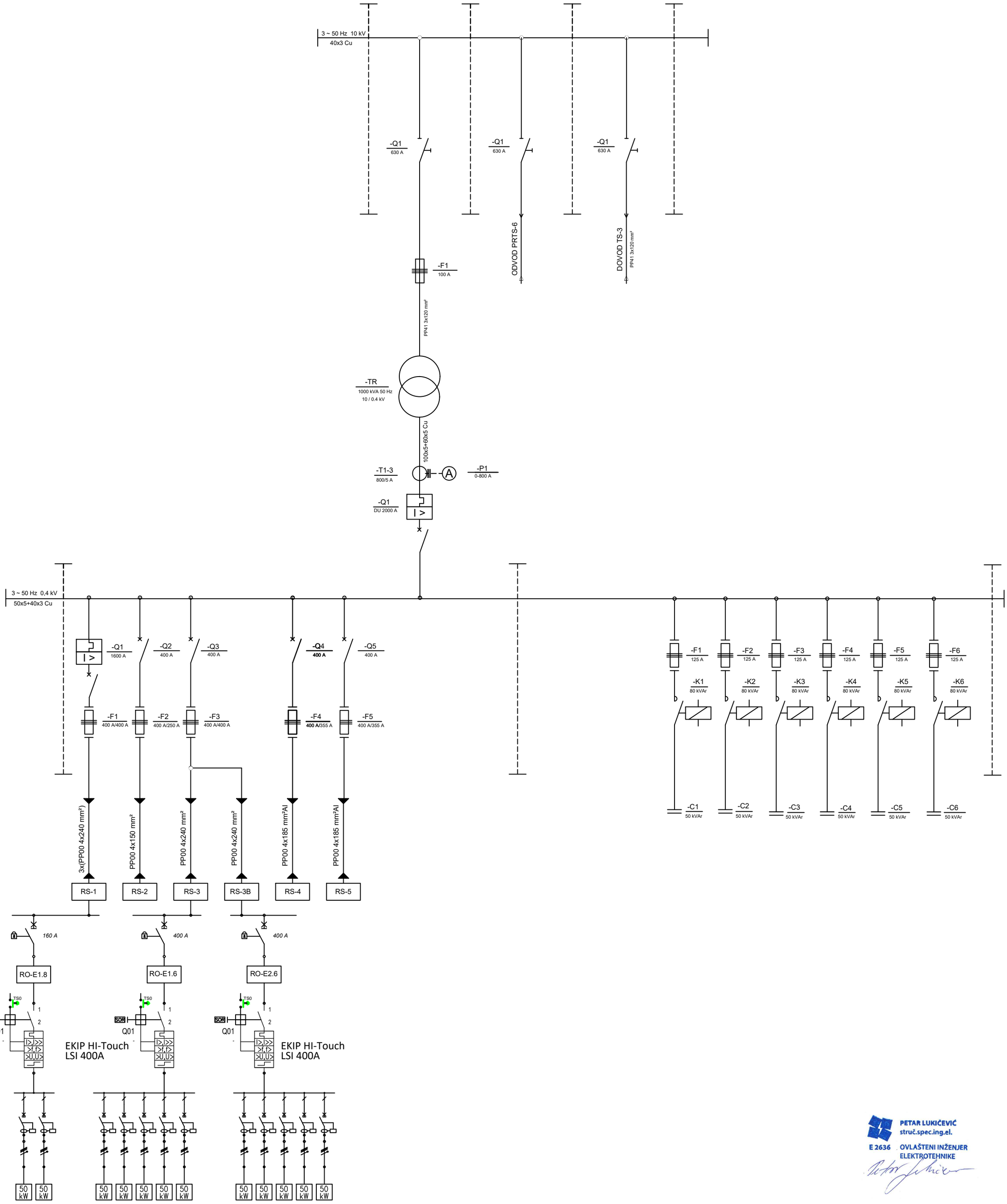


This drawing and all the information contained in it are the copyright of INOVAPRO d.o.o.
Any unauthorized usage empowers INOVAPRO d.o.o. to indemnification. All rights reserved.

Korištenje u nedogovorene svrhe povlači obvezu obeštećenja. Sva prava pridržana.
Ovaj crtež i svi podaci na njemu vlasništvo su poduzeća INOVAPRO d.o.o.

PETAR LUKIČEVIĆ
struč.spec.ing.el.
E 2636 OVLAŠTENI INŽENJER
ELEKTROTEHNIKE

| | | | |
|---|---|---|---|
| Faza proj.: | Glavni projekt | | |
| Gl. projektant | Mladen Žužić, dipl.ing.stroj. | | |
| Projektant | Petar Lukičević struc.spec.ing.el. | | |
| Suradnik | Dominik Šinković bacc.ing.el. | | |
| Suradnik | Ante Ćerluka struc.spec.ing.el. | | |
| Investitor: | BRODOSPLIT d.d., Put Supavla 21, 21000 Split<br>OIB: 18556905592 | Datum: | 01/2021 |
| Građevina: | Projektna cjelina proizvodnog pogona tvrtke Brodosplit d.d. | ZOP | 105620 |
| Lokacija: | k.č.br. 18/3, 18/5, 18/9, 18/13, 18/16, 18/18, 18/19 k.o. Split<br>k.č.br. 18/21, 18/28, 18/48, 18/49 18/50, 18/106, 18/110 k.o. Split | M: 1:100 | T.D. 105620-FN |
| Sadržaj: | 13. Shematski prikaz glavnog razvoda - PRTS5 | List 1/2 | Crtež 13. |

INOVAPRO
OIB:75232829086 www.inovapro.hr

This drawing and all the information contained in it are the copyright of INOVAPRO d.o.o.
Any unauthorized usage empowers INOVAPRO d.o.o. to indemnification. All rights reserved.

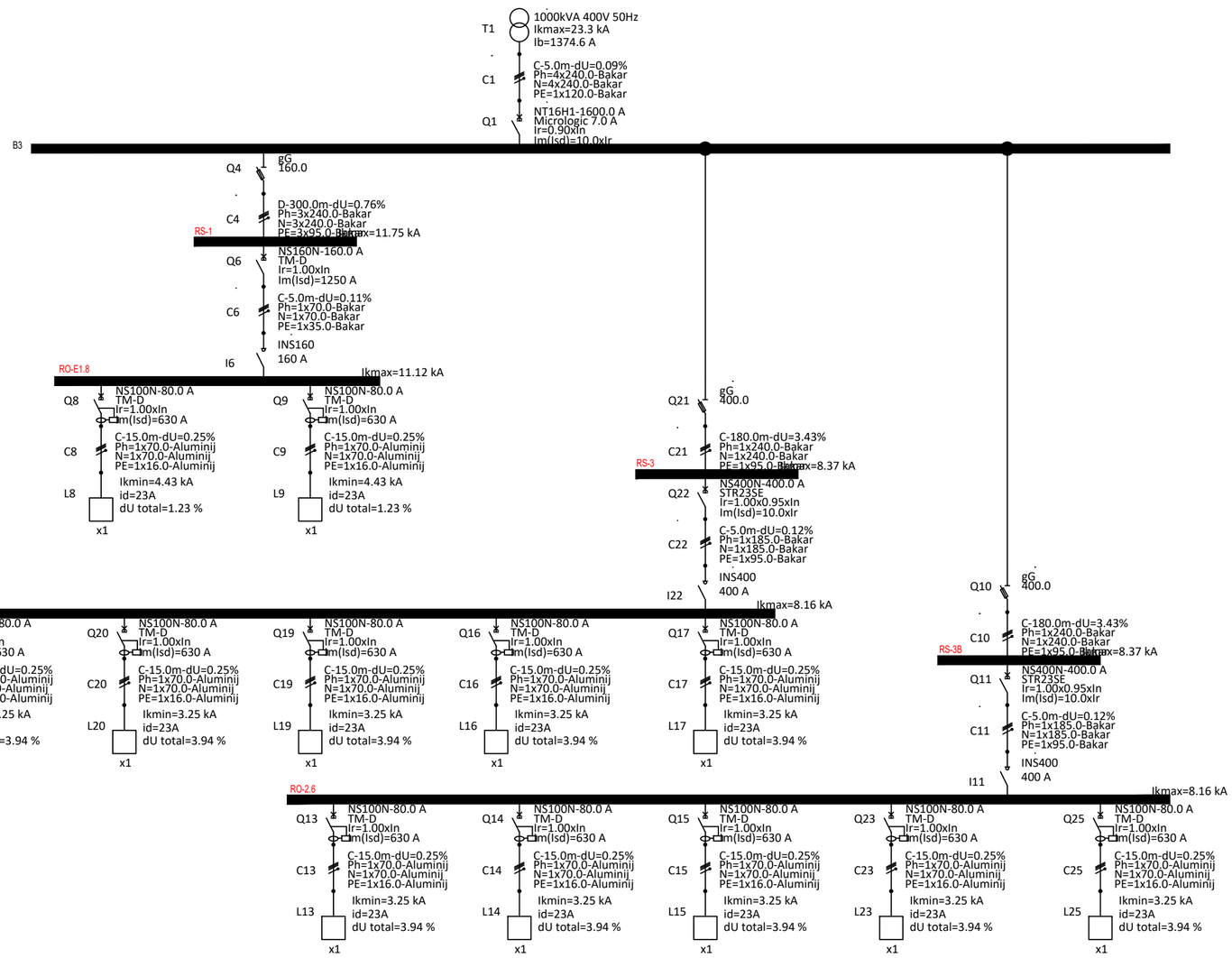


Korištenje u nedogovorene svrhe povlači obvezu obeštećenja. Sva prava pridržana.
Ovaj Nacrt i svi podaci na njemu vlasništvo su poduzeća INOVAPRO d.o.o.

PETAR LUKIČEVIĆ
struč.spec.ing.el.
E 2636 OVLAŠTENI INŽENJER ELEKTROTEHNIKE

| | | | |
|---|---|---|---|
| Faza proj.: | Glavni projekt | | |
| Gl. projektant | Mladen Žužić, dipl.ing.stroj. | | |
| Projektant | Petar Lukičević struc.spec.ing.el. | | |
| Suradnik | Dominik Šinković bacc.ing.el. | | |
| Suradnik | Ante Čerluka struc.spec.ing.el. | | |
| | | OIB:75232829086 | www.inovapro.hr |
| Investitor: | BRODOSPLIT d.d., Put Supavla 21, 21000 Split<br>OIB: 18556905592 | Datum: | 01/2021 |
| Građevina: | Projektna cjelina proizvodnog pogona tvrtke Brodosplit d.d. | ZOP | 105620 |
| Lokacija: | k.č.br. 18/3, 18/5, 18/9, 18/13, 18/16, 18/18, 18/19 k.o. Split<br>k.č.br. 18/21, 18/28, 18/48, 18/49 18/50, 18/106, 18/110 k.o. Split | M: 1:100 | T.D. 105620-FN |
| Sadržaj: | 13. Shematski prikaz glavnog razvoda - PRTS5 | List 2/2 | Crtež 13. |

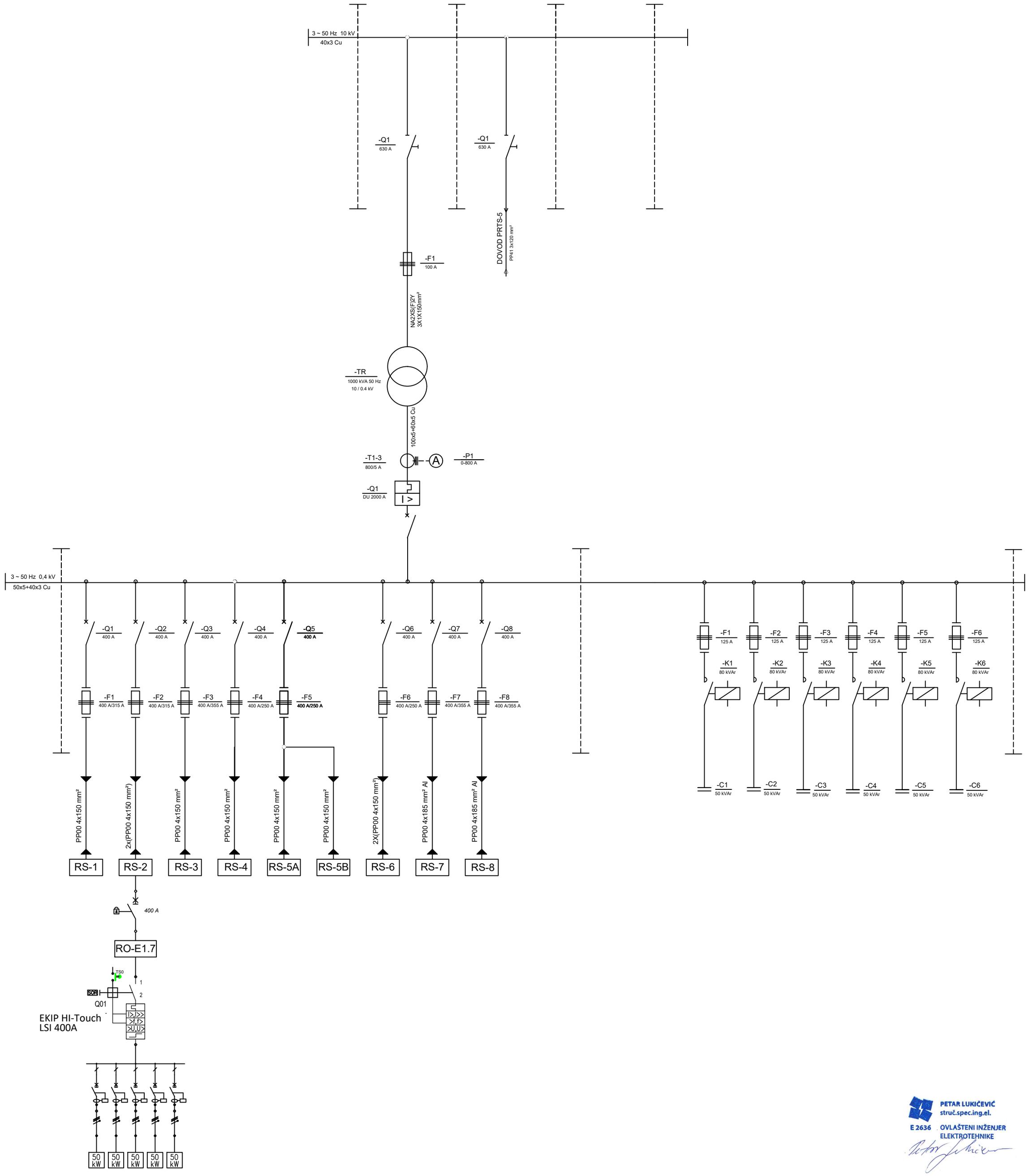


This drawing and all the information contained in it are the copyright of INOVAPRO d.o.o.
Any unauthorized usage empowers INOVAPRO d.o.o. to indemnification. All rights reserved.

Korištenje u nedogovorene svrhe povlači obvezu obeštećenja. Sva prava pridržana.
Ovaj crtež i svi podaci na njemu vlasništvo su poduzeća INOVAPRO d.o.o.

PETAR LUKIČEVIĆ
struč.spec.ing.el.
E 2636 OVLAŠTENI INŽENJER ELEKTROTEHNIKE

| | | | |
|---|---|---|---|
| Faza proj.: | Glavni projekt | | |
| Gl. projektant | Mladen Žužić, dipl.ing.stroj. | | |
| Projektant | Petar Lukičević struc.spec.ing.el. | | |
| Suradnik | Dominik Šinković bacc.ing.el. | | |
| Suradnik | Ante Ćerluka struc.spec.ing.el. | | |
| Investitor: | BRODOSPLIT d.d., Put Supavla 21, 21000 Split<br>OIB: 18556905592 | Datum: | 01/2021 |
| Građevina: | Projektna cjelina proizvodnog pogona tvrtke Brodosplit d.d. | ZOP | 105620 |
| Lokacija: | k.č.br. 18/3, 18/5, 18/9, 18/13, 18/16, 18/18, 18/19 k.o. Split<br>k.č.br. 18/21, 18/28, 18/48, 18/49 18/50, 18/106, 18/110 k.o. Split | M: 1:100 | T.D. 105620-FN |
| Sadržaj: | 14. Shematski prikaz glavnog razvoda - PRTS6 | List 1/2 | Crtež 14. |

INOVAPRO
OIB:75232829086 www.inovapro.hr

This drawing and all the information contained in it are the copyright of INOVAPRO d.o.o.
Any unauthorized usage empowers INOVAPRO d.o.o. to indemnification. All rights reserved.

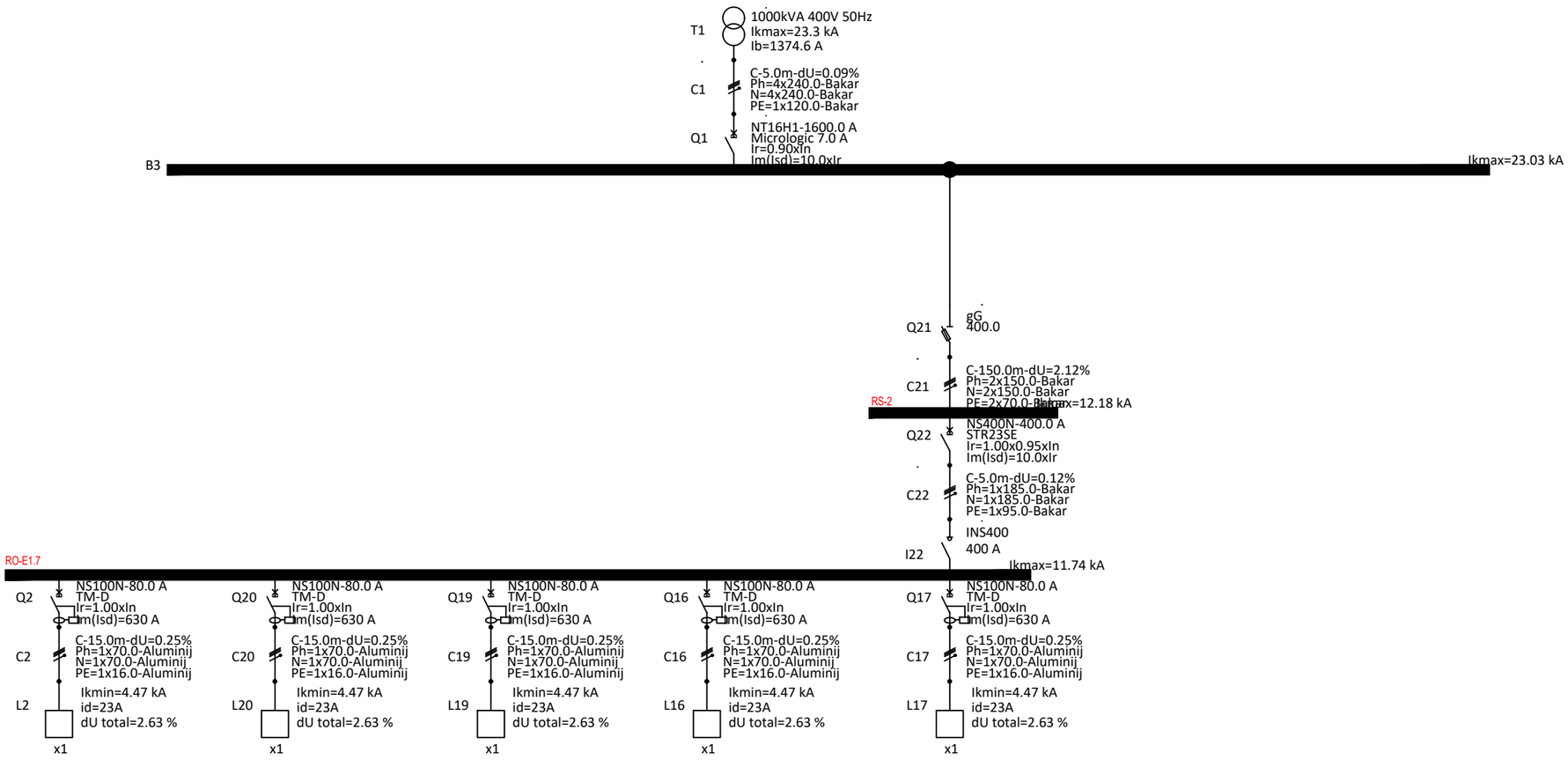


PETAR LUKIČEVIĆ
struč.spec.ing.el.
E 2636 OVLAŠTENI INŽENJER ELEKTROTEHNIKE

| | | | |
|---|---|---|---|
| Faza proj.: | Glavni projekt | | |
| Gl. projektant | Mladen Žužić, dipl.ing.stroj. | | |
| Projektant | Petar Lukičević struc.spec.ing.el. | | |
| Suradnik | Dominik Šinković bacc.ing.el. | | |
| Suradnik | Ante Ćerluka struc.spec.ing.el. | | |
| Investitor: | BRODOSPLIT d.d., Put Supavla 21, 21000 Split<br>OIB: 18556905592 | Datum: | 01/2021 |
| Građevina: | Projektna cjelina proizvodnog pogona tvrtke Brodosplit d.d. | ZOP | 105620 |
| Lokacija: | k.č.br. 18/3, 18/5, 18/9, 18/13, 18/16, 18/18, 18/19 k.o. Split<br>k.č.br. 18/21, 18/28, 18/48, 18/49 18/50, 18/106, 18/110 k.o. Split | M: 1:100 | T.D. 105620-FN |
| | 14. Shematski prikaz glavnog razvoda - PRTS6 | List 2/2 | Crtež 14. |

INOVAPRO
OIB:75232829086 www.inovapro.hr

Korištenje u nedogovorene svrhe povlači obvezu obeštećenja. Sva prava pridržana.
Ovaj Nacrt i svi podaci na njemu vlasništvo su poduzeća INOVAPRO d.o.o.

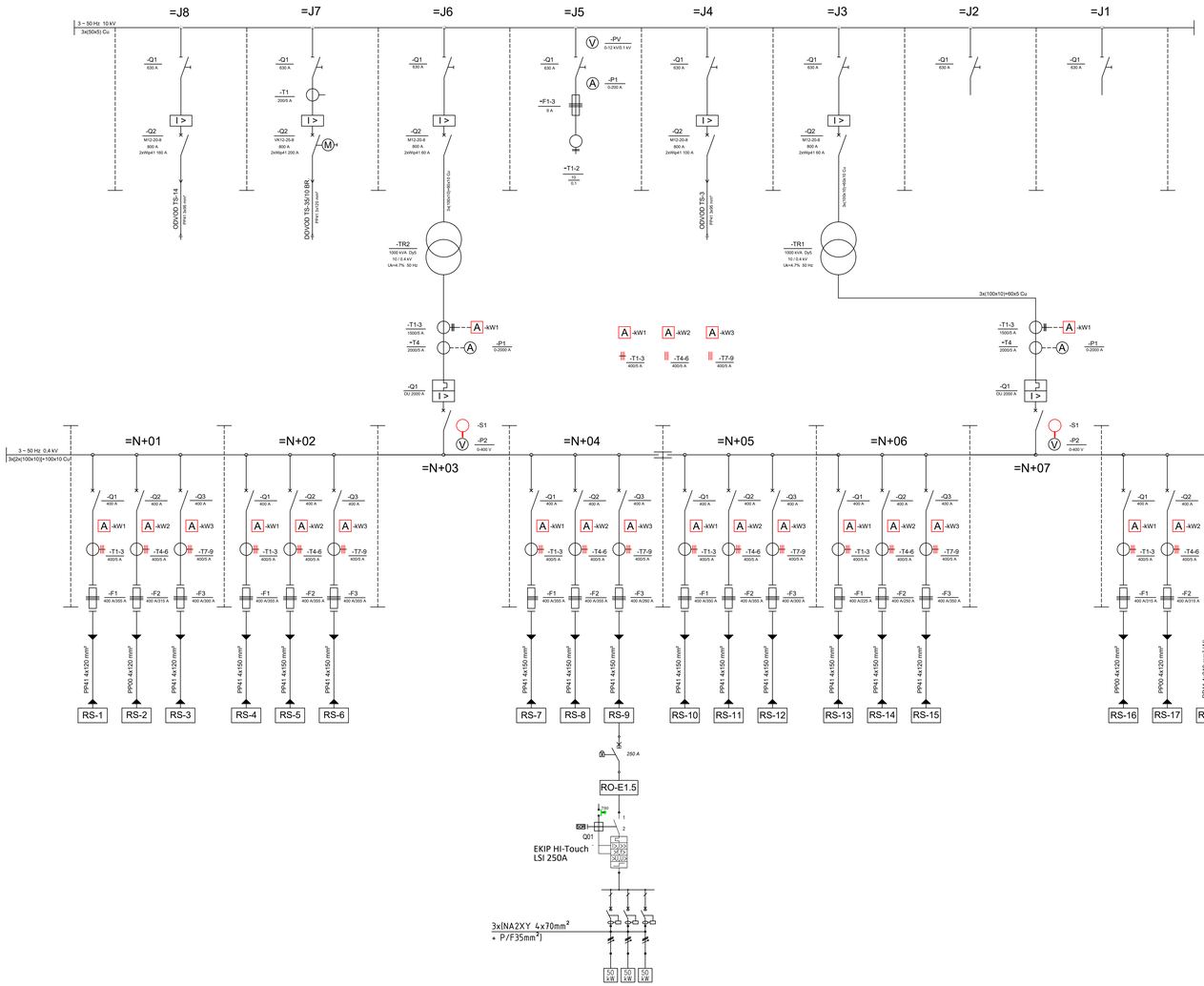


This drawing and all the information contained in it are the copyright of INOVAPRO d.o.o.
Any unauthorized usage represents INOVAPRO d.o.o.'s considerable damage. All rights reserved.

Korištenje u nekoporovne svrhe protivi direktivi zaštitnja trećih prava.
Ova i bilo koja druga upotreba nije dozvoljena bez pisanog odobrenja INOVAPRO d.o.o.

PETAR LUKIČEVIĆ
struč.spec.ing.el.
E 2634
OVLAŠTENI INŽENJER
ELEKTROTEHNIKE

| | | | |
|---|---|---|---|
| Faza proj.: | Glavni projekt | | |
| Gl. projektant: | Mladen Žužić, dipl.ing.stroj. | | |
| Projektant: | Petar Lukičević struc.spec.ing.el. | | |
| Suradnik | Dominik Šmković bacc.ing.el. | | |
| Suradnik | Ante Cerluka struc.spec.ing.el. | | |
| Investitor: | BRODOSPLIT d.d., Put Supavla 21, 21000 Split<br>OIB: 18502005552 | Datum: | 01/2021 |
| Gradevina: | Projektna cjelina proizvodnog pogona tvrtke Brodosplit d.d. | ZOP | 105620 |
| Lokacija: | k.č.br. 18/3, 18/5, 18/9, 18/10, 18/13, 18/15, 18/18, 18/19 k.o. Split<br>k.č.br. 18/21, 18/28, 18/48, 18/49 18/50, 18/106, 18/110 k.o. Split | M: 1:100 | T.D. 105620-EN |
| Sadržaj: | 15. Shematski prikaz glavnog razvoda - TS13 | List 1/2 | Crtež 15. |

INOVAPRO
OIB:75232829086
www.inovapro.hr

This drawing and all the information contained in it are the copyright of INOVAPRO d.o.o.
Any unauthorized usage empowers INOVAPRO d.o.o. to indemnification. All rights reserved.

Korištenje u nedogovorene svrhe povlači obvezu obeštećenja. Sva prava pridržana.
Ovaj Nacrt i svi podaci na njemu vlasništvo su poduzeća INOVAPRO d.o.o.

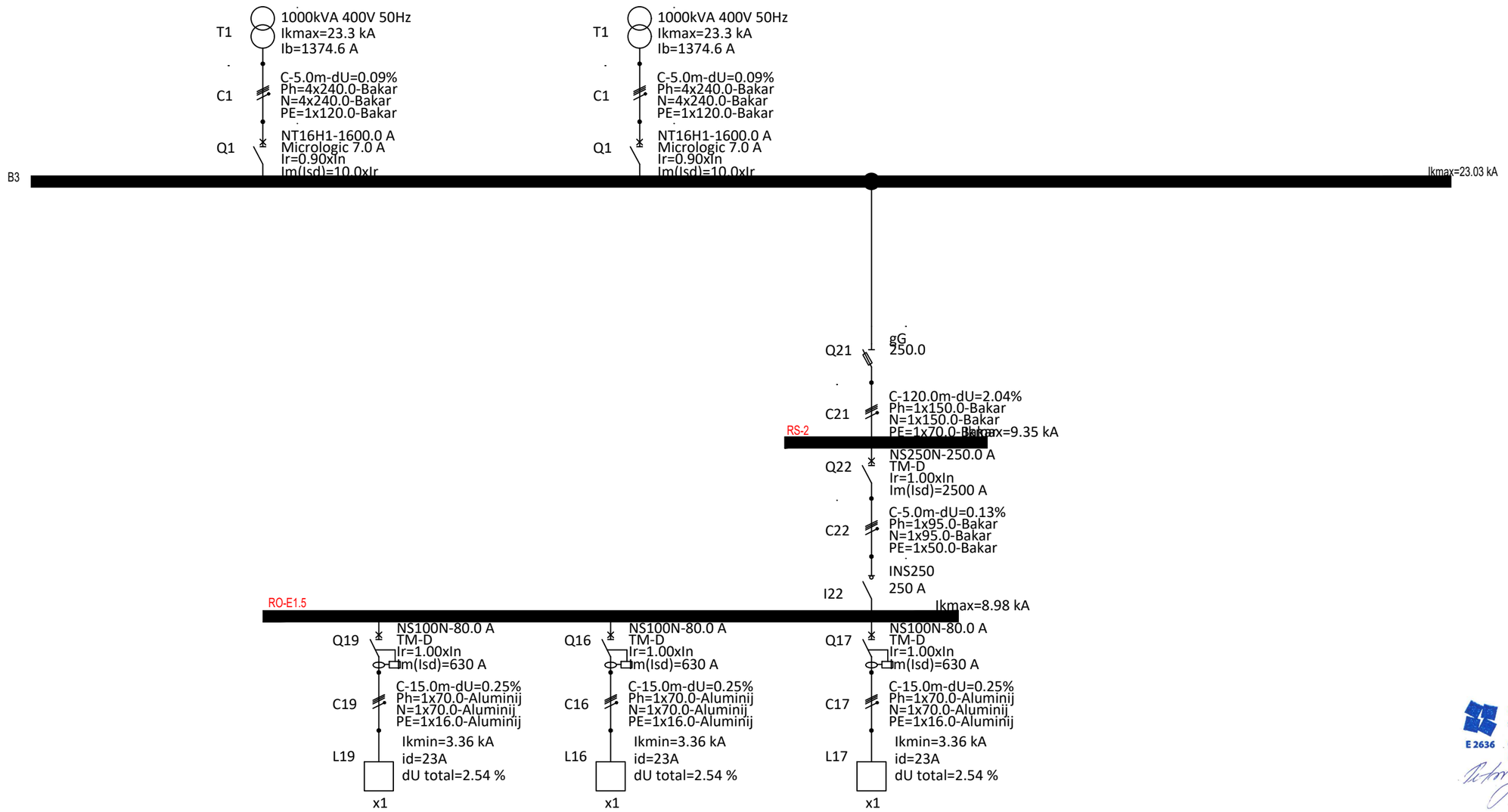


PETAR LUKIČEVIĆ
struč.spec.ing.el.
E 2636 OVLAŠTENI INŽENJER
ELEKTROTEHNIKE

| | | | |
|---|---|---|---|
| Faza proj.: | Glavni projekt | | |
| Gl. projektant | Mladen Žužić, dipl.ing.stroj. | | |
| Projektant | Petar Lukičević struc.spec.ing.el. | | |
| Suradnik | Dominik Šinković bacc.ing.el. | | |
| Suradnik | Ante Ćerluka struc.spec.ing.el. | | |
| Investitor: | BRODOSPLIT d.d., Put Supavla 21, 21000 Split<br>OIB: 18556905592 | Datum: | 01/2021 |
| Građevina: | Projektna cjelina proizvodnog pogona tvrtke Brodosplit d.d. | ZOP | 105620 |
| Lokacija: | k.č.br. 18/3, 18/5, 18/9, 18/13, 18/16, 18/18, 18/19 k.o. Split<br>k.č.br. 18/21, 18/28, 18/48, 18/49 18/50, 18/106, 18/110 k.o. Split | M: 1:100 | T.D. 105620-FN |
| Sadržaj: | 15. Shematski prikaz glavnog razvoda - TS13 | List 2/2 | Crtež 15. |

INOVAPRO
OIB:75232829086 www.inovapro.hr

This drawing and all the information contained in it are the copyright of INOVAPRO d.o.o.
Any unauthorized usage infringes INOVAPRO d.o.o. to its indemnification. All rights reserved.

Kontrolirajte u nadogovorene svrhe povuči otvoru obeštećivšu. Sva prava pridržana.
Ova crteži ne smiju se koristiti u svrhe suprotne ugovorenim INOVAPRO d.o.o.

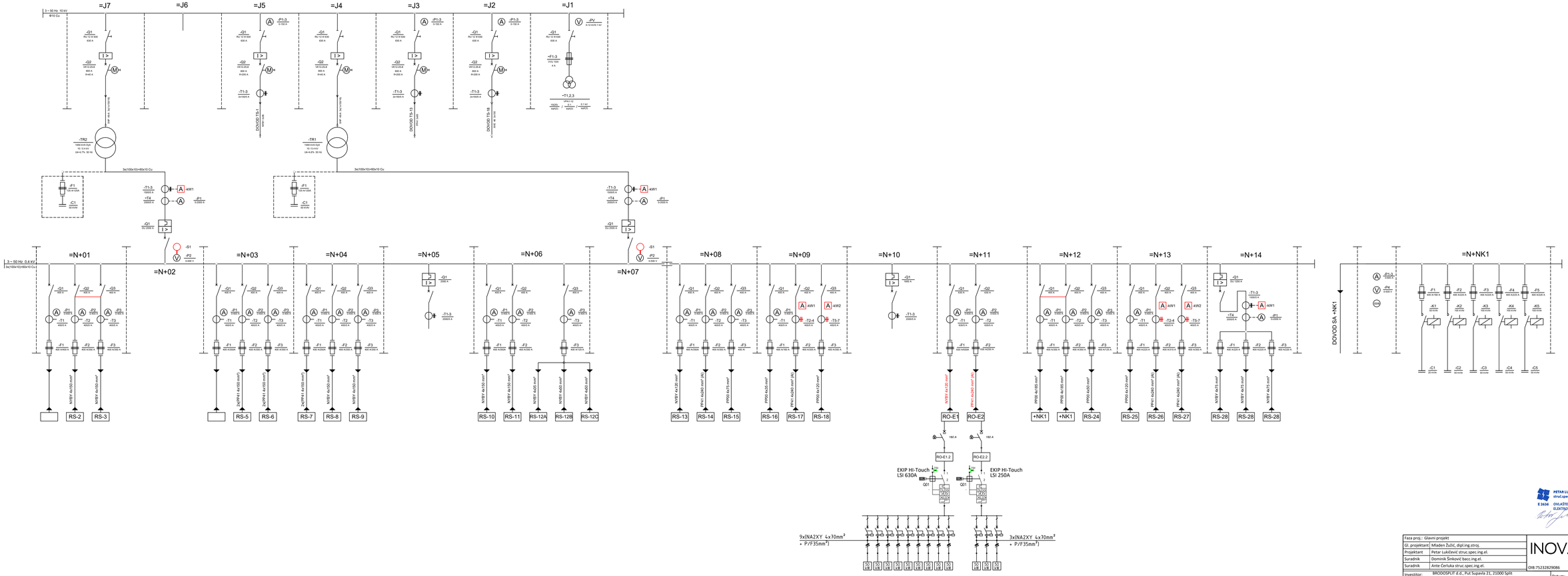


PETAR LUKIĆEVIĆ
struč.spec.ing.el.
E 3434
OVLAŠTENI INŽENJER ELEKTROTEHNIKE

| | | | |
|---|---|---|---|
| Faza proj.: | Glavni projekt | | |
| Gl. projektant | Mladen Žulić, dipl.ing.stroj. | INOVAPRO | |
| Projektant | Petar Lukićević struc.spec.ing.el. | | |
| Suradnik | Dominik Šinković bacc.ing.el. | OIB:75232829086 | www.inovapro.hr |
| Suradnik | Ante Čerluka struc.spec.ing.el. | | |
| Investitor: | BRODOSPLIT d.d., Put Supavla 21, 21000 Split OIB: 18556065092 | Datum: | 01/2021 |
| Gradevina: | Projektna cjelina proizvodnog pogona tvrtke Brodosplit d.d. | ZOP | 10520 |
| Lokacija: | k.č.br. 18/3, 18/5, 18/9, 18/13, 18/14, 18/18, 18/19 k.o. Split k.č.br. 18/21, 18/28, 18/48, 18/49 18/50, 18/106, 18/110 k.o. Split | M: 1:100 | T.D. 105620-FN |
| Sadržaj: | 16. Shematski prikaz glavnog razvoda - TS14 | List 1/2 | Crtež 16. |

This drawing and all the information contained in it are the copyright of INOVAPRO d.o.o.
Any unauthorized usage empowers INOVAPRO d.o.o. to indemnification. All rights reserved.

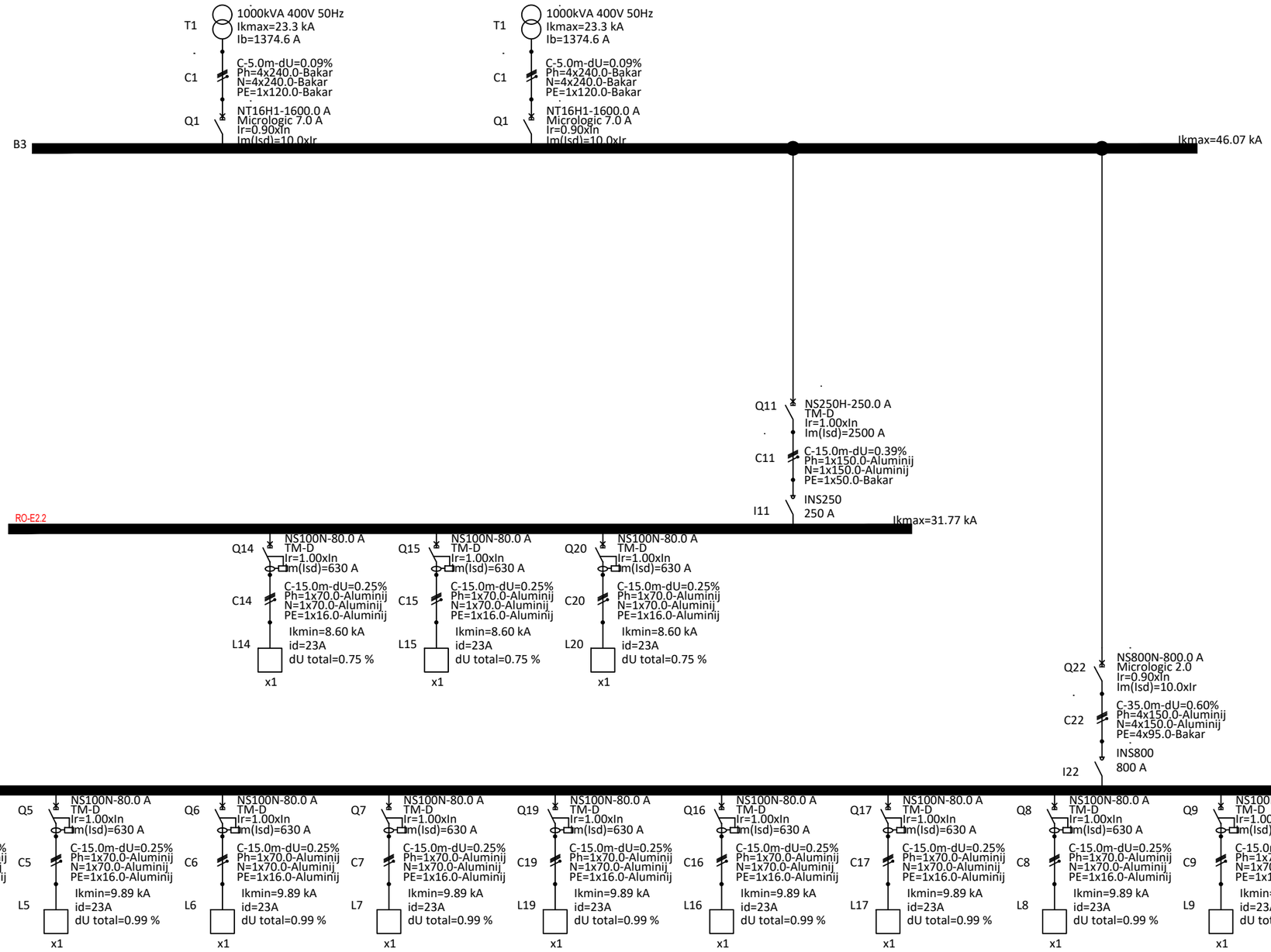


Korištenje u nedogovorene svrhe povlači obvezu obeštećenja. Sva prava pridržana.
Ovaj Nacrt i svi podaci na njemu vlasništvo su poduzeća INOVAPRO d.o.o.

PETAR LUKIČEVIĆ
struč.spec.ing.el.
E 2636 OVLAŠTENI INŽENJER ELEKTROTEHNIKE

| | |
|---|---|
| Faza proj.: | Glavni projekt |
| Gl. projektant | Mladen Žužić, dipl.ing.stroj. |
| Projektant | Petar Lukičević struc.spec.ing.el. |
| Suradnik | Dominik Šinković bacc.ing.el. |
| Suradnik | Ante Ćerluka struc.spec.ing.el. |

INOVAPRO
OIB:75232829086 www.inovapro.hr

| | | | |
|---|---|---|---|
| Investitor: | BRODOSPLIT d.d., Put Supavla 21, 21000 Split<br>OIB: 18556905592 | Datum: | 01/2021 |
| Građevina: | Projektna cjelina proizvodnog pogona tvrtke Brodosplit d.d. | ZOP | 105620 |
| Lokacija: | k.č.br. 18/3, 18/5, 18/9, 18/13, 18/16, 18/18, 18/19 k.o. Split<br>k.č.br. 18/21, 18/28, 18/48, 18/49 18/50, 18/106, 18/110 k.o. Split | M: 1:100 | T.D. 105620-FN |
| Sadržaj: | 16. Shematski prikaz glavnog razvoda - TS14 | List 2/2 | Crtež 16. |

This drawing and all the information contained in it are the copyright of INOVAPRO d.o.o.
Any unauthorized usage empowers INOVAPRO d.o.o. to indemnification. All rights reserved!

Korištenje u neodgovarajuće svrhe povlači obvezu obeštećenja. Sva prava pridržana.
Ovaj crtež i svi podaci na njemu vlasništvo su poduzeća INOVAPRO d.o.o.

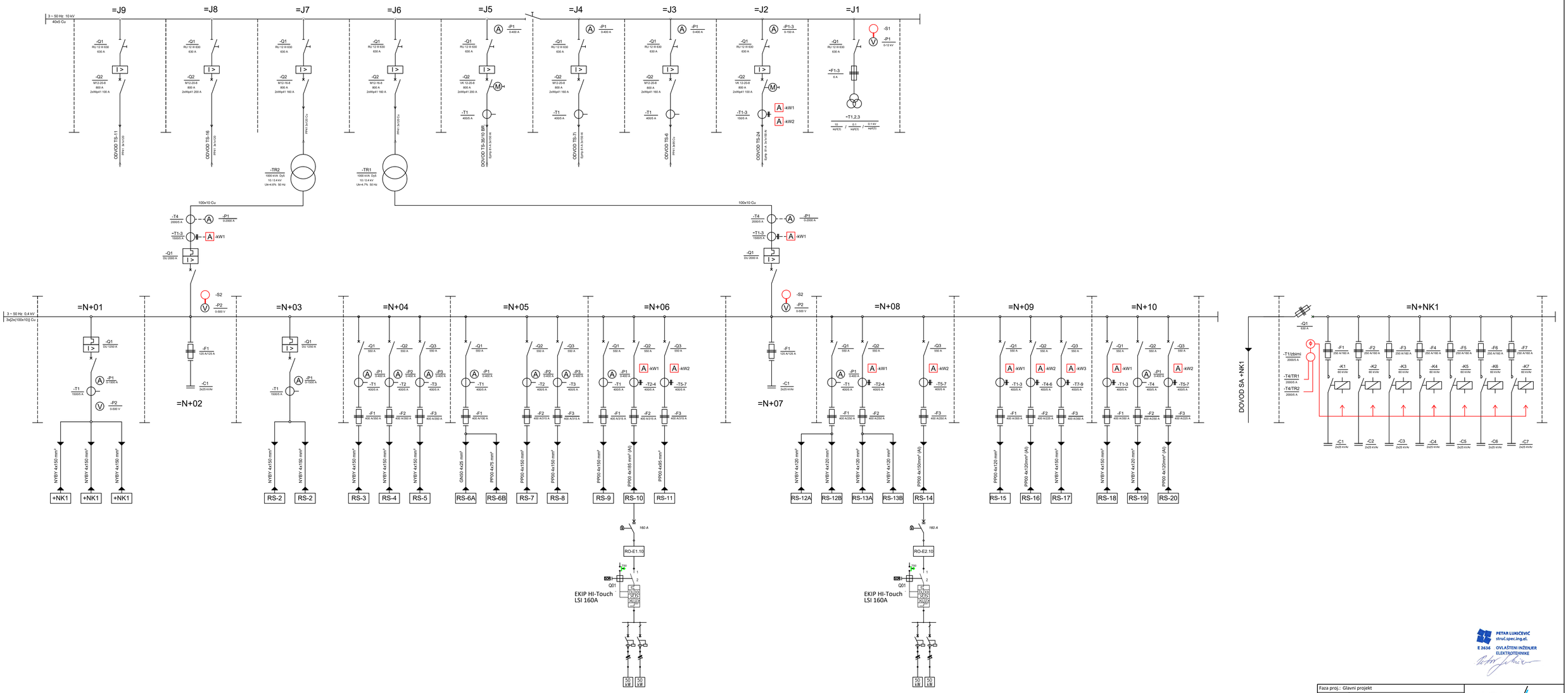


PETAR LUKIČEVIĆ
struč.spec.ing.el.
E 2636 OVLAŠTENI INŽENJER ELEKTROTEHNIKE

| | | | |
|---|---|---|---|
| Faza proj.: | Glavni projekt | | |
| Gl. projektant | Mladen Žužić, dipl.ing.stroj. | | |
| Projektant | Petar Lukičević struc.spec.ing.el. | | |
| Suradnik | Dominik Šinković bacc.ing.el. | | |
| Suradnik | Ante Čerluka struc.spec.ing.el. | | |
| | | OIB:75232829086 | www.inovapro.hr |
| Investitor: | BRODOSPLIT d.d., Put Supavla 21, 21000 Split OIB: 18556905592 | Datum: | 01/2021 |
| Građevina: | Projektna cjelina proizvodnog pogona tvrtke Brodosplit d.d. | ZOP | 105620 |
| Lokacija: | k.č.br. 18/3, 18/5, 18/9, 18/13, 18/16, 18/18, 18/19 k.o. Split<br>k.č.br. 18/21, 18/28, 18/48, 18/49 18/50, 18/106, 18/110 k.o. Split | M: 1:100 | T.D. 105620-FN |
| Sadržaj: | 17. Shematski prikaz glavnog razvoda - TS15 | List 1/2 | Crtež 17. |

This drawing and all the information contained in it are the copyright of INOVAPRO d.o.o.
Any unauthorized usage empowers INOVAPRO d.o.o. to indemnification. All right's reserved.

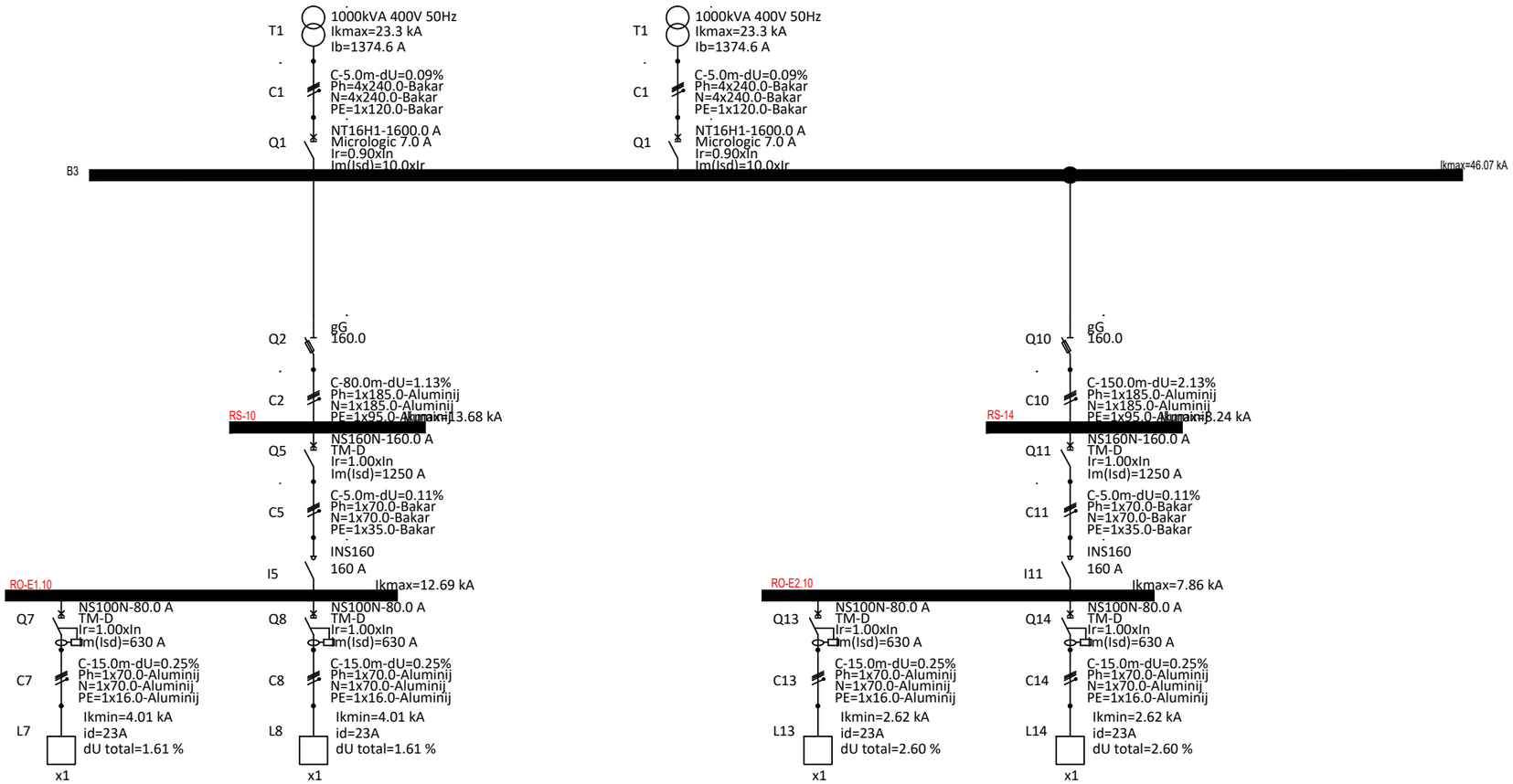


Korištenje u nedogovorene svrhe povlači obvezu obeštećenja. Sva prava pridržana.
Ovaj Nacrt i svi podaci na njemu vlasništvo su poduzeća INOVAPRO d.o.o.

PETAR LUKIČEVIĆ
struč.spec.ing.el.
E 2636 OVLAŠTENI INŽENJER
ELEKTROTEHNIKE

| | | | |
|---|---|---|---|
| Faza proj.: | Glavni projekt | | |
| Gl. projektant | Mladen Žužić, dipl.ing.stroj. | | |
| Projektant | Petar Lukičević struc.spec.ing.el. | | |
| Suradnik | Dominik Šinković bacc.ing.el. | | |
| Suradnik | Ante Čerluka struc.spec.ing.el. | | |
| Investitor: | BRODOSPLIT d.d., Put Supavla 21, 21000 Split<br>OIB: 18556905592 | Datum: | 01/2021 |
| Građevina: | Projektna cjelina proizvodnog pogona tvrtke Brodosplit d.d. | ZOP | 105620 |
| Lokacija: | k.č.br. 18/3, 18/5, 18/9, 18/13, 18/16, 18/18, 18/19 k.o. Split<br>k.č.br. 18/21, 18/28, 18/48, 18/49 18/50, 18/106, 18/110 k.o. Split | M: 1:100 | T.D. 105620-FN |
| Sadržaj: | 17. Shematski prikaz glavnog razvoda - TS15 | List 1/2 | Crtež 17. |

INOVAPRO
OIB:75232829086 www.inovapro.hr

| 18. Shema razvodni ormar – RO-E1.2 | BR. LISTA |
|---|---|
| NASLOVNI LIST | 01 |
| POLJE MREŽE | 02-04 |
| | |

PETAR LUKIČEVIĆ
struč.spec.ing.el.
E 2636 OVLAŠTENI INŽENJER ELEKTROTEHNIKE

| | | | | GOD. | MJ. | DAN | IME | POTPIS |
|---|---|---|---|---|---|---|---|---|
| e | | | | 21 | 01 | | | |
| d | | | | PROJEKTANT | | | P. LUKIČEVIĆ struc.spec.ing.el | |
| c | | | | SURADNIK | | | D. ŠINKOVIĆ bacc.ing.el | |
| b | | | | SURADNIK | | | A. ĆERLUKA struc.spec.ing.el. | |
| a | | | | | | | | |
| Izd. | Promjene | Dne. | Potpis | | | | | |

INOVAPRO
OIB:75232829086 www.inovapro.hr

INVESTITOR: BRODOSPLIT d.d., OIB: 18556905592
Put Supavla 21, 21000 Split

GRAĐEVINA: Projektna cjelina proizvodnog pogona tvrtke Brodosplit d.d.

SADRŽAJ : 18. Shema razvodni ormar – RO-E1.2

MJERILO: -

Broj projekta: 105620-FN

CRTEŽ Br.: 18

List br. 1

Slijedi list br. 2

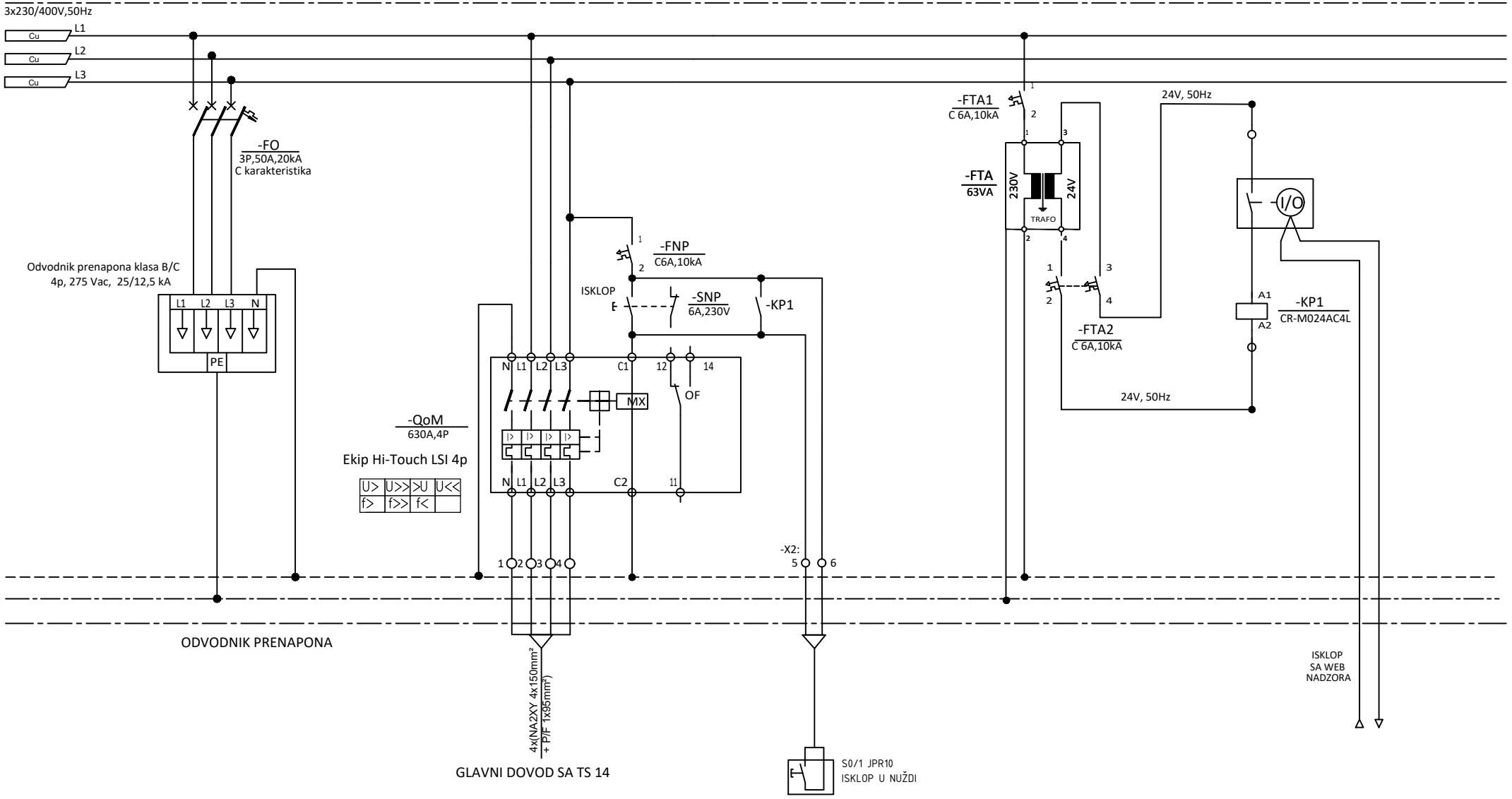


| | |
|---|---|
| STRUJNI KRUG BROJ : | |
| SNAGA TROŠILA Pn=[kW] | Snaga TS 2x1000 kVA |
| TROŠILO : | GLAVNI DOVOD SA TS14 |
| LOKACIJA : | 4x(NA2XY 4x150mm² + P/F 1x95mm²) |

| | | | | GOD. | MJ. | DAN | IME | POTPIS |
|---|---|---|---|---|---|---|---|---|
| e | | | | 21 | 01 | | | |
| d | | | | PROJEKTANT | | | P. LUKIČEVIĆ struc.spec.ing.el | |
| c | | | | SURADNIK | | | D. ŠINKOVIĆ bacc.ing.el | |
| b | | | | SURADNIK | | | A. ĆERLUKA struc.spec.ing.el. | |
| a | | | | | | | | |
| Izd. | Promjene | Dne. | Potpis | | | | | |

INOVAPRO
OIB:75232829086 www.inovapro.hr

INVESTITOR: BRODOSPLIT d.d., OIB: 18556905592
Put Supavla 21, 21000 Split

GRAĐEVINA: Projektna cjelina proizvodnog pogona tvrtke Brodosplit d.d.

SADRŽAJ : 18. Shema razvodni ormar – RO-E1.2

MJERILO: -

Broj projekta: 105620-FN

CRTEŽ Br.: 18

List br. 2

Slijedi list br. 3

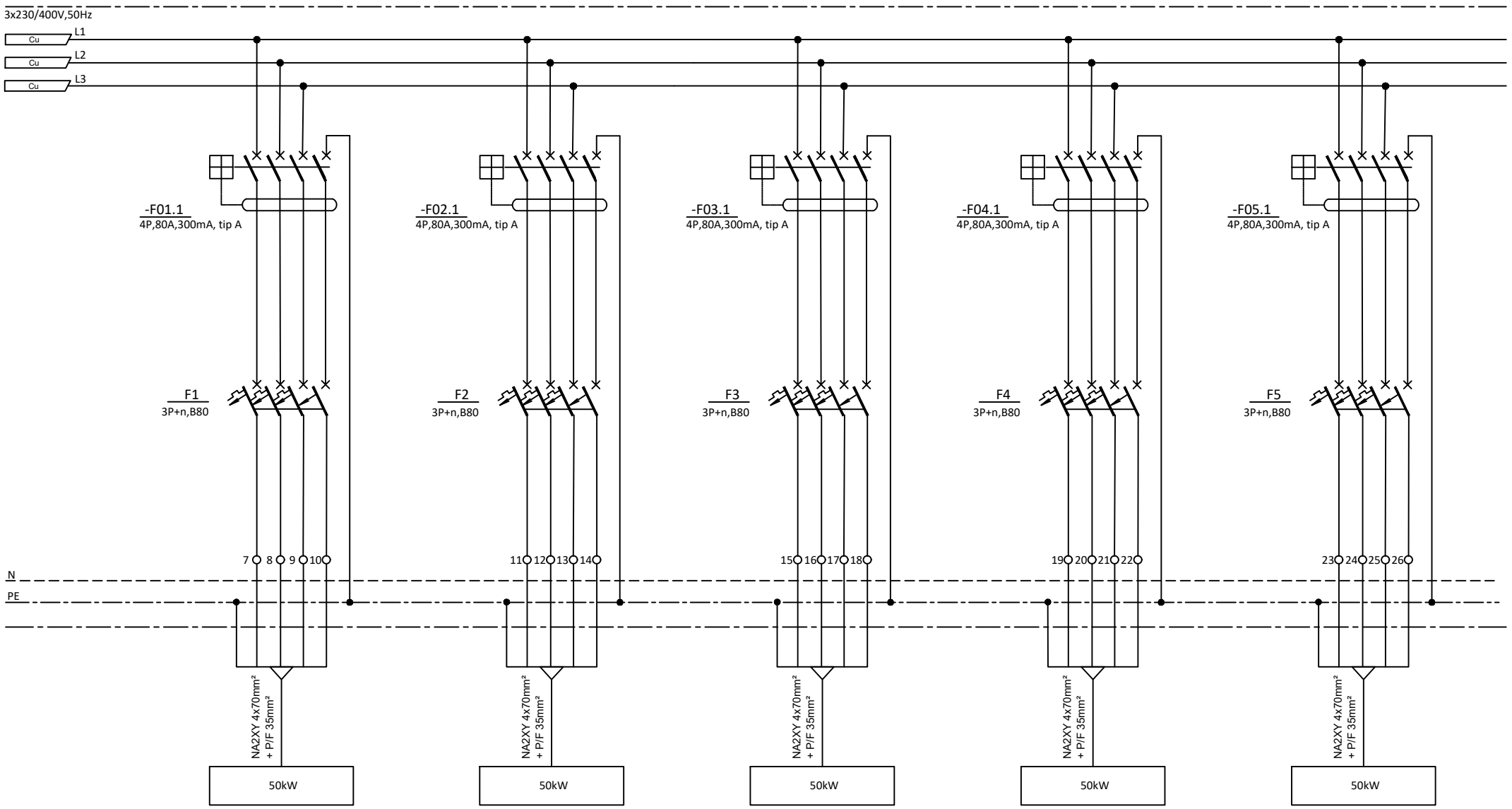


| | | | | | |
|---|---|---|---|---|---|
| STRUJNI KRUG BROJ : | | | | | |
| SNAGA TROŠILA Pn=[kW] | 50 kW | 50 kW | 50 kW | 50 kW | 50 kW |
| TROŠILO : | FOTONAPONSKA ELEKTRANA | FOTONAPONSKA ELEKTRANA | FOTONAPONSKA ELEKTRANA | FOTONAPONSKA ELEKTRANA | FOTONAPONSKA ELEKTRANA |
| LOKACIJA : | NA2XY 4x70mm² + P/F 35mm² | NA2XY 4x70mm² + P/F 35mm² | NA2XY 4x70mm² + P/F 35mm² | NA2XY 4x70mm² + P/F 35mm² | NA2XY 4x70mm² + P/F 35mm² |

| | | | | | |
|---|---|---|---|---|---|
| e | | | | GOD. 21 | MJ. 01 | DAN |
| d | | | | PROJEKTANT | P. LUKIČEVIĆ struc.spec.ing.el |
| c | | | | SURADNIK | D. ŠINKOVIĆ bacc.ing.el |
| b | | | | SURADNIK | A. ĆERLUKA struc.spec.ing.el. |
| a | | | | | |
| Izd. | Promjene | Dne. | Potpis | | |

INOVAPRO
OIB:75232829086 www.inovapro.hr

INVESTITOR: BRODOSPLIT d.d., OIB: 18556905592
Put Supavla 21, 21000 Split

GRAĐEVINA: Projektna cjelina proizvodnog pogona tvrtke Brodosplit d.d.

SADRŽAJ : 18. Shema razvodni ormar – RO-E1.2

MJERILO: -

Broj projekta: 105620-FN

CRTEŽ Br.: 18

List br. 3

Slijedi list br. 4

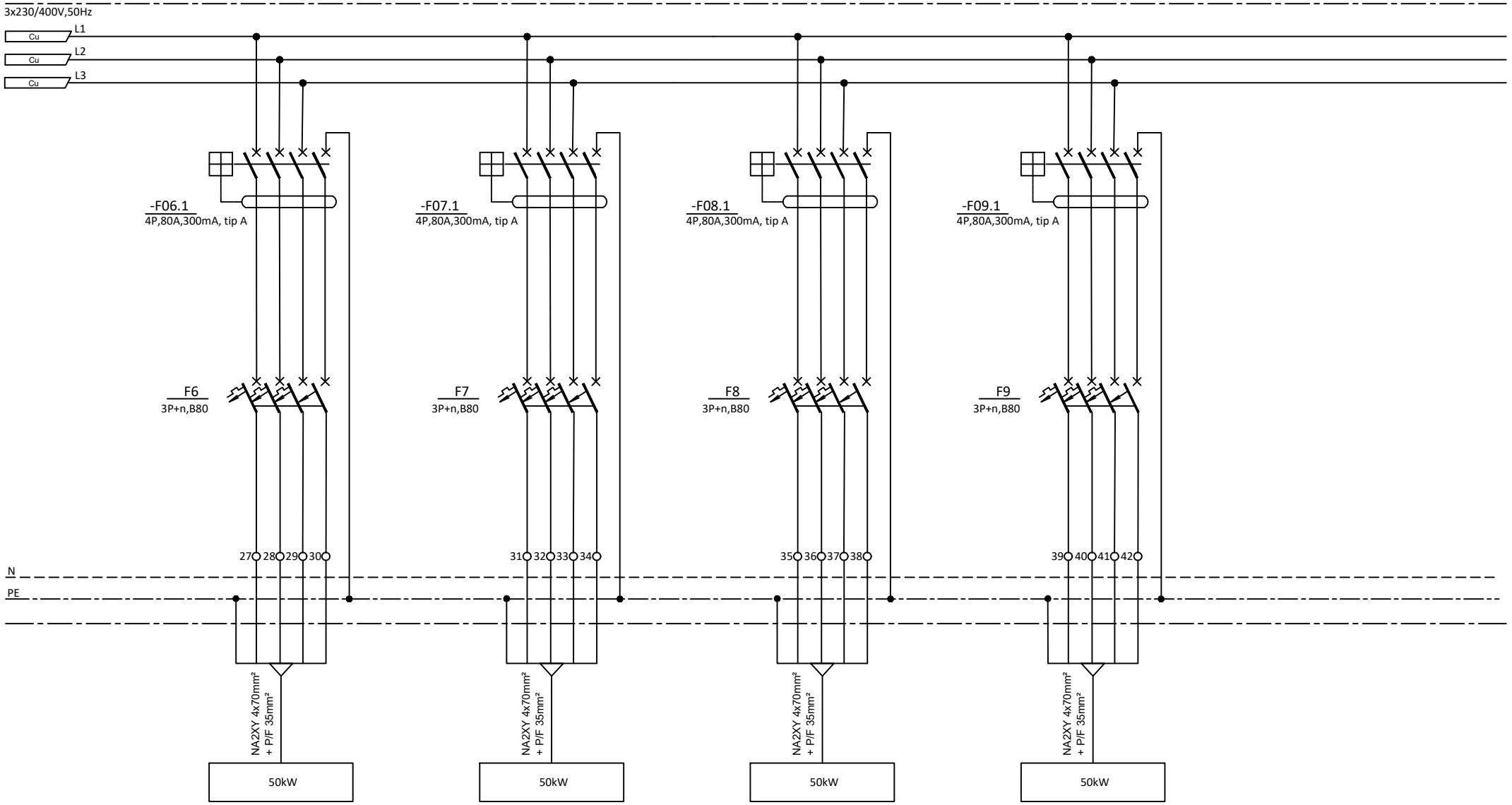


| | | | | | |
|---|---|---|---|---|---|
| STRUJNI KRUG BROJ : | | | | | |
| SNAGA TROŠILA Pn=[kW] | 50 kW | 50 kW | 50 kW | 50 kW | |
| TROŠILO : | FOTONAPONSKA ELEKTRANA | FOTONAPONSKA ELEKTRANA | FOTONAPONSKA ELEKTRANA | FOTONAPONSKA ELEKTRANA | |
| LOKACIJA : | NA2XY 4x70mm² + P/F 35mm² | NA2XY 4x70mm² + P/F 35mm² | NA2XY 4x70mm² + P/F 35mm² | NA2XY 4x70mm² + P/F 35mm² | |

| | | | | | |
|---|---|---|---|---|---|
| e | | | | GOD. 21 | MJ. 01 | DAN |
| d | | | | PROJEKTANT | P. LUKIČEVIĆ struc.spec.ing.el |
| c | | | | SURADNIK | D. ŠINKOVIĆ bacc.ing.el |
| b | | | | SURADNIK | A. ĆERLUKA struc.spec.ing.el. |
| a | | | | | |
| Izd. | Promjene | Dne. | Potpis | | |

INOVAPRO
OIB:75232829086 www.inovapro.hr

INVESTITOR: BRODOSPLIT d.d., OIB: 18556905592
Put Supavla 21, 21000 Split

GRAĐEVINA: Projektna cjelina proizvodnog pogona tvrtke Brodosplit d.d.

SADRŽAJ : 18. Shema razvodni ormar – RO-E1.2

MJERILO: -

Broj projekta: 105620-FN

CRTEŽ Br.: 18

List br. 4

Slijedi list br. -

| 19. Shema razvodni ormar – RO-E2.2 | BR. LISTA |
|---|---|
| NASLOVNI LIST | 01 |
| POLJE MREŽE | 02-03 |
| | |

PETAR LUKIČEVIĆ
struč.spec.ing.el.
E 2636 OVLAŠTENI INŽENJER ELEKTROTEHNIKE

| | | | | GOD. | MJ. | DAN | IME | POTPIS |
|---|---|---|---|---|---|---|---|---|
| e | | | | 21 | 01 | | | |
| d | | | | PROJEKTANT | | | P. LUKIČEVIĆ struc.spec.ing.el | |
| c | | | | SURADNIK | | | D. ŠINKOVIĆ bacc.ing.el | |
| b | | | | SURADNIK | | | A. ĆERLUKA struc.spec.ing.el. | |
| a | | | | | | | | |
| Izd. | Promjene | Dne. | Potpis | | | | | |

INOVAPRO
OIB:75232829086 www.inovapro.hr

INVESTITOR: BRODOSPLIT d.d., OIB: 18556905592
Put Supavla 21, 21000 Split

GRAĐEVINA: Projektna cjelina proizvodnog pogona tvrtke Brodosplit d.d.

SADRŽAJ : 19. Shema razvodni ormar – RO-E2.2

MJERILO: -

Broj projekta: 105620-FN

CRTEŽ Br.: 19

List br. 1

Slijedi list br. 2

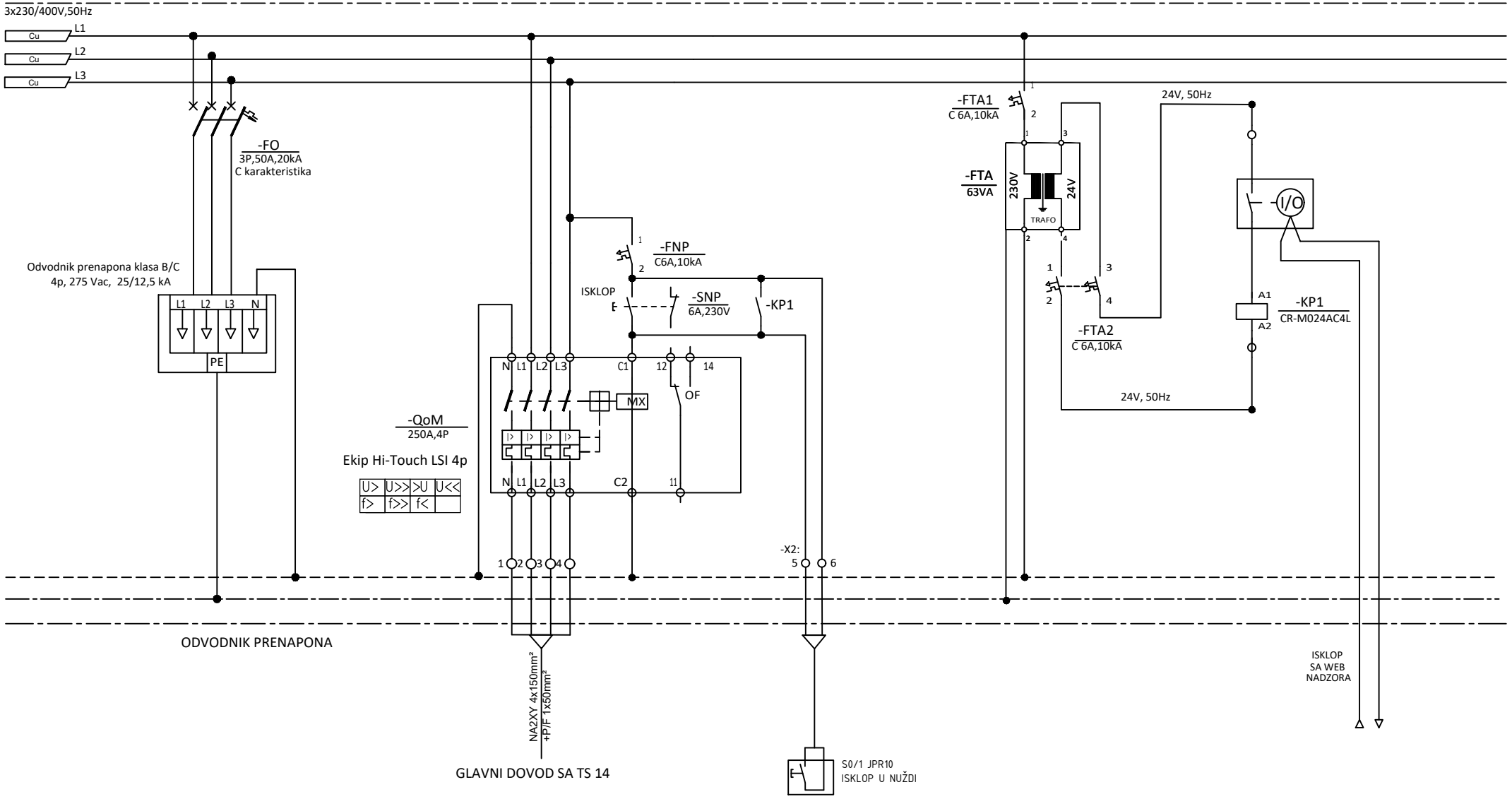


| | |
|---|---|
| STRUJNI KRUG BROJ : | |
| SNAGA TROŠILA Pn=[kW] | Snaga TS 2x1000 kVA |
| TROŠILO : | GLAVNI DOVOD SA TS14 |
| LOKACIJA : | NA2XY 4x150mm² + P/F 1x50mm² |
| | |
| | |

| Izd. | Promjene | Dne. | Potpis | GOD. | MJ. | DAN | IME | POTPIS |
|---|---|---|---|---|---|---|---|---|
| e | | | | 21 | 01 | | | |
| d | | | | | | | PROJEKTANT | P. LUKIČEVIĆ struc.spec.ing.el |
| c | | | | | | | SURADNIK | D. ŠINKOVIĆ bacc.ing.el |
| b | | | | | | | SURADNIK | A. ĆERLUKA struc.spec.ing.el. |
| a | | | | | | | | |

INOVAPRO
OIB:75232829086 www.inovapro.hr

INVESTITOR: BRODOSPLIT d.d., OIB: 18556905592
Put Supavla 21, 21000 Split

GRAĐEVINA: Projektna cjelina proizvodnog pogona tvrtke Brodosplit d.d.

SADRŽAJ : 19. Shema razvodni ormar – RO-E2.2

MJERILO: -

Broj projekta: 105620-FN

CRTEŽ Br.: 19

List br. 2

Slijedi list br. 3

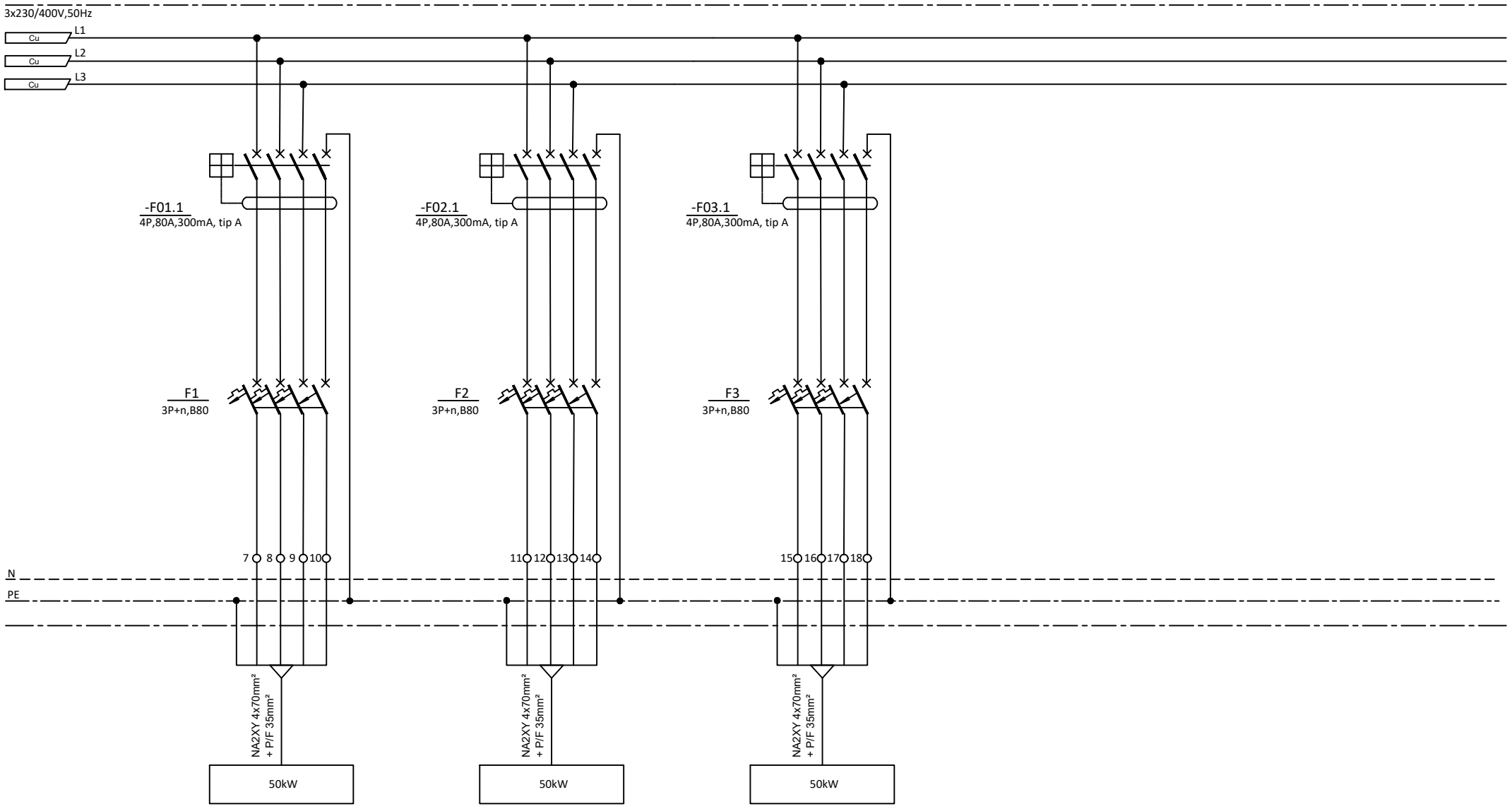


| | | | |
|---|---|---|---|
| STRUJNI KRUG BROJ : | | | |
| SNAGA TROŠILA Pn=[kW] | 50 kW | 50 kW | 50 kW |
| TROŠILO : | FOTONAPONSKA ELEKTRANA | FOTONAPONSKA ELEKTRANA | FOTONAPONSKA ELEKTRANA |
| LOKACIJA : | NA2XY 4x70mm² + P/F 35mm² | NA2XY 4x70mm² + P/F 35mm² | NA2XY 4x70mm² + P/F 35mm² |

| | | | | | |
|---|---|---|---|---|---|
| e | | | | GOD. MJ. DAN | IME POTPIS |
| d | | | | 21 01 | |
| c | | | | PROJEKTANT | P. LUKIČEVIĆ struc.spec.ing.el |
| b | | | | SURADNIK | D. ŠINKOVIĆ bacc.ing.el |
| a | | | | SURADNIK | A. ĆERLUKA struc.spec.ing.el. |
| Izd. | Promjene | Dne. | Potpis | | |

INOVAPRO
OIB:75232829086 www.inovapro.hr

INVESTITOR: BRODOSPLIT d.d., OIB: 18556905592
Put Supavla 21, 21000 Split

GRAĐEVINA: Projektna cjelina proizvodnog pogona tvrtke Brodosplit d.d.

SADRŽAJ : 19. Shema razvodni ormar – RO-E2.2

MJERILO: -

Broj projekta: 105620-FN

CRTEŽ Br.: 19

List br. 3

Slijedi list br. -

| 20. Shema razvodnog ormara – RS-20/TS-1 | BR. LISTA |
|---|---|
| NASLOVNI LIST | 01 |
| POLJE MREŽE | 02 |
| | |

PETAR LUKIČEVIĆ
struč.spec.ing.el.
E 2636 OVLAŠTENI INŽENJER ELEKTROTEHNIKE

| | | | | GOD. | MJ. | DAN | IME | POTPIS |
|---|---|---|---|---|---|---|---|---|
| e | | | | 21 | 01 | | | |
| d | | | | PROJEKTANT | | | P. LUKIČEVIĆ struc.spec.ing.el | |
| c | | | | SURADNIK | | | D. ŠINKOVIĆ bacc.ing.el | |
| b | | | | SURADNIK | | | A. ĆERLUKA struc.spec.ing.el. | |
| a | | | | | | | | |
| Izd. | Promjene | Dne. | Potpis | | | | | |

INOVAPRO
OIB:75232829086 www.inovapro.hr

INVESTITOR: BRODOSPLIT d.d., OIB: 18556905592
Put Supavla 21, 21000 Split

GRAĐEVINA: Projektna cjelina proizvodnog pogona tvrtke Brodosplit d.d.

SADRŽAJ : 20. Shema razvodnog ormara – RS-20/TS-1

MJERILO: -

Broj projekta: 105620-FN

CRTEŽ Br.: 20

List br. 1

Slijedi list br. 2

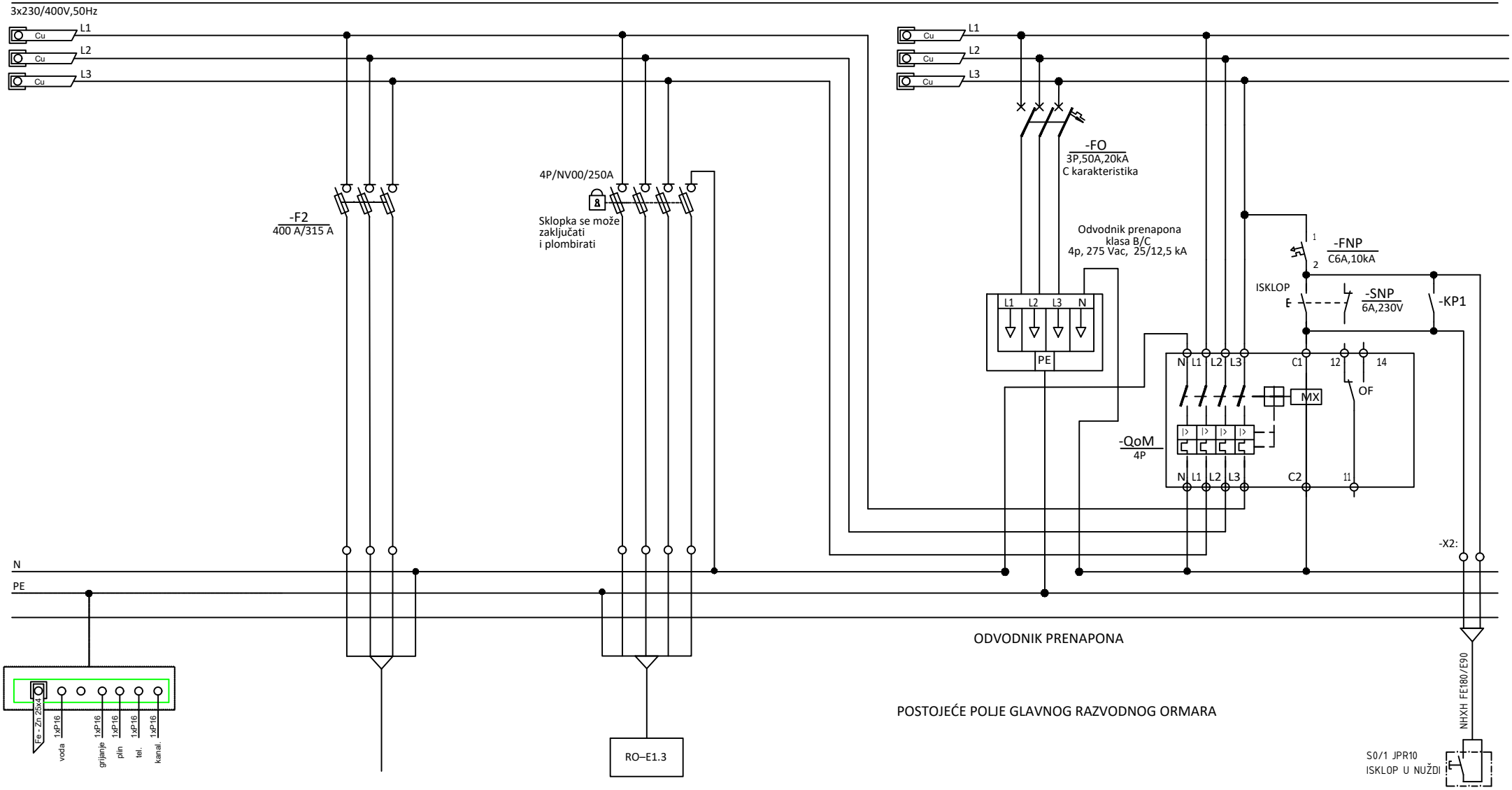


| | | | |
|---|---|---|---|
| BROJ STRUJNOG KRUGA | | | |
| INSTALIRANA SNAGA kW | POSTOJEĆI PRIKLJUČAK | 150 kW | |
| NAZIV POTROŠAČA | DOLAZ IZ TS-1 2x(630kVA) (10/0.4 kV) | FOTONAPONSKA ELEKTRANA | |
| NAZIV PROSTORIJE | PP41 4x150 mm² | N2XY 4x150mm² + P/F 1x95mm² | |
| KABEL | | | |
| | | | |

| | | | | | | |
|---|---|---|---|---|---|---|
| e | | | | GOD. 21 | MJ. 01 | DAN |
| d | | | | PROJEKTANT | P. LUKIČEVIĆ struc.spec.ing.el | |
| c | | | | SURADNIK | D. ŠINKOVIĆ bacc.ing.el | |
| b | | | | SURADNIK | A. ĆERLUKA struc.spec.ing.el. | |
| a | | | | | | |
| Izd. | Promjene | Dne. | Potpis | IME | POTPIS | |

INOVAPRO
OIB:75232829086 www.inovapro.hr

INVESTITOR: BRODOSPLIT d.d., OIB: 18556905592
Put Supavla 21, 21000 Split

GRAĐEVINA: Projektna cjelina proizvodnog pogona tvrtke Brodosplit d.d.

SADRŽAJ : 20. Shema razvodnog ormara – RS-20/TS-1

List br. 2

MJERILO: -

Broj projekta: 105620-FN

CRTEŽ Br.: 20

Slijedi list br. -

| 21. Shema razvodnog ormara – RO-E1.3 | BR. LISTA |
|---|---|
| NASLOVNI LIST | 01 |
| POLJE MREŽE | 02-03 |
| | |

PETAR LUKIČEVIĆ
struč.spec.ing.el.
E 2636 OVLAŠTENI INŽENJER ELEKTROTEHNIKE

| | | | | GOD. | MJ. | DAN | IME | POTPIS |
|---|---|---|---|---|---|---|---|---|
| e | | | | 21 | 01 | | | |
| d | | | | PROJEKTANT | | | P. LUKIČEVIĆ struc.spec.ing.el | |
| c | | | | SURADNIK | | | D. ŠINKOVIĆ bacc.ing.el | |
| b | | | | SURADNIK | | | A. ĆERLUKA struc.spec.ing.el. | |
| a | | | | | | | | |
| Izd. | Promjene | Dne. | Potpis | | | | | |

INOVAPRO
OIB:75232829086 www.inovapro.hr

INVESTITOR: BRODOSPLIT d.d., OIB: 18556905592
Put Supavla 21, 21000 Split

GRAĐEVINA: Projektna cjelina proizvodnog pogona tvrtke Brodosplit d.d.

SADRŽAJ : 21. Shema razvodnog ormara – RO-E1.3

MJERILO: -

Broj projekta: 105620-FN

CRTEŽ Br.: 21

List br. 1

Slijedi list br. 2

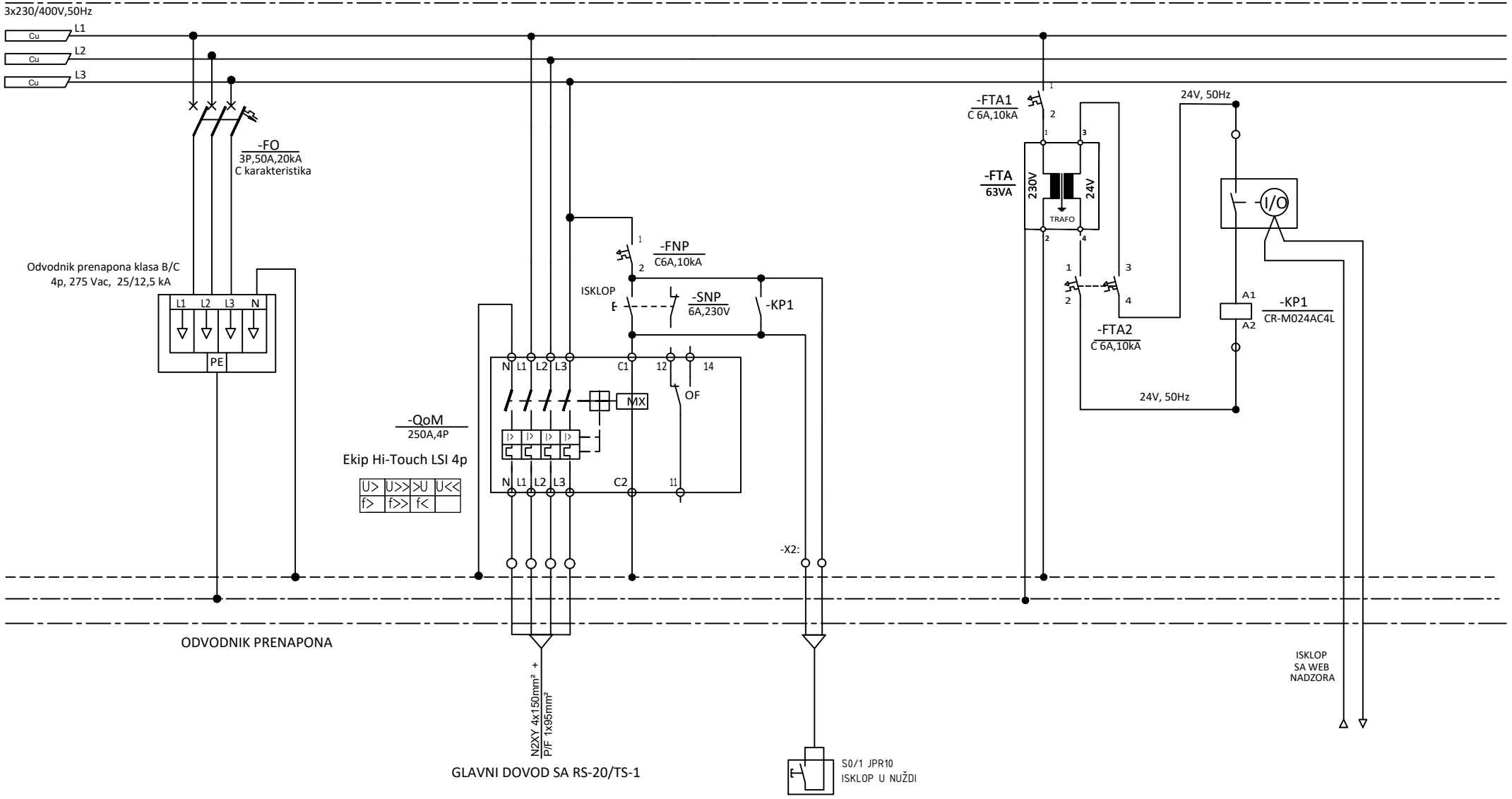


| | |
|---|---|
| STRUJNI KRUG BROJ : | |
| SNAGA TROŠILA Pn=[kW] | |
| TROŠILO : | |
| LOKACIJA : | |
| | |
| | |

| | | | | | | | |
|---|---|---|---|---|---|---|---|
| e | | | | GOD. 21 | MJ. 01 | DAN | IME / POTPIS |
| d | | | | PROJEKTANT | | | P. LUKIČEVIĆ struc.spec.ing.el |
| c | | | | SURADNIK | | | D. ŠINKOVIĆ bacc.ing.el |
| b | | | | SURADNIK | | | A. ĆERLUKA struc.spec.ing.el. |
| a | | | | | | | |
| Izd. | Promjene | Dne. | Potpis | | | | |

INOVAPRO
OIB:75232829086 www.inovapro.hr

INVESTITOR: BRODOSPLIT d.d., OIB: 18556905592
Put Supavla 21, 21000 Split

GRAĐEVINA: Projektna cjelina proizvodnog pogona tvrtke Brodosplit d.d.

SADRŽAJ : 21. Shema razvodnog ormara – RO-E1.3

MJERILO: -

Broj projekta: 105620-FN

CRTEŽ Br.: 21

List br. 2

Slijedi list br. 3

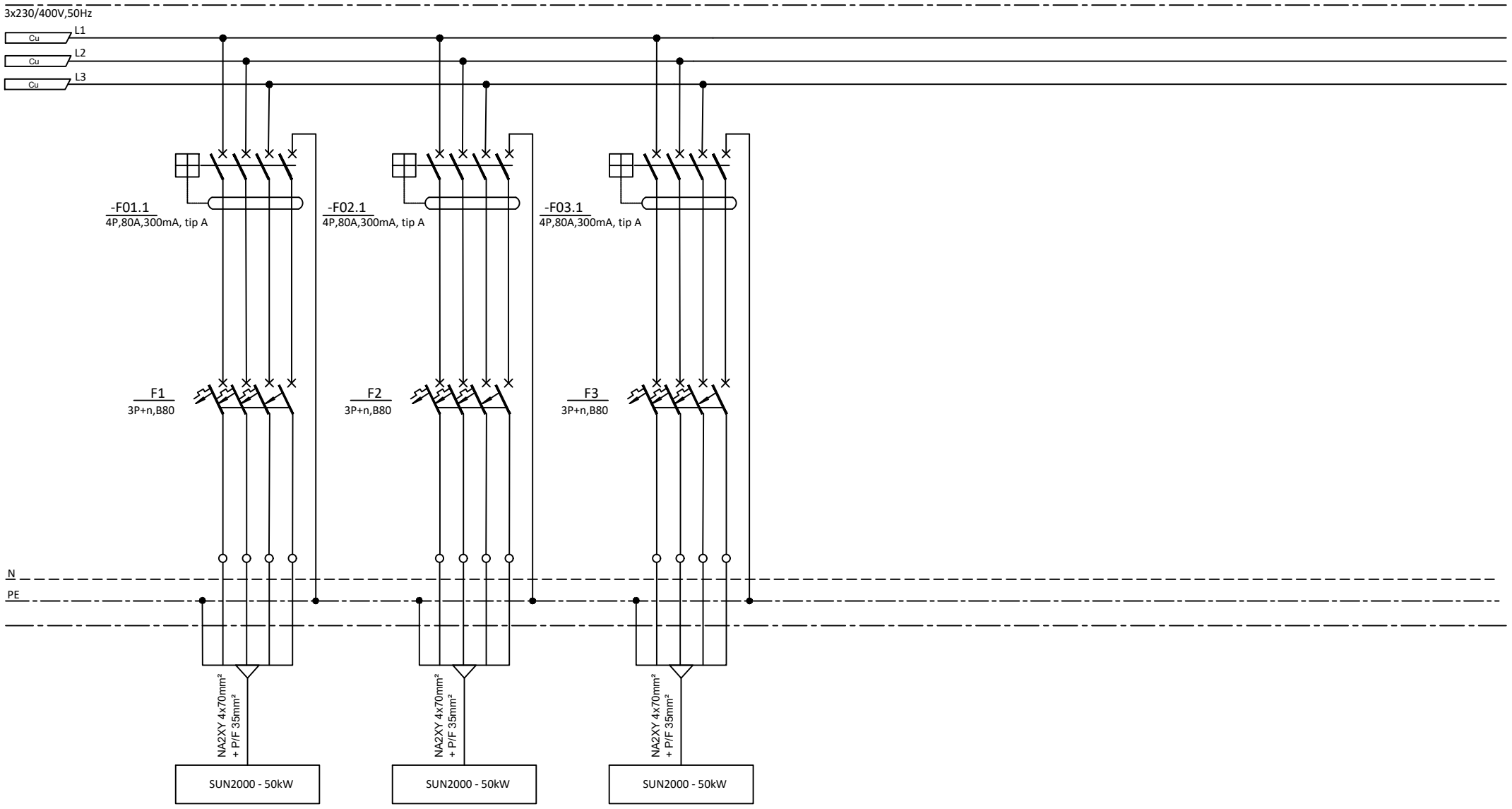


| | | | |
|---|---|---|---|
| STRUJNI KRUG BROJ : | | | |
| SNAGA TROŠILA Pn=[kW] | 50 kW | 50 kW | 50 kW |
| TROŠILO : | FOTONAPONSKA ELEKTRANA | FOTONAPONSKA ELEKTRANA | FOTONAPONSKA ELEKTRANA |
| LOKACIJA : | NA2XY 4x70mm² + P/F 35mm² | NA2XY 4x70mm² + P/F 35mm² | NA2XY 4x70mm² + P/F 35mm² |

| | | | | | |
|---|---|---|---|---|---|
| e | | | | GOD. 21 | MJ. 01 | DAN |
| d | | | | IME | POTPIS |
| c | | | | PROJEKTANT | P. LUKIČEVIĆ struc.spec.ing.el |
| b | | | | SURADNIK | D. ŠINKOVIĆ bacc.ing.el |
| a | | | | SURADNIK | A. ĆERLUKA struc.spec.ing.el. |
| Izd. | Promjene | Dne. | Potpis | | |

INOVAPRO
OIB:75232829086 www.inovapro.hr

INVESTITOR: BRODOSPLIT d.d., OIB: 18556905592
Put Supavla 21, 21000 Split

GRAĐEVINA: Projektna cjelina proizvodnog pogona tvrtke Brodosplit d.d.

SADRŽAJ : 21. Shema razvodnog ormara – RO-E1.3

MJERILO: -

Broj projekta: 105620-FN

CRTEŽ Br.: 21

List br. 3

Slijedi list br. -

| 22. Shema razvodnog ormara – RS-21/TS-1 | BR. LISTA |
|---|---|
| NASLOVNI LIST | 01 |
| POLJE MREŽE | 02 |
| | |

PETAR LUKIČEVIĆ
struč.spec.ing.el.
E 2636 OVLAŠTENI INŽENJER ELEKTROTEHNIKE

| | | | | GOD. | MJ. | DAN | IME | POTPIS |
|---|---|---|---|---|---|---|---|---|
| e | | | | 21 | 01 | | | |
| d | | | | PROJEKTANT | | | P. LUKIČEVIĆ struc.spec.ing.el | |
| c | | | | SURADNIK | | | D. ŠINKOVIĆ bacc.ing.el | |
| b | | | | SURADNIK | | | A. ĆERLUKA struc.spec.ing.el. | |
| a | | | | | | | | |
| Izd. | Promjene | Dne. | Potpis | | | | | |

INOVAPRO
OIB:75232829086 www.inovapro.hr

INVESTITOR: BRODOSPLIT d.d., OIB: 18556905592
Put Supavla 21, 21000 Split

GRAĐEVINA: Projektna cjelina proizvodnog pogona tvrtke Brodosplit d.d.

SADRŽAJ : 22. Shema razvodnog ormara – RS-21/TS-1

MJERILO: -

Broj projekta: 105620-FN

CRTEŽ Br.: 22

List br. 1

Slijedi list br. 2

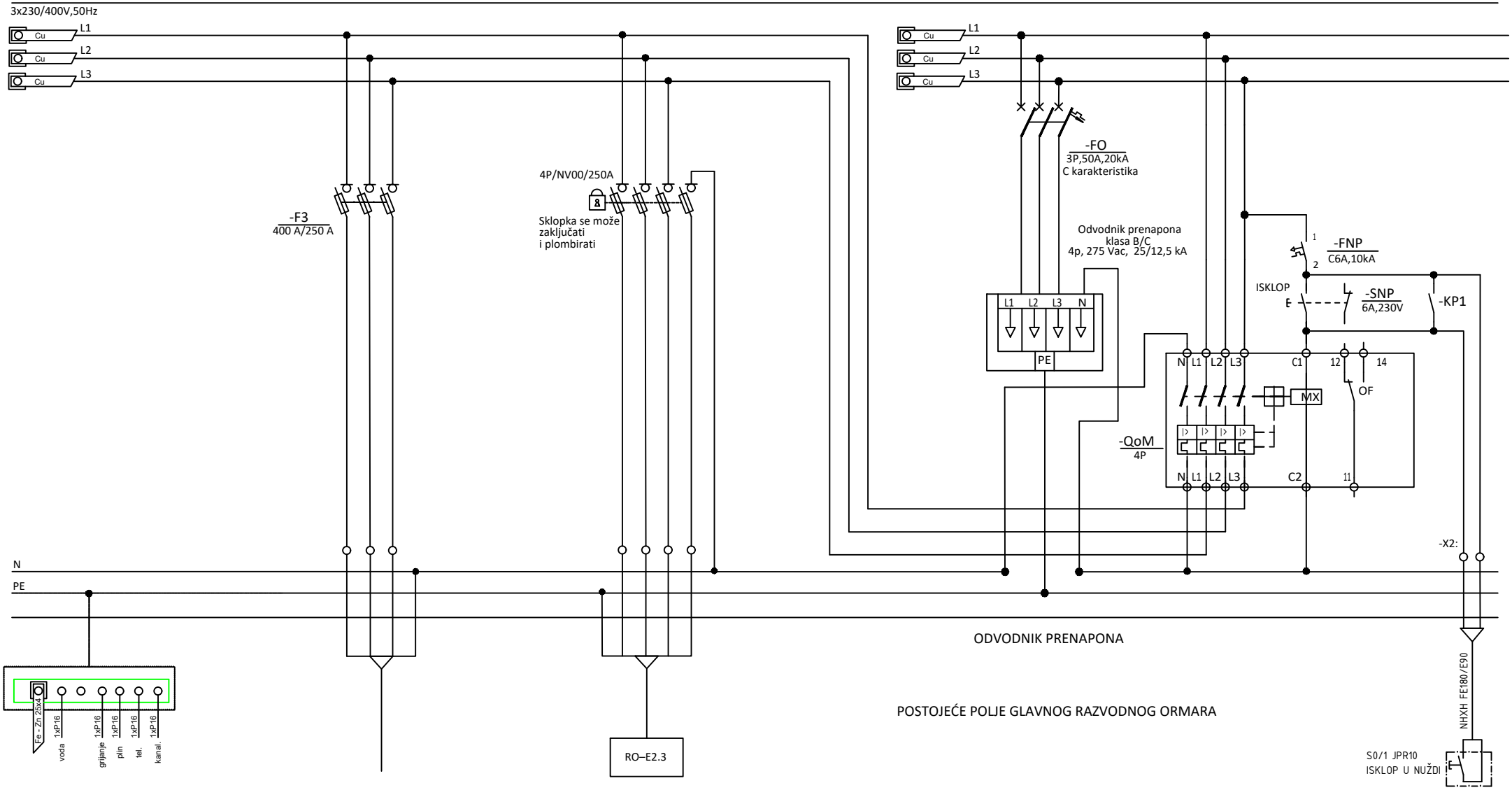


| | | | |
|---|---|---|---|
| BROJ STRUJNOG KRUGA | | | |
| INSTALIRANA SNAGA kW | POSTOJEĆI PRIKLJUČAK | 150 kW | |
| NAZIV POTROŠAČA | DOLAZ IZ TS-1 2x(630kVA) (10/0.4 kV) | FOTONAPONSKA ELEKTRANA | |
| NAZIV PROSTORIJE | PP41 4x150 mm² | N2XY 4x150mm² + P/F 1x95mm² | |
| KABEL | | | |
| | | | |

| | | | | | | |
|---|---|---|---|---|---|---|
| e | | | | GOD. 21 | MJ. 01 | DAN |
| d | | | | PROJEKTANT | P. LUKIČEVIĆ struc.spec.ing.el | |
| c | | | | SURADNIK | D. ŠINKOVIĆ bacc.ing.el | |
| b | | | | SURADNIK | A. ĆERLUKA struc.spec.ing.el. | |
| a | | | | | | |
| Izd. | Promjene | Dne. | Potpis | IME | POTPIS | |

INOVAPRO
OIB:75232829086 www.inovapro.hr

INVESTITOR: BRODOSPLIT d.d., OIB: 18556905592
Put Supavla 21, 21000 Split

GRAĐEVINA: Projektna cjelina proizvodnog pogona tvrtke Brodosplit d.d.

SADRŽAJ : 22. Shema razvodnog ormara – RS-21/TS-1

List br. 2

MJERILO: -

Broj projekta: 105620-FN

CRTEŽ Br.: 22

Slijedi list br. -

| 23. Shema razvodnog ormara – RO-E2.3 | BR. LISTA |
|---|---|
| NASLOVNI LIST | 01 |
| POLJE MREŽE | 02-03 |
| | |

PETAR LUKIČEVIĆ
struč.spec.ing.el.
E 2636 OVLAŠTENI INŽENJER ELEKTROTEHNIKE

| | | | | GOD. | MJ. | DAN | IME | POTPIS |
|---|---|---|---|---|---|---|---|---|
| e | | | | 21 | 01 | | | |
| d | | | | PROJEKTANT | | | P. LUKIČEVIĆ struc.spec.ing.el | |
| c | | | | SURADNIK | | | D. ŠINKOVIĆ bacc.ing.el | |
| b | | | | SURADNIK | | | A. ĆERLUKA struc.spec.ing.el. | |
| a | | | | | | | | |
| Izd. | Promjene | Dne. | Potpis | | | | | |

INOVAPRO
OIB:75232829086 www.inovapro.hr

INVESTITOR: BRODOSPLIT d.d., OIB: 18556905592
Put Supavla 21, 21000 Split

GRAĐEVINA: Projektna cjelina proizvodnog pogona tvrtke Brodosplit d.d.

SADRŽAJ : 23. Shema razvodnog ormara – RO-E2.3

| MJERILO: | Broj projekta: | CRTEŽ Br.: |
|---|---|---|
| - | 105620-FN | 23 |

List br. 1
Slijedi list br. 2

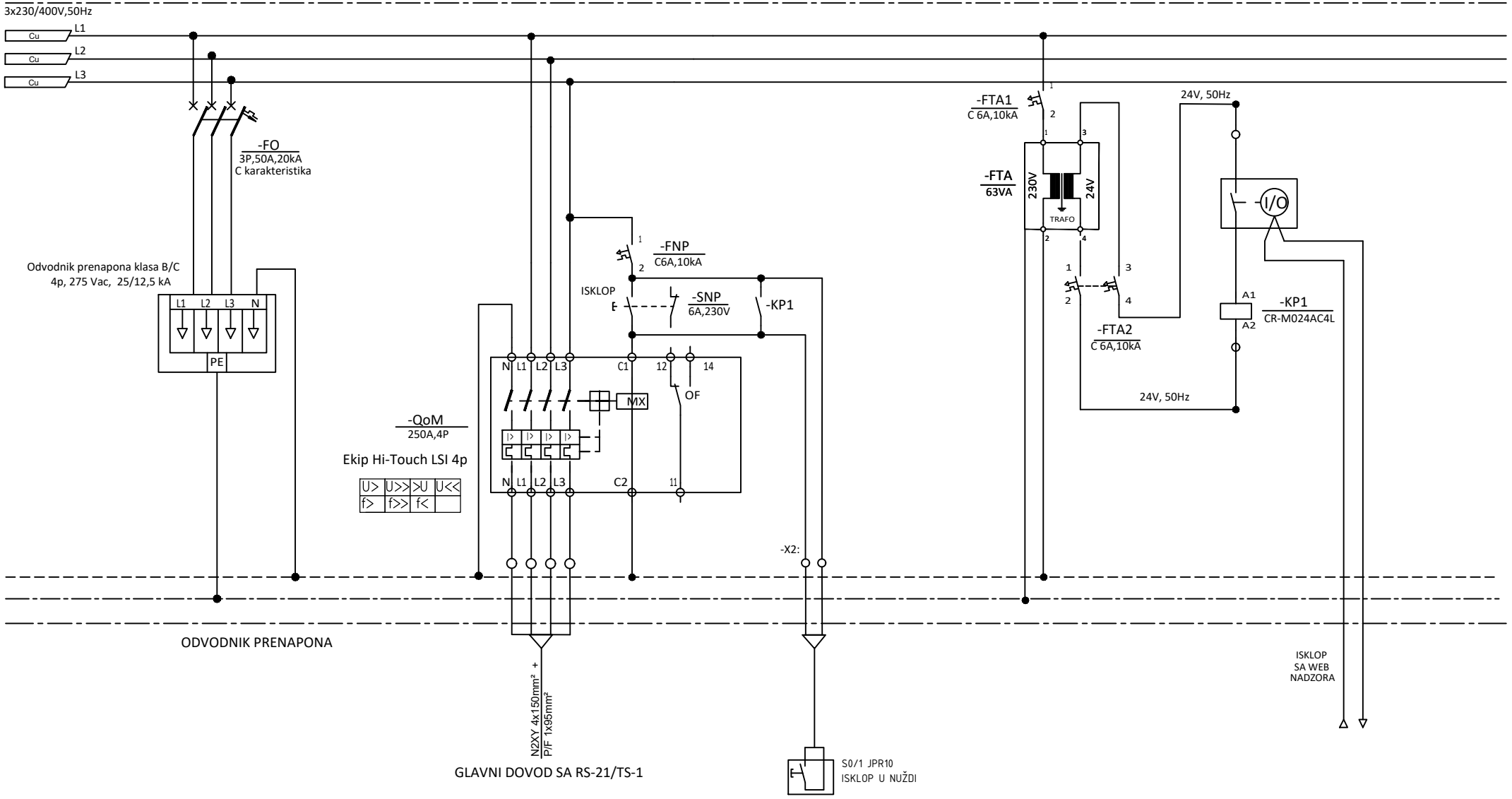


| | |
|---|---|
| STRUJNI KRUG BROJ : | |
| SNAGA TROŠILA Pn=[kW] | |
| TROŠILO : | |
| LOKACIJA : | |
| | |
| | |

| | | | | | | | |
|---|---|---|---|---|---|---|---|
| e | | | | GOD. 21 | MJ. 01 | DAN | IME / POTPIS |
| d | | | | PROJEKTANT | | | P. LUKIČEVIĆ struc.spec.ing.el |
| c | | | | SURADNIK | | | D. ŠINKOVIĆ bacc.ing.el |
| b | | | | SURADNIK | | | A. ĆERLUKA struc.spec.ing.el. |
| a | | | | | | | |
| Izd. | Promjene | Dne. | Potpis | | | | |

INOVAPRO
OIB:75232829086 www.inovapro.hr

INVESTITOR: BRODOSPLIT d.d., OIB: 18556905592
Put Supavla 21, 21000 Split

GRAĐEVINA: Projektna cjelina proizvodnog pogona tvrtke Brodosplit d.d.

SADRŽAJ : 23. Shema razvodnog ormara – RO-E2.3

MJERILO: -

Broj projekta: 105620-FN

CRTEŽ Br.: 23

List br. 2

Slijedi list br. 3

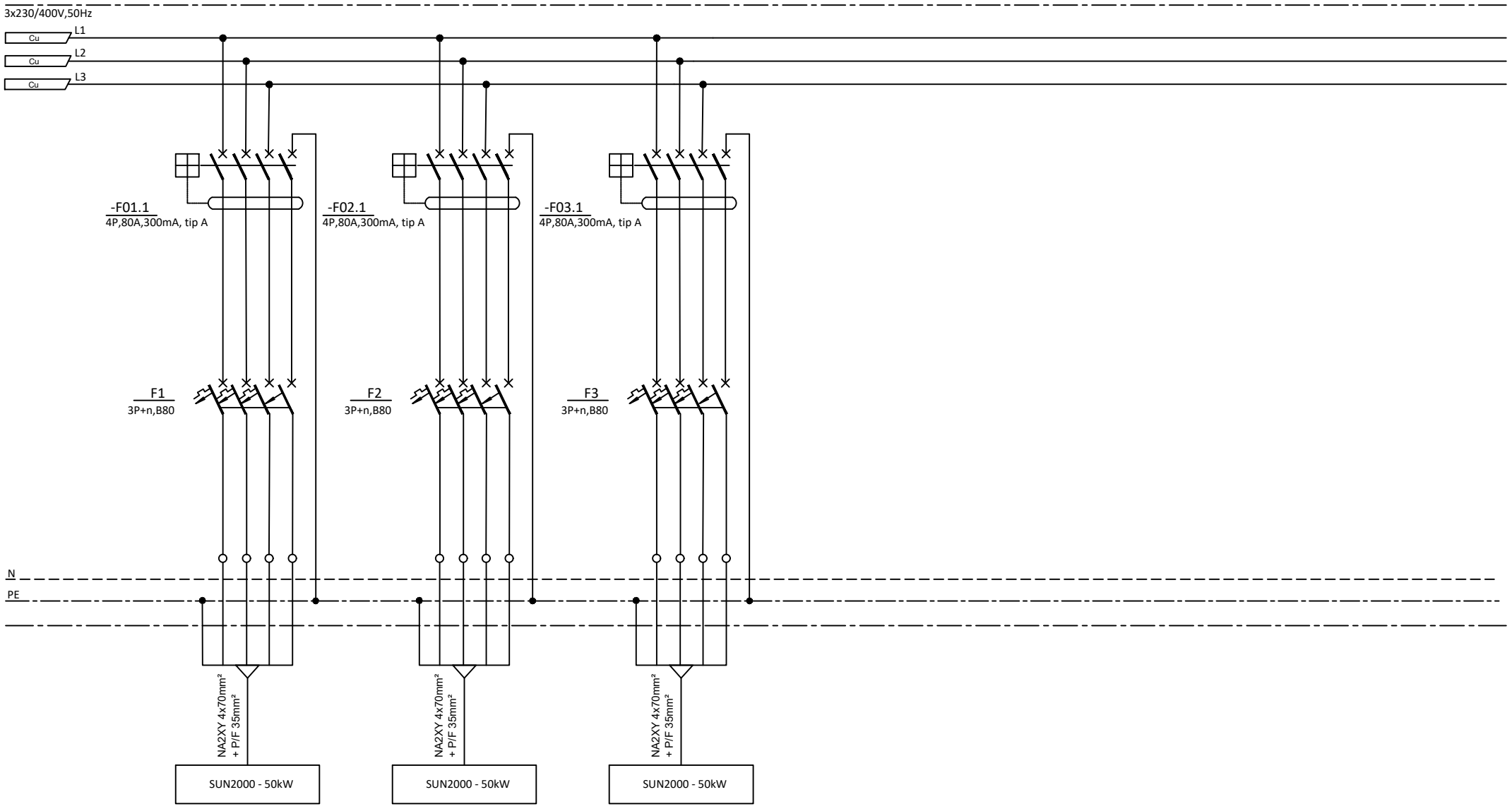


| | | | |
|---|---|---|---|
| STRUJNI KRUG BROJ : | | | |
| SNAGA TROŠILA Pn=[kW] | 50 kW | 50 kW | 50 kW |
| TROŠILO : | FOTONAPONSKA ELEKTRANA | FOTONAPONSKA ELEKTRANA | FOTONAPONSKA ELEKTRANA |
| LOKACIJA : | NA2XY 4x70mm² + P/F 35mm² | NA2XY 4x70mm² + P/F 35mm² | NA2XY 4x70mm² + P/F 35mm² |

| | | | | | |
|---|---|---|---|---|---|
| e | | | | GOD. 21 | MJ. 01 DAN |
| d | | | | IME | POTPIS |
| c | | | | PROJEKTANT | P. LUKIČEVIĆ struc.spec.ing.el |
| b | | | | SURADNIK | D. ŠINKOVIĆ bacc.ing.el |
| a | | | | SURADNIK | A. ĆERLUKA struc.spec.ing.el. |
| Izd. | Promjene | Dne. | Potpis | | |

INOVAPRO
OIB:75232829086 www.inovapro.hr

INVESTITOR: BRODOSPLIT d.d., OIB: 18556905592
Put Supavla 21, 21000 Split

GRAĐEVINA: Projektna cjelina proizvodnog pogona tvrtke Brodosplit d.d.

SADRŽAJ : 23. Shema razvodnog ormara – RO-E2.3

| MJERILO: | Broj projekta: | CRTEŽ Br.: | List br. | Slijedi list br. |
|---|---|---|---|---|
| - | 105620-FN | 23 | 3 | - |

| 24. Shema razvodnog ormara – RS-4/TS-1 | BR. LISTA |
|---|---|
| NASLOVNI LIST | 01 |
| POLJE MREŽE | 02 |
| | |

PETAR LUKIČEVIĆ
struč.spec.ing.el.
E 2636 OVLAŠTENI INŽENJER ELEKTROTEHNIKE

| | | | | GOD. | MJ. | DAN | IME | POTPIS |
|---|---|---|---|---|---|---|---|---|
| e | | | | 21 | 01 | | | |
| d | | | | PROJEKTANT | | | P. LUKIČEVIĆ struc.spec.ing.el | |
| c | | | | SURADNIK | | | D. ŠINKOVIĆ bacc.ing.el | |
| b | | | | SURADNIK | | | A. ĆERLUKA struc.spec.ing.el. | |
| a | | | | | | | | |
| Izd. | Promjene | Dne. | Potpis | | | | | |

INOVAPRO
OIB:75232829086 www.inovapro.hr

INVESTITOR: BRODOSPLIT d.d., OIB: 18556905592
Put Supavla 21, 21000 Split

GRAĐEVINA: Projektna cjelina proizvodnog pogona tvrtke Brodosplit d.d.

SADRŽAJ : 24. Shema razvodnog ormara – RS-4/TS-1

MJERILO: -

Broj projekta: 105620-FN

CRTEŽ Br.: 24

List br. 1

Slijedi list br. 2

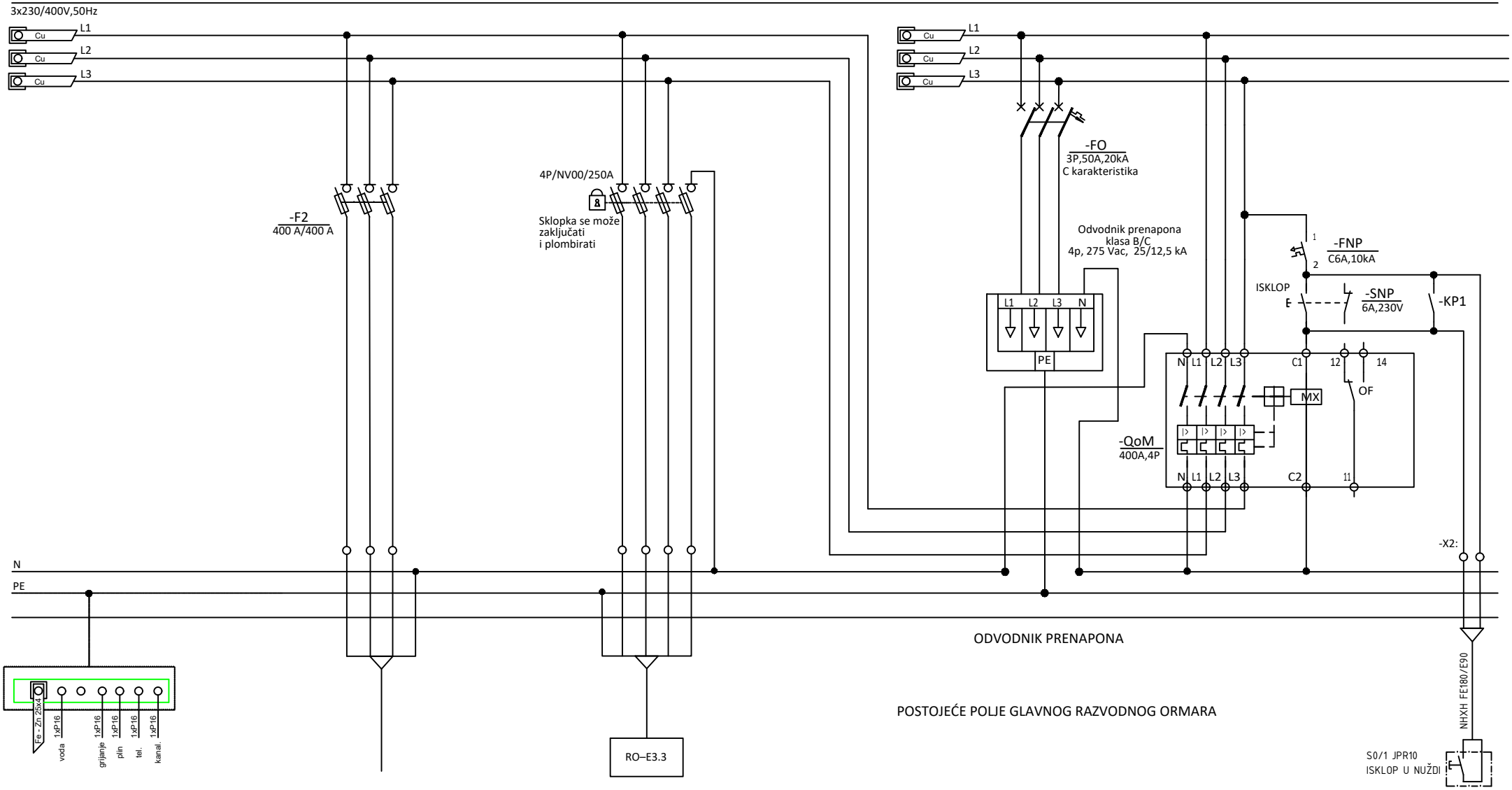


| | | | |
|---|---|---|---|
| BROJ STRUJNOG KRUGA | | | |
| INSTALIRANA SNAGA kW | POSTOJEĆI PRIKLJUČAK | 150 kW | |
| NAZIV POTROŠAČA | DOLAZ IZ TS-1 2x(630kVA) (10/0.4 kV) | FOTONAPONSKA ELEKTRANA | |
| NAZIV PROSTORIJE | PP41 4x120 mm² | N2XY 4x150mm² + P/F 1x95mm² | |
| KABEL | | | |
| | | | |

| Izd. | Promjene | Dne. | Potpis | GOD. | MJ. | DAN | IME | POTPIS |
|---|---|---|---|---|---|---|---|---|
| e | | | | 21 | 01 | | | |
| d | | | | | | | PROJEKTANT | P. LUKIČEVIĆ struc.spec.ing.el |
| c | | | | | | | SURADNIK | D. ŠINKOVIĆ bacc.ing.el |
| b | | | | | | | SURADNIK | A. ĆERLUKA struc.spec.ing.el. |
| a | | | | | | | | |

INOVAPRO
OIB:75232829086 www.inovapro.hr

INVESTITOR: BRODOSPLIT d.d., OIB: 18556905592
Put Supavla 21, 21000 Split

GRAĐEVINA: Projektna cjelina proizvodnog pogona tvrtke Brodosplit d.d.

SADRŽAJ : 24. Shema razvodnog ormara – RS-4/TS-1

| MJERILO: | Broj projekta: | CRTEŽ Br.: |
|---|---|---|
| - | 105620-FN | 24 |

List br. 1
Slijedi list br. 2

| 25. Shema razvodnog ormara – RO-E3.3 | BR. LISTA |
|---|---|
| NASLOVNI LIST | 01 |
| POLJE MREŽE | 02-03 |
| | |

PETAR LUKIČEVIĆ
struč.spec.ing.el.
E 2636 OVLAŠTENI INŽENJER ELEKTROTEHNIKE

| | | | | GOD. | MJ. | DAN | IME | POTPIS |
|---|---|---|---|---|---|---|---|---|
| e | | | | 21 | 01 | | | |
| d | | | | PROJEKTANT | | | P. LUKIČEVIĆ struc.spec.ing.el | |
| c | | | | SURADNIK | | | D. ŠINKOVIĆ bacc.ing.el | |
| b | | | | SURADNIK | | | A. ĆERLUKA struc.spec.ing.el. | |
| a | | | | | | | | |
| Izd. | Promjene | Dne. | Potpis | | | | | |

INOVAPRO
OIB:75232829086 www.inovapro.hr

INVESTITOR: BRODOSPLIT d.d., OIB: 18556905592
Put Supavla 21, 21000 Split

GRAĐEVINA: Projektna cjelina proizvodnog pogona tvrtke Brodosplit d.d.

SADRŽAJ : 25. Shema razvodnog ormara – RO-E3.3

MJERILO: -

Broj projekta: 105620-FN

CRTEŽ Br.: 25

List br. 1

Slijedi list br. 2

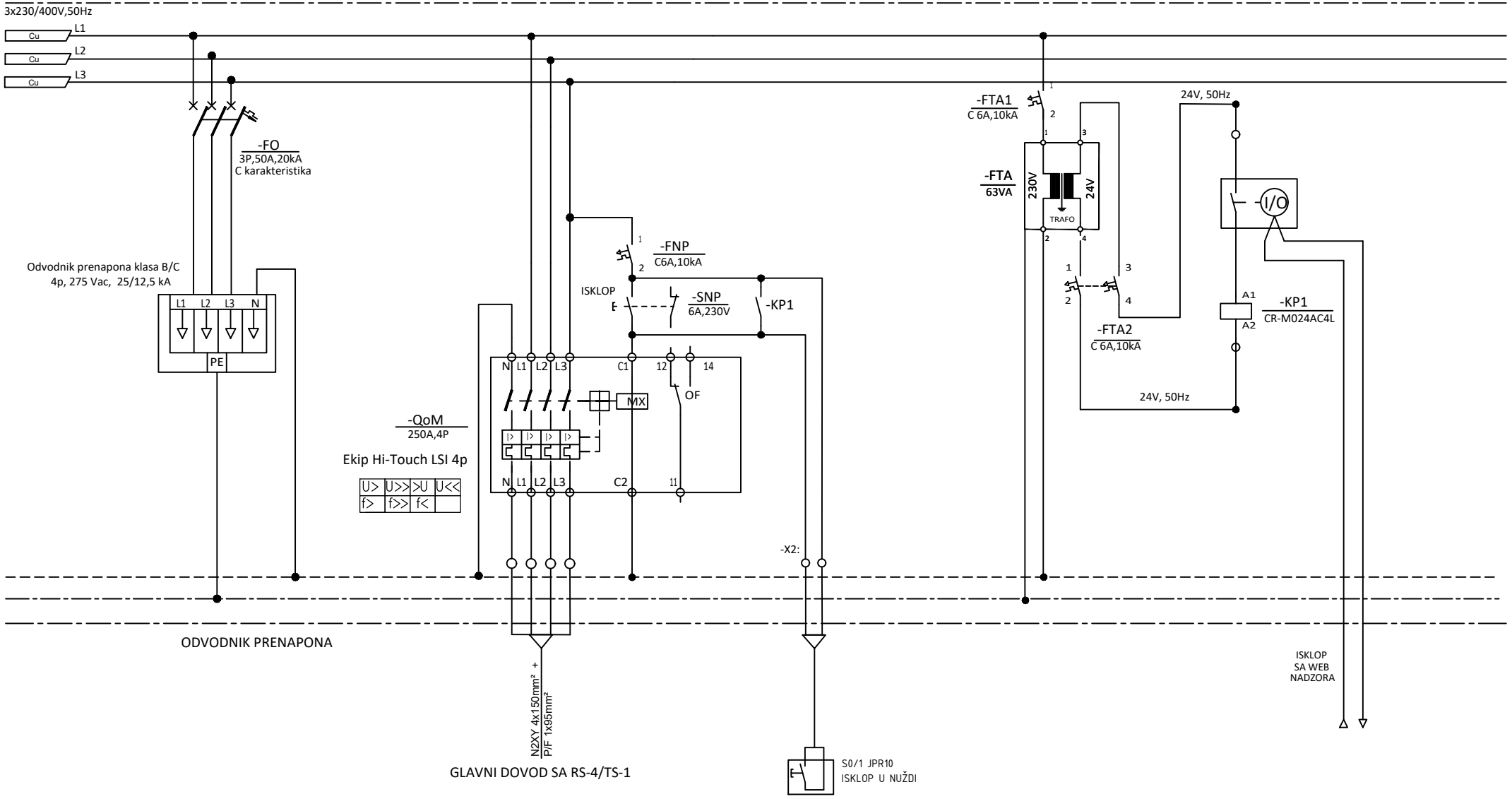


| | |
|---|---|
| STRUJNI KRUG BROJ : | |
| SNAGA TROŠILA Pn=[kW] | |
| TROŠILO : | |
| LOKACIJA : | |
| | |
| | |

| | | | | | | | |
|---|---|---|---|---|---|---|---|
| e | | | | GOD. 21 | MJ. 01 | DAN | IME / POTPIS |
| d | | | | PROJEKTANT | | | P. LUKIČEVIĆ struc.spec.ing.el |
| c | | | | SURADNIK | | | D. ŠINKOVIĆ bacc.ing.el |
| b | | | | SURADNIK | | | A. ĆERLUKA struc.spec.ing.el. |
| a | | | | | | | |
| Izd. | Promjene | Dne. | Potpis | | | | |

INOVAPRO
OIB:75232829086 www.inovapro.hr

INVESTITOR: BRODOSPLIT d.d., OIB: 18556905592
Put Supavla 21, 21000 Split

GRAĐEVINA: Projektna cjelina proizvodnog pogona tvrtke Brodosplit d.d.

SADRŽAJ : 25. Shema razvodnog ormara – RO-E3.3

MJERILO: -

Broj projekta: 105620-FN

CRTEŽ Br.: 25

List br. 2

Slijedi list br. 3

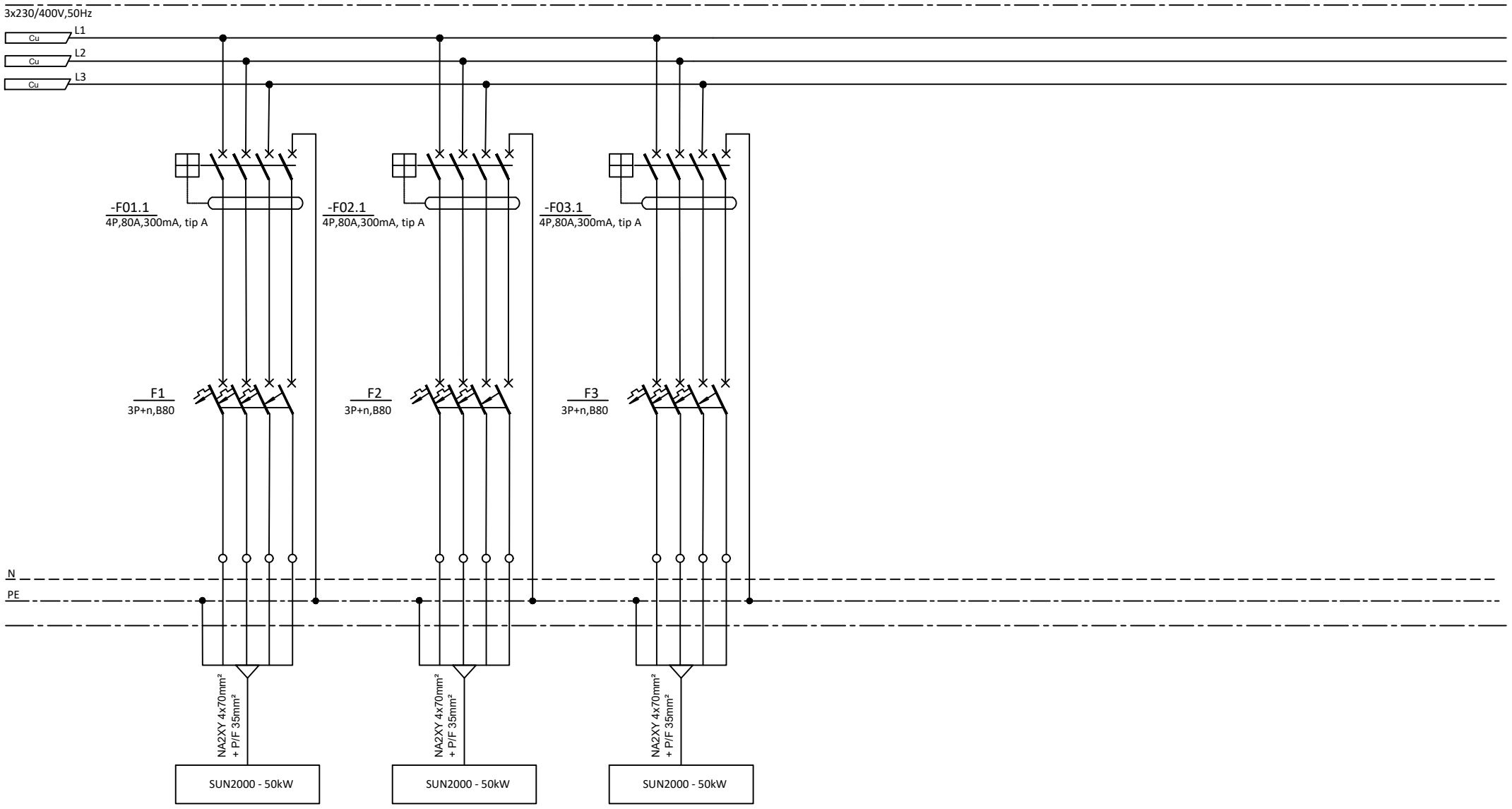


| | | | |
|---|---|---|---|
| STRUJNI KRUG BROJ : | | | |
| SNAGA TROŠILA Pn=[kW] | 50 kW | 50 kW | 50 kW |
| TROŠILO : | FOTONAPONSKA ELEKTRANA | FOTONAPONSKA ELEKTRANA | FOTONAPONSKA ELEKTRANA |
| LOKACIJA : | NA2XY 4x70mm² + P/F 35mm² | NA2XY 4x70mm² + P/F 35mm² | NA2XY 4x70mm² + P/F 35mm² |

| | | | | | |
|---|---|---|---|---|---|
| e | | | | GOD. MJ. DAN | IME POTPIS |
| d | | | | 21 01 | |
| c | | | | PROJEKTANT | P. LUKIČEVIĆ struc.spec.ing.el |
| b | | | | SURADNIK | D. ŠINKOVIĆ bacc.ing.el |
| a | | | | SURADNIK | A. ĆERLUKA struc.spec.ing.el. |
| Izd. | Promjene | Dne. | Potpis | | |

INOVAPRO
OIB:75232829086 www.inovapro.hr

INVESTITOR: BRODOSPLIT d.d., OIB: 18556905592
Put Supavla 21, 21000 Split

GRAĐEVINA: Projektna cjelina proizvodnog pogona tvrtke Brodosplit d.d.

SADRŽAJ : 25. Shema razvodnog ormara – RO-E3.3

| MJERILO: | Broj projekta: | CRTEŽ Br.: | List br. | Slijedi list br. |
|---|---|---|---|---|
| - | 105620-FN | 25 | 3 | - |

| 26. Shema razvodnog ormara – RS-5/TS-1 | BR. LISTA |
|---|---|
| NASLOVNI LIST | 01 |
| POLJE MREŽE | 02 |
| | |

PETAR LUKIČEVIĆ
struč.spec.ing.el.
E 2636 OVLAŠTENI INŽENJER ELEKTROTEHNIKE

| | | | | GOD. | MJ. | DAN | IME | POTPIS |
|---|---|---|---|---|---|---|---|---|
| e | | | | 21 | 01 | | | |
| d | | | | PROJEKTANT | | | P. LUKIČEVIĆ struc.spec.ing.el | |
| c | | | | SURADNIK | | | D. ŠINKOVIĆ bacc.ing.el | |
| b | | | | SURADNIK | | | A. ĆERLUKA struc.spec.ing.el. | |
| a | | | | | | | | |
| Izd. | Promjene | Dne. | Potpis | | | | | |

INOVAPRO
OIB:75232829086 www.inovapro.hr

INVESTITOR: BRODOSPLIT d.d., OIB: 18556905592
Put Supavla 21, 21000 Split

GRAĐEVINA: Projektna cjelina proizvodnog pogona tvrtke Brodosplit d.d.

SADRŽAJ : 26. Shema razvodnog ormara – RS-5/TS-1

MJERILO: -

Broj projekta: 105620-FN

CRTEŽ Br.: 26

List br. 1

Slijedi list br. 2

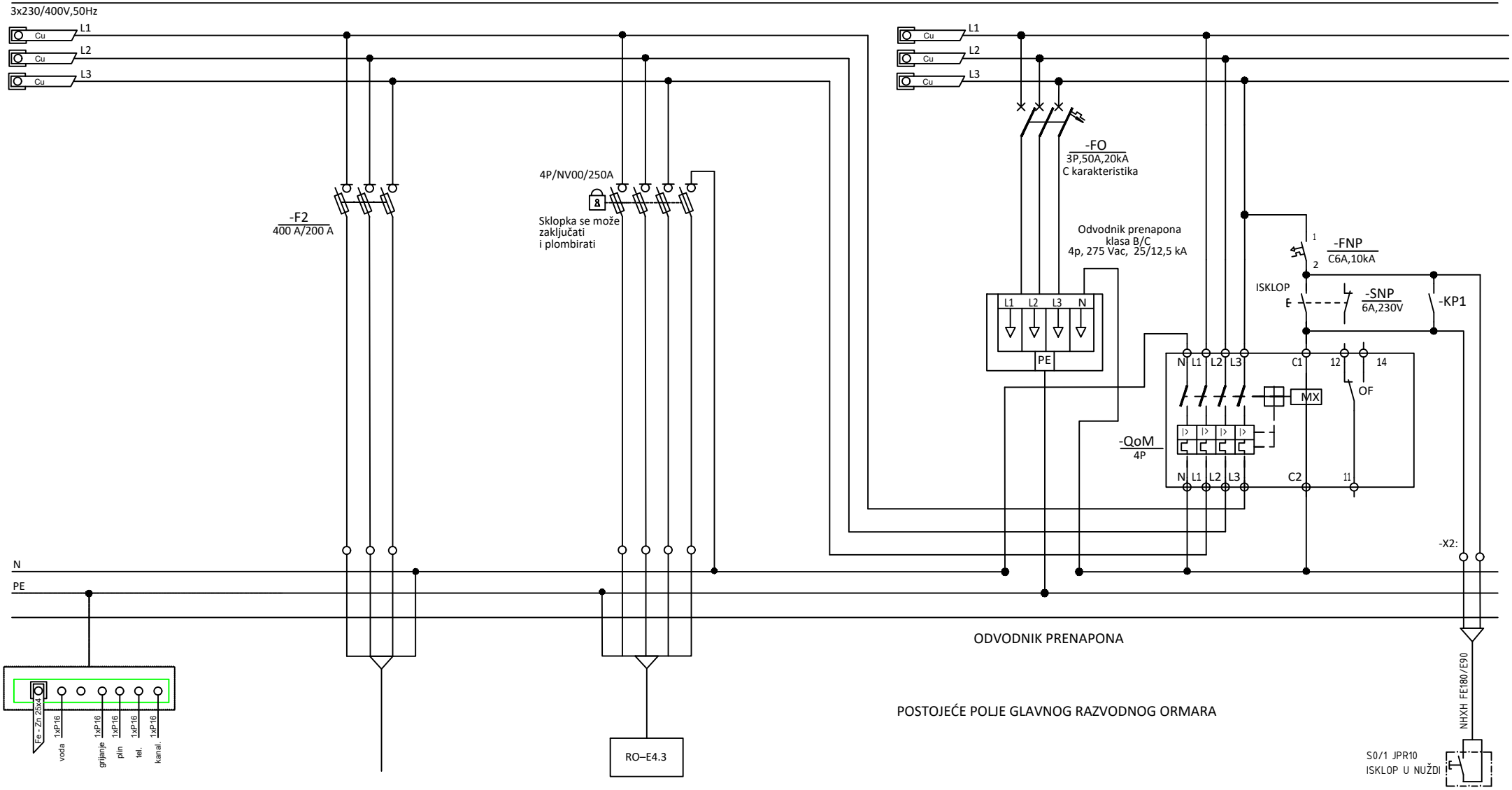


| | | | |
|---|---|---|---|
| BROJ STRUJNOG KRUGA | | | |
| INSTALIRANA SNAGA kW | POSTOJEĆI PRIKLJUČAK | 150 kW | |
| NAZIV POTROŠAČA | DOLAZ IZ TS-1 2x(630kVA) (10/0.4 kV) | FOTONAPONSKA ELEKTRANA | |
| NAZIV PROSTORIJE | PP41 4x120 mm² | N2XY 4x150mm² + P/F 1x95mm² | |
| KABEL | | | |
| | | | |

| | | | | | | |
|---|---|---|---|---|---|---|
| e | | | | GOD. 21 | MJ. 01 | DAN |
| d | | | | PROJEKTANT | P. LUKIČEVIĆ struc.spec.ing.el | |
| c | | | | SURADNIK | D. ŠINKOVIĆ bacc.ing.el | |
| b | | | | SURADNIK | A. ĆERLUKA struc.spec.ing.el. | |
| a | | | | | | |
| Izd. | Promjene | Dne. | Potpis | IME | POTPIS | |

INOVAPRO
OIB:75232829086 www.inovapro.hr

INVESTITOR: BRODOSPLIT d.d., OIB: 18556905592
Put Supavla 21, 21000 Split

GRAĐEVINA: Projektna cjelina proizvodnog pogona tvrtke Brodosplit d.d.

SADRŽAJ : 26. Shema razvodnog ormara – RS-5/TS-1

| MJERILO: | Broj projekta: | CRTEŽ Br.: | List br. | Slijedi list br. |
|---|---|---|---|---|
| - | 105620-FN | 26 | 2 | - |

| 27. Shema razvodnog ormara – RO-E4.3 | BR. LISTA |
|---|---|
| NASLOVNI LIST | 01 |
| POLJE MREŽE | 02-03 |
| | |

PETAR LUKIČEVIĆ
struč.spec.ing.el.
E 2636 OVLAŠTENI INŽENJER ELEKTROTEHNIKE

| | | | | GOD. | MJ. | DAN | IME | POTPIS |
|---|---|---|---|---|---|---|---|---|
| e | | | | 21 | 01 | | | |
| d | | | | PROJEKTANT | | | P. LUKIČEVIĆ struc.spec.ing.el | |
| c | | | | SURADNIK | | | D. ŠINKOVIĆ bacc.ing.el | |
| b | | | | SURADNIK | | | A. ĆERLUKA struc.spec.ing.el. | |
| a | | | | | | | | |
| Izd. | Promjene | Dne. | Potpis | | | | | |

INOVAPRO
OIB:75232829086 www.inovapro.hr

INVESTITOR: BRODOSPLIT d.d., OIB: 18556905592
Put Supavla 21, 21000 Split

GRAĐEVINA: Projektna cjelina proizvodnog pogona tvrtke Brodosplit d.d.

SADRŽAJ : 27. Shema razvodnog ormara – RO-E4.3

MJERILO: -

Broj projekta: 105620-FN

CRTEŽ Br.: 27

List br. 1

Slijedi list br. 2

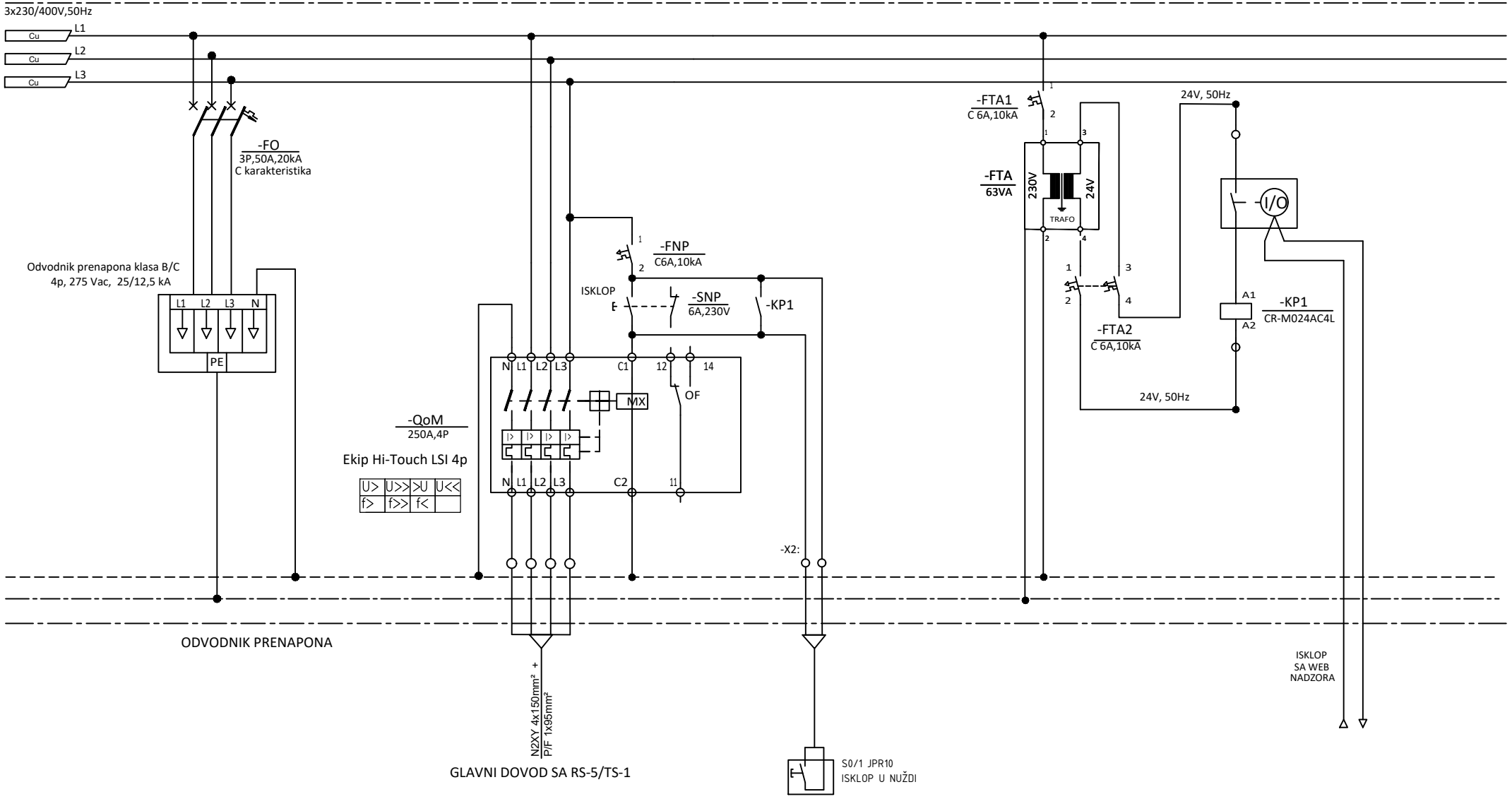


| | |
|---|---|
| STRUJNI KRUG BROJ : | |
| SNAGA TROŠILA Pn=[kW] | |
| TROŠILO : | |
| LOKACIJA : | |
| | |
| | |

| | | | | | | | |
|---|---|---|---|---|---|---|---|
| e | | | | GOD. 21 | MJ. 01 | DAN | IME / POTPIS |
| d | | | | PROJEKTANT | | | P. LUKIČEVIĆ struc.spec.ing.el |
| c | | | | SURADNIK | | | D. ŠINKOVIĆ bacc.ing.el |
| b | | | | SURADNIK | | | A. ĆERLUKA struc.spec.ing.el. |
| a | | | | | | | |
| Izd. | Promjene | Dne. | Potpis | | | | |

INOVAPRO
OIB:75232829086 www.inovapro.hr

INVESTITOR: BRODOSPLIT d.d., OIB: 18556905592
Put Supavla 21, 21000 Split

GRAĐEVINA: Projektna cjelina proizvodnog pogona tvrtke Brodosplit d.d.

SADRŽAJ : 27. Shema razvodnog ormara – RO-E4.3

MJERILO: -

Broj projekta: 105620-FN

CRTEŽ Br.: 27

List br. 2

Slijedi list br. 3

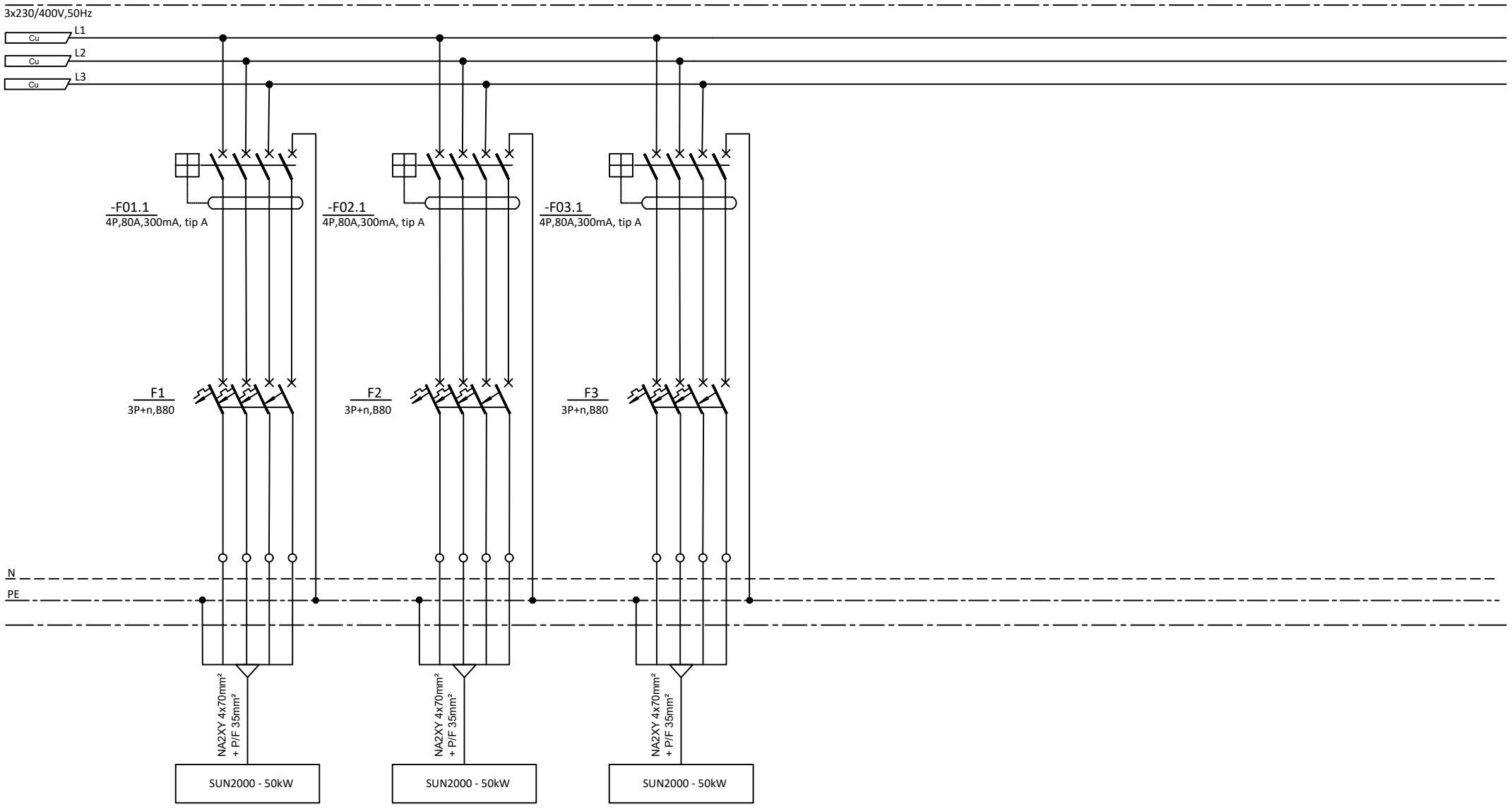


| | | | |
|---|---|---|---|
| STRUJNI KRUG BROJ : | | | |
| SNAGA TROŠILA Pn=[kW] | 50 kW | 50 kW | 50 kW |
| TROŠILO : | FOTONAPONSKA ELEKTRANA | FOTONAPONSKA ELEKTRANA | FOTONAPONSKA ELEKTRANA |
| LOKACIJA : | NA2XY 4x70mm² + P/F 35mm² | NA2XY 4x70mm² + P/F 35mm² | NA2XY 4x70mm² + P/F 35mm² |

| | | | | | |
|---|---|---|---|---|---|
| e | | | | GOD. MJ. DAN | IME POTPIS |
| d | | | | 21 01 | |
| c | | | | PROJEKTANT | P. LUKIČEVIĆ struc.spec.ing.el |
| b | | | | SURADNIK | D. ŠINKOVIĆ bacc.ing.el |
| a | | | | SURADNIK | A. ĆERLUKA struc.spec.ing.el. |
| Izd. | Promjene | Dne. | Potpis | | |

INOVAPRO
OIB:75232829086 www.inovapro.hr

INVESTITOR: BRODOSPLIT d.d., OIB: 18556905592
Put Supavla 21, 21000 Split

GRAĐEVINA: Projektna cjelina proizvodnog pogona tvrtke Brodosplit d.d.

SADRŽAJ : 27. Shema razvodnog ormara – RO-E4.3

| MJERILO: | Broj projekta: | CRTEŽ Br.: | List br. | Slijedi list br. |
|---|---|---|---|---|
| - | 105620-FN | 27 | 3 | - |

| 28. Shema razvodnog ormara – RS-7/TS-1 | BR. LISTA |
|---|---|
| NASLOVNI LIST | 01 |
| POLJE MREŽE | 02 |
| | |

PETAR LUKIČEVIĆ
struč.spec.ing.el.
E 2636 OVLAŠTENI INŽENJER ELEKTROTEHNIKE

| | | | | GOD. | MJ. | DAN | IME | POTPIS |
|---|---|---|---|---|---|---|---|---|
| e | | | | 21 | 01 | | | |
| d | | | | PROJEKTANT | | | P. LUKIČEVIĆ struc.spec.ing.el | |
| c | | | | SURADNIK | | | D. ŠINKOVIĆ bacc.ing.el | |
| b | | | | SURADNIK | | | A. ĆERLUKA struc.spec.ing.el. | |
| a | | | | | | | | |
| Izd. | Promjene | Dne. | Potpis | | | | | |

INOVAPRO
OIB:75232829086 www.inovapro.hr

INVESTITOR: BRODOSPLIT d.d., OIB: 18556905592
Put Supavla 21, 21000 Split

GRAĐEVINA: Projektna cjelina proizvodnog pogona tvrtke Brodosplit d.d.

SADRŽAJ : 28. Shema razvodnog ormara – RS-7/TS-1

MJERILO: -

Broj projekta: 105620-FN

CRTEŽ Br.: 28

List br. 1

Slijedi list br. 2

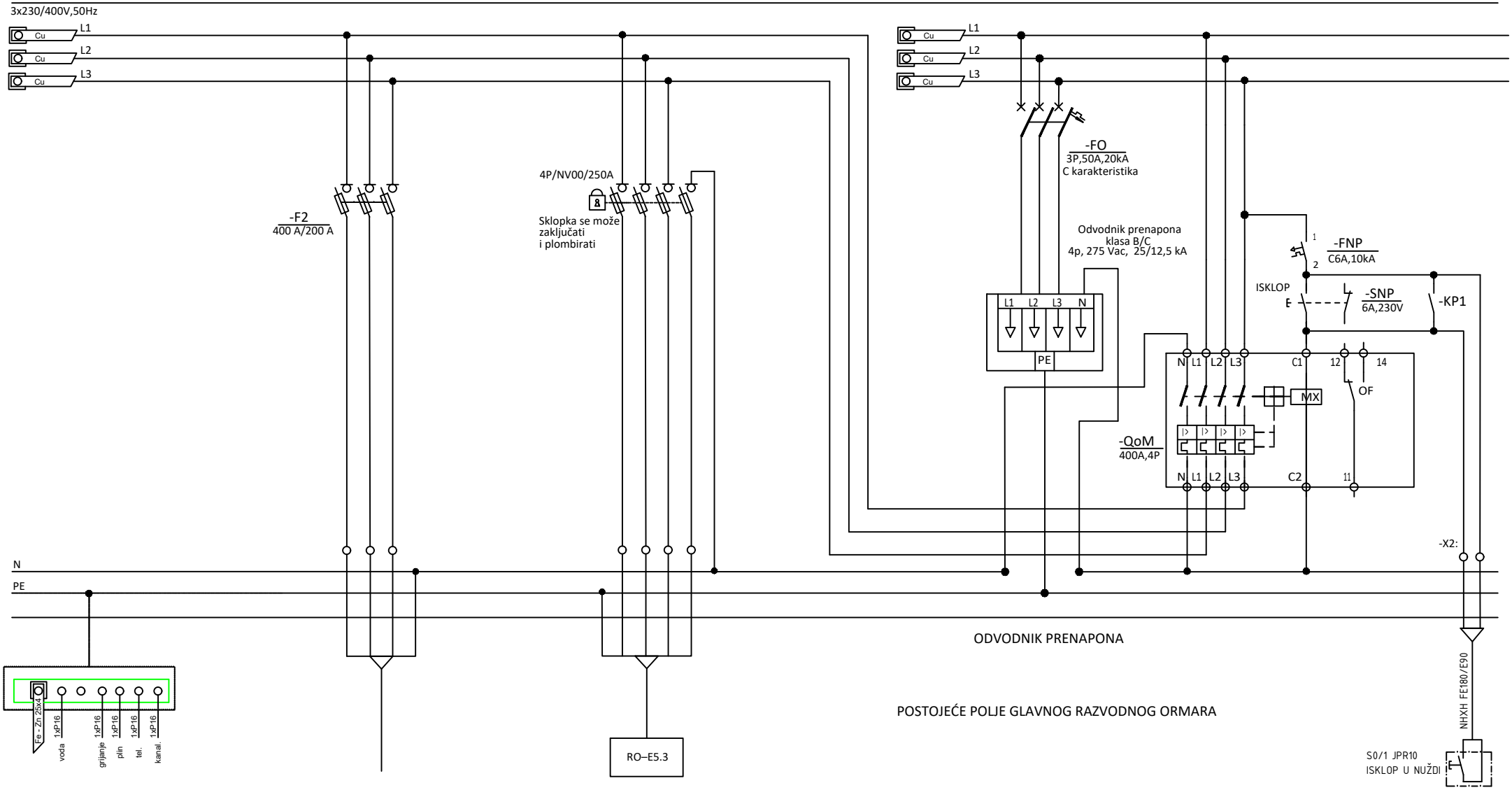


| | | | |
|---|---|---|---|
| BROJ STRUJNOG KRUGA | | | |
| INSTALIRANA SNAGA kW | POSTOJEĆI PRIKLJUČAK | 150 kW | |
| NAZIV POTROŠAČA | DOLAZ IZ TS-1 2x(630kVA) (10/0.4 kV) | FOTONAPONSKA ELEKTRANA | |
| NAZIV PROSTORIJE | PP41 4x150 mm² | N2XY 4x150mm² + P/F 1x95mm² | |
| KABEL | | | |
| | | | |

| Izd. | Promjene | Dne. | Potpis | GOD. | MJ. | DAN | IME | POTPIS |
|---|---|---|---|---|---|---|---|---|
| e | | | | 21 | 01 | | | |
| d | | | | | | | | |
| c | | | | PROJEKTANT | | | P. LUKIČEVIĆ struc.spec.ing.el | |
| b | | | | SURADNIK | | | D. ŠINKOVIĆ bacc.ing.el | |
| a | | | | SURADNIK | | | A. ĆERLUKA struc.spec.ing.el. | |

INOVAPRO
OIB:75232829086 www.inovapro.hr

INVESTITOR: BRODOSPLIT d.d., OIB: 18556905592
Put Supavla 21, 21000 Split

GRAĐEVINA: Projektna cjelina proizvodnog pogona tvrtke Brodosplit d.d.

SADRŽAJ : 28. Shema razvodnog ormara – RS-7/TS-1

MJERILO: -

Broj projekta: 105620-FN

CRTEŽ Br.: 28

List br. 1

Slijedi list br. 2

| 29. Shema razvodnog ormara – RO-E5.3 | BR. LISTA |
|---|---|
| NASLOVNI LIST | 01 |
| POLJE MREŽE | 02-03 |
| | |

PETAR LUKIČEVIĆ
struč.spec.ing.el.
E 2636 OVLAŠTENI INŽENJER ELEKTROTEHNIKE

| | | | | GOD. | MJ. | DAN | IME | POTPIS |
|---|---|---|---|---|---|---|---|---|
| e | | | | 21 | 01 | | | |
| d | | | | PROJEKTANT | | | P. LUKIČEVIĆ struc.spec.ing.el | |
| c | | | | SURADNIK | | | D. ŠINKOVIĆ bacc.ing.el | |
| b | | | | SURADNIK | | | A. ĆERLUKA struc.spec.ing.el. | |
| a | | | | | | | | |
| Izd. | Promjene | Dne. | Potpis | | | | | |

INOVAPRO
OIB:75232829086 www.inovapro.hr

INVESTITOR: BRODOSPLIT d.d., OIB: 18556905592
Put Supavla 21, 21000 Split

GRAĐEVINA: Projektna cjelina proizvodnog pogona tvrtke Brodosplit d.d.

SADRŽAJ : 29. Shema razvodnog ormara – RO-E5.3

MJERILO: -

Broj projekta: 105620-FN

CRTEŽ Br.: 29

List br. 1

Slijedi list br. 2

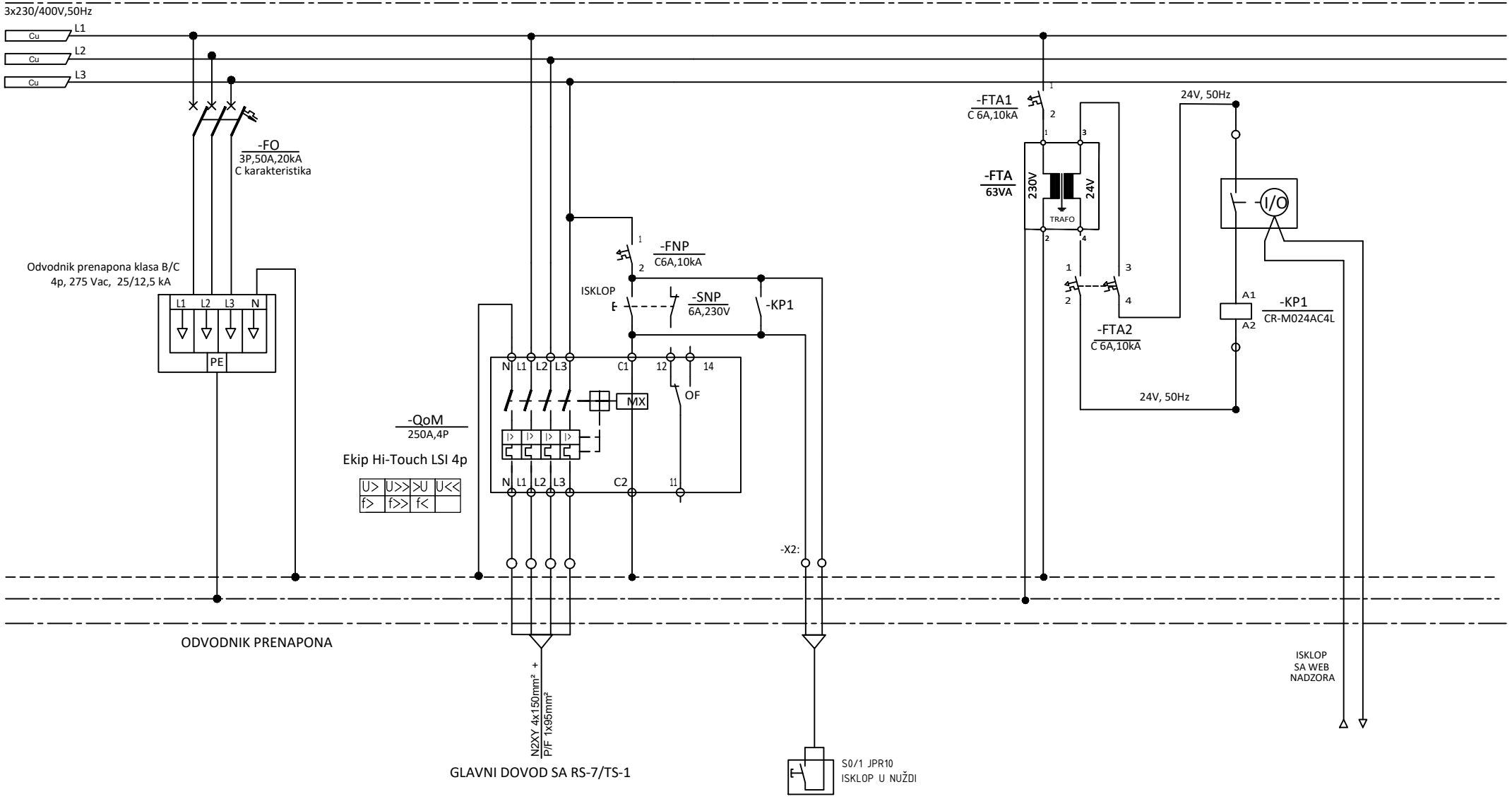


| | |
|---|---|
| STRUJNI KRUG BROJ : | |
| SNAGA TROŠILA Pn=[kW] | |
| TROŠILO : | |
| LOKACIJA : | |
| | |
| | |

| | | | | | | | |
|---|---|---|---|---|---|---|---|
| e | | | | GOD. | MJ. | DAN | IME POTPIS |
| d | | | | 21 | 01 | | |
| c | | | | PROJEKTANT | | | P. LUKIČEVIĆ struc.spec.ing.el |
| b | | | | SURADNIK | | | D. ŠINKOVIĆ bacc.ing.el |
| a | | | | SURADNIK | | | A. ĆERLUKA struc.spec.ing.el. |
| Izd. | Promjene | Dne. | Potpis | | | | |

INOVAPRO
OIB:75232829086 www.inovapro.hr

INVESTITOR: BRODOSPLIT d.d., OIB: 18556905592
Put Supavla 21, 21000 Split

GRAĐEVINA: Projektna cjelina proizvodnog pogona tvrtke Brodosplit d.d.

SADRŽAJ : 29. Shema razvodnog ormara – RO-E5.3

MJERILO: -

Broj projekta: 105620-FN

CRTEŽ Br.: 29

List br. 2

Slijedi list br. 3

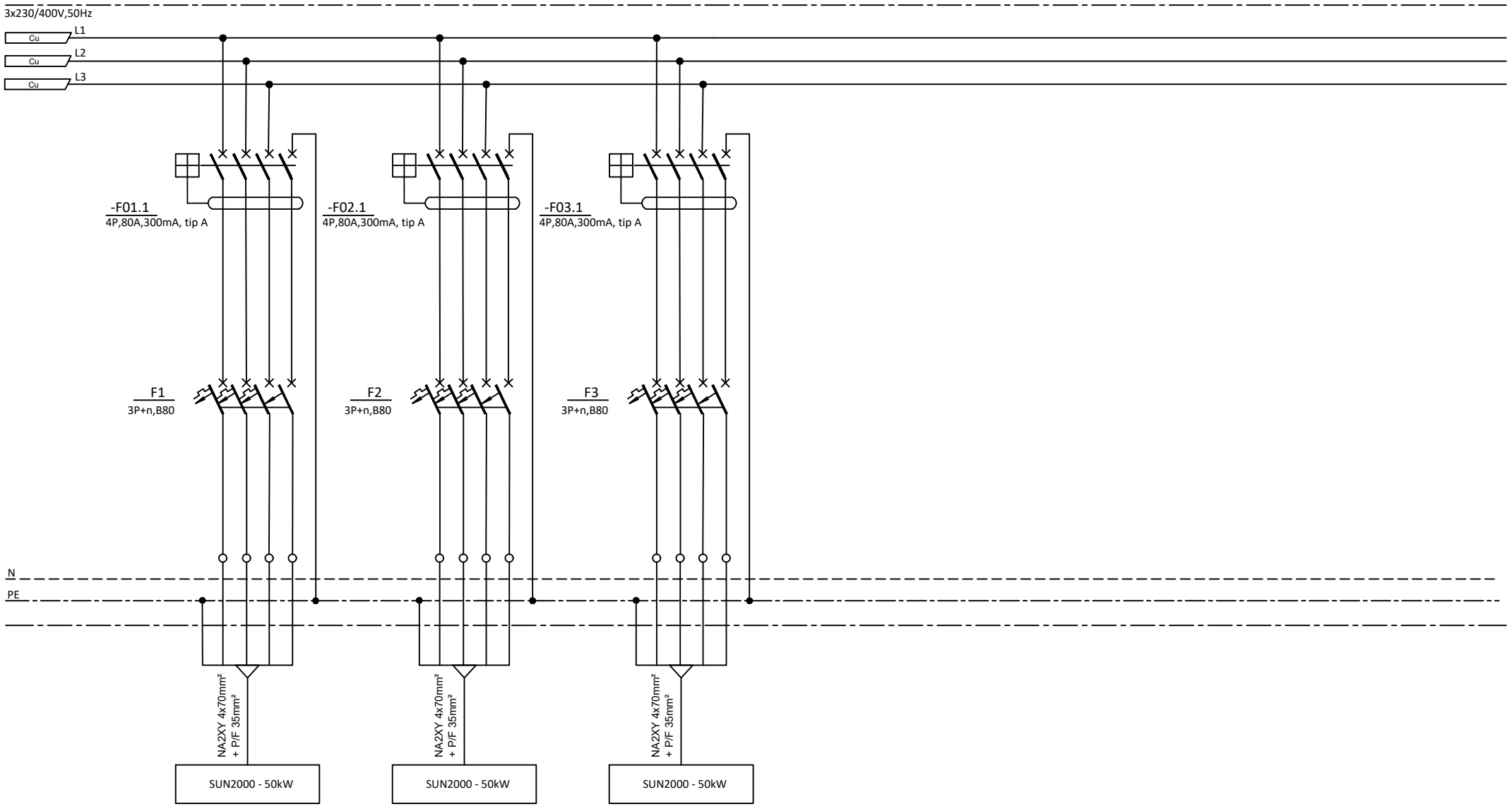


| | | | |
|---|---|---|---|
| STRUJNI KRUG BROJ : | | | |
| SNAGA TROŠILA Pn=[kW] | 50 kW | 50 kW | 50 kW |
| TROŠILO : | FOTONAPONSKA ELEKTRANA | FOTONAPONSKA ELEKTRANA | FOTONAPONSKA ELEKTRANA |
| LOKACIJA : | NA2XY 4x70mm² + P/F 35mm² | NA2XY 4x70mm² + P/F 35mm² | NA2XY 4x70mm² + P/F 35mm² |

| | | | | | |
|---|---|---|---|---|---|
| e | | | | GOD. MJ. DAN | IME POTPIS |
| d | | | | 21 01 | |
| c | | | | PROJEKTANT | P. LUKIČEVIĆ struc.spec.ing.el |
| b | | | | SURADNIK | D. ŠINKOVIĆ bacc.ing.el |
| a | | | | SURADNIK | A. ĆERLUKA struc.spec.ing.el. |
| Izd. | Promjene | Dne. | Potpis | | |

INOVAPRO
OIB:75232829086 www.inovapro.hr

INVESTITOR: BRODOSPLIT d.d., OIB: 18556905592
Put Supavla 21, 21000 Split

GRAĐEVINA: Projektna cjelina proizvodnog pogona tvrtke Brodosplit d.d.

SADRŽAJ : 29. Shema razvodnog ormara – RO-E5.3

MJERILO: -

Broj projekta: 105620-FN

CRTEŽ Br.: 29

List br. 3

Slijedi list br. -

| 30. Shema razvodnog ormara – RS-23/TS-1 | BR. LISTA |
|---|---|
| NASLOVNI LIST | 01 |
| POLJE MREŽE | 02 |
| | |

PETAR LUKIČEVIĆ
struč.spec.ing.el.
E 2636 OVLAŠTENI INŽENJER ELEKTROTEHNIKE

| | | | | GOD. | MJ. | DAN | IME | POTPIS |
|---|---|---|---|---|---|---|---|---|
| e | | | | 21 | 01 | | | |
| d | | | | PROJEKTANT | | | P. LUKIČEVIĆ struc.spec.ing.el | |
| c | | | | SURADNIK | | | D. ŠINKOVIĆ bacc.ing.el | |
| b | | | | SURADNIK | | | A. ĆERLUKA struc.spec.ing.el. | |
| a | | | | | | | | |
| Izd. | Promjene | Dne. | Potpis | | | | | |

INOVAPRO
OIB:75232829086 www.inovapro.hr

INVESTITOR: BRODOSPLIT d.d., OIB: 18556905592
Put Supavla 21, 21000 Split

GRAĐEVINA: Projektna cjelina proizvodnog pogona tvrtke Brodosplit d.d.

SADRŽAJ : 30. Shema razvodnog ormara – RS-23/TS-1

MJERILO: -

Broj projekta: 105620-FN

CRTEŽ Br.: 30

List br. 1

Slijedi list br. 2

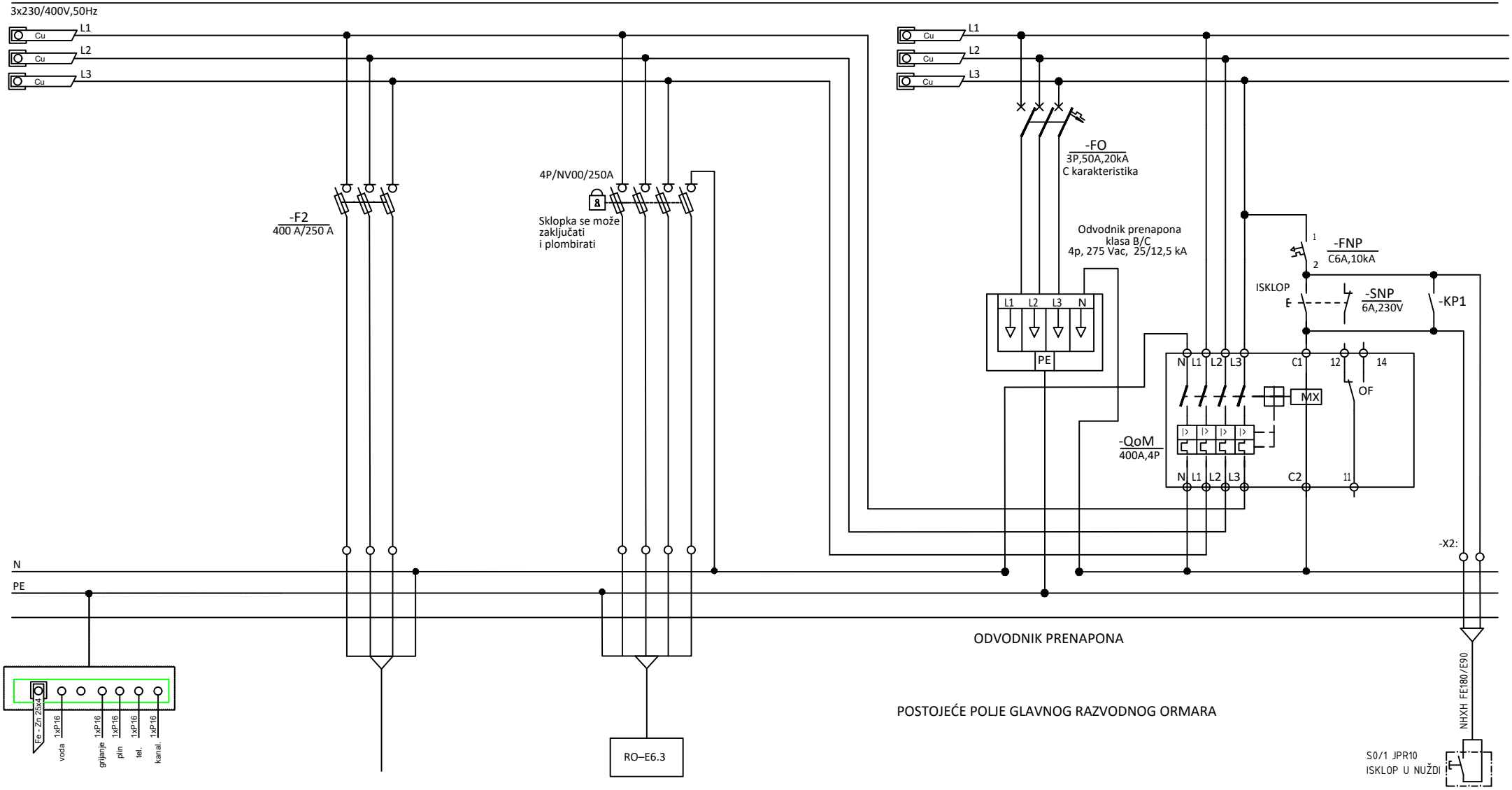


| | | | |
|---|---|---|---|
| BROJ STRUJNOG KRUGA | | | |
| INSTALIRANA SNAGA kW | POSTOJEĆI PRIKLJUČAK | 150 kW | |
| NAZIV POTROŠAČA | DOLAZ IZ TS-1 2x(630kVA) (10/0.4 kV) | FOTONAPONSKA ELEKTRANA | |
| NAZIV PROSTORIJE | PP00 4x185 mm² | N2XY 4x150mm² + P/F 1x95mm² | |
| KABEL | | | |
| | | | |

| | | | | | | |
|---|---|---|---|---|---|---|
| e | | | | GOD. 21 | MJ. 01 | DAN |
| d | | | | PROJEKTANT | P. LUKIČEVIĆ struc.spec.ing.el | |
| c | | | | SURADNIK | D. ŠINKOVIĆ bacc.ing.el | |
| b | | | | SURADNIK | A. ĆERLUKA struc.spec.ing.el. | |
| a | | | | | | |
| Izd. | Promjene | Dne. | Potpis | IME | POTPIS | |

INOVAPRO
OIB:75232829086 www.inovapro.hr

INVESTITOR: BRODOSPLIT d.d., OIB: 18556905592
Put Supavla 21, 21000 Split

GRAĐEVINA: Projektna cjelina proizvodnog pogona tvrtke Brodosplit d.d.

SADRŽAJ : 30. Shema razvodnog ormara – RS-23/TS-1

List br. 2

MJERILO: -

Broj projekta: 105620-FN

CRTEŽ Br.: 30

Slijedi list br. -

| 31. Shema razvodnog ormara – RO-E6.3 | BR. LISTA |
|---|---|
| NASLOVNI LIST | 01 |
| POLJE MREŽE | 02-03 |
| | |

PETAR LUKIČEVIĆ
struč.spec.ing.el.
E 2636 OVLAŠTENI INŽENJER ELEKTROTEHNIKE

| | | | | GOD. | MJ. | DAN | IME | POTPIS |
|---|---|---|---|---|---|---|---|---|
| e | | | | 21 | 01 | | | |
| d | | | | PROJEKTANT | | | P. LUKIČEVIĆ struc.spec.ing.el | |
| c | | | | SURADNIK | | | D. ŠINKOVIĆ bacc.ing.el | |
| b | | | | SURADNIK | | | A. ĆERLUKA struc.spec.ing.el. | |
| a | | | | | | | | |
| Izd. | Promjene | Dne. | Potpis | | | | | |

INOVAPRO
OIB:75232829086 www.inovapro.hr

INVESTITOR: BRODOSPLIT d.d., OIB: 18556905592
Put Supavla 21, 21000 Split

GRAĐEVINA: Projektna cjelina proizvodnog pogona tvrtke Brodosplit d.d.

SADRŽAJ : 31. Shema razvodnog ormara – RO-E6.3

MJERILO: -

Broj projekta: 105620-FN

CRTEŽ Br.: 31

List br. 1

Slijedi list br. 2

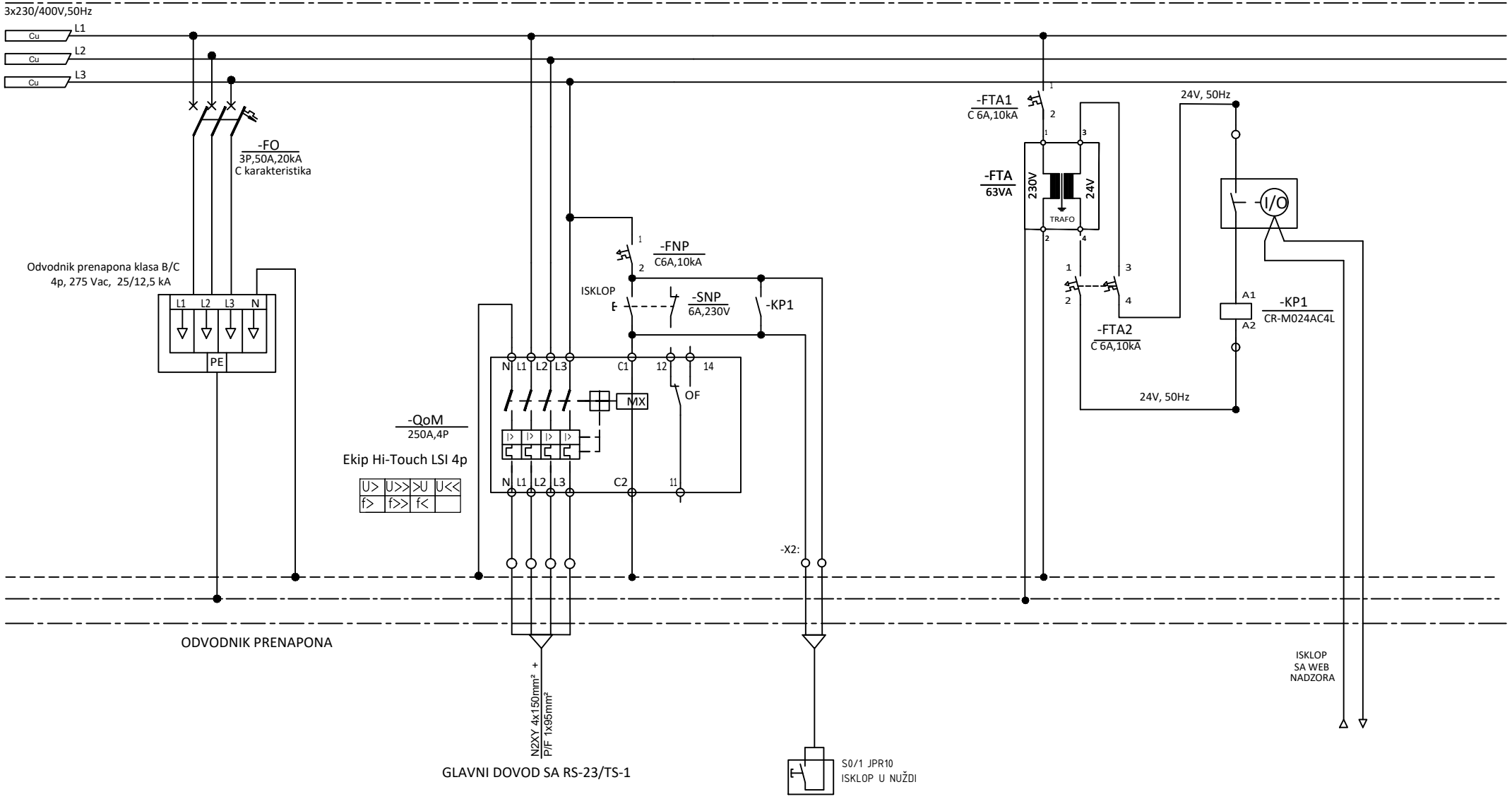


| | |
|---|---|
| STRUJNI KRUG BROJ : | |
| SNAGA TROŠILA Pn=[kW] | |
| TROŠILO : | |
| LOKACIJA : | |
| | |
| | |

| | | | | | | | |
|---|---|---|---|---|---|---|---|
| e | | | | GOD. 21 | MJ. 01 | DAN | IME / POTPIS |
| d | | | | PROJEKTANT | | | P. LUKIČEVIĆ struc.spec.ing.el |
| c | | | | SURADNIK | | | D. ŠINKOVIĆ bacc.ing.el |
| b | | | | SURADNIK | | | A. ĆERLUKA struc.spec.ing.el. |
| a | | | | | | | |
| Izd. | Promjene | Dne. | Potpis | | | | |

INOVAPRO
OIB:75232829086 www.inovapro.hr

INVESTITOR: BRODOSPLIT d.d., OIB: 18556905592
Put Supavla 21, 21000 Split

GRAĐEVINA: Projektna cjelina proizvodnog pogona tvrtke Brodosplit d.d.

SADRŽAJ : 31. Shema razvodnog ormara – RO-E6.3

MJERILO: -

Broj projekta: 105620-FN

CRTEŽ Br.: 31

List br. 2

Slijedi list br. 3

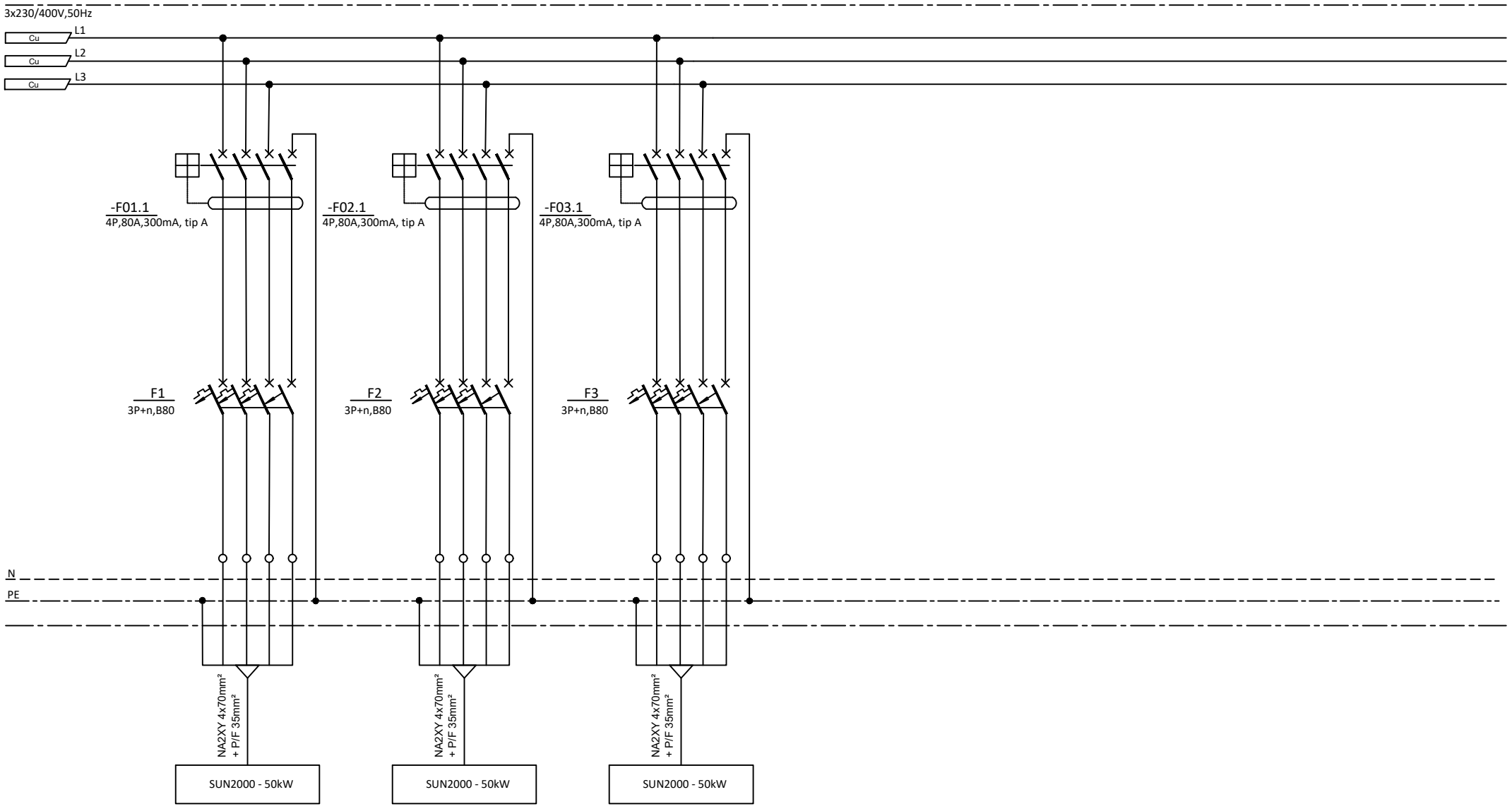


| | | | |
|---|---|---|---|
| STRUJNI KRUG BROJ : | | | |
| SNAGA TROŠILA Pn=[kW] | 50 kW | 50 kW | 50 kW |
| TROŠILO : | FOTONAPONSKA ELEKTRANA | FOTONAPONSKA ELEKTRANA | FOTONAPONSKA ELEKTRANA |
| LOKACIJA : | NA2XY 4x70mm² + P/F 35mm² | NA2XY 4x70mm² + P/F 35mm² | NA2XY 4x70mm² + P/F 35mm² |

| | | | | | |
|---|---|---|---|---|---|
| e | | | | GOD. 21 | MJ. 01 | DAN |
| d | | | | IME | POTPIS |
| c | | | | PROJEKTANT | P. LUKIČEVIĆ struc.spec.ing.el |
| b | | | | SURADNIK | D. ŠINKOVIĆ bacc.ing.el |
| a | | | | SURADNIK | A. ĆERLUKA struc.spec.ing.el. |
| Izd. | Promjene | Dne. | Potpis | | |

INOVAPRO
OIB:75232829086 www.inovapro.hr

INVESTITOR: BRODOSPLIT d.d., OIB: 18556905592
Put Supavla 21, 21000 Split

GRAĐEVINA: Projektna cjelina proizvodnog pogona tvrtke Brodosplit d.d.

SADRŽAJ : 31. Shema razvodnog ormara – RO-E6.3

MJERILO: -

Broj projekta: 105620-FN

CRTEŽ Br.: 31

List br. 3

Slijedi list br. -

| 32. Shema razvodnog ormara – RS-24/TS-1 | BR. LISTA |
|---|---|
| NASLOVNI LIST | 01 |
| POLJE MREŽE | 02 |
| | |

PETAR LUKIČEVIĆ
struč.spec.ing.el.
E 2636 OVLAŠTENI INŽENJER ELEKTROTEHNIKE

| | | | | GOD. | MJ. | DAN | IME | POTPIS |
|---|---|---|---|---|---|---|---|---|
| e | | | | 21 | 01 | | | |
| d | | | | PROJEKTANT | | | P. LUKIČEVIĆ struc.spec.ing.el | |
| c | | | | SURADNIK | | | D. ŠINKOVIĆ bacc.ing.el | |
| b | | | | SURADNIK | | | A. ĆERLUKA struc.spec.ing.el. | |
| a | | | | | | | | |
| Izd. | Promjene | Dne. | Potpis | | | | | |

INOVAPRO
OIB:75232829086 www.inovapro.hr

INVESTITOR: BRODOSPLIT d.d., OIB: 18556905592
Put Supavla 21, 21000 Split

GRAĐEVINA: Projektna cjelina proizvodnog pogona tvrtke Brodosplit d.d.

SADRŽAJ : 32. Shema razvodnog ormara – RS-24/TS-1

MJERILO: -

Broj projekta: 105620-FN

CRTEŽ Br.: 32

List br. 1

Slijedi list br. 2

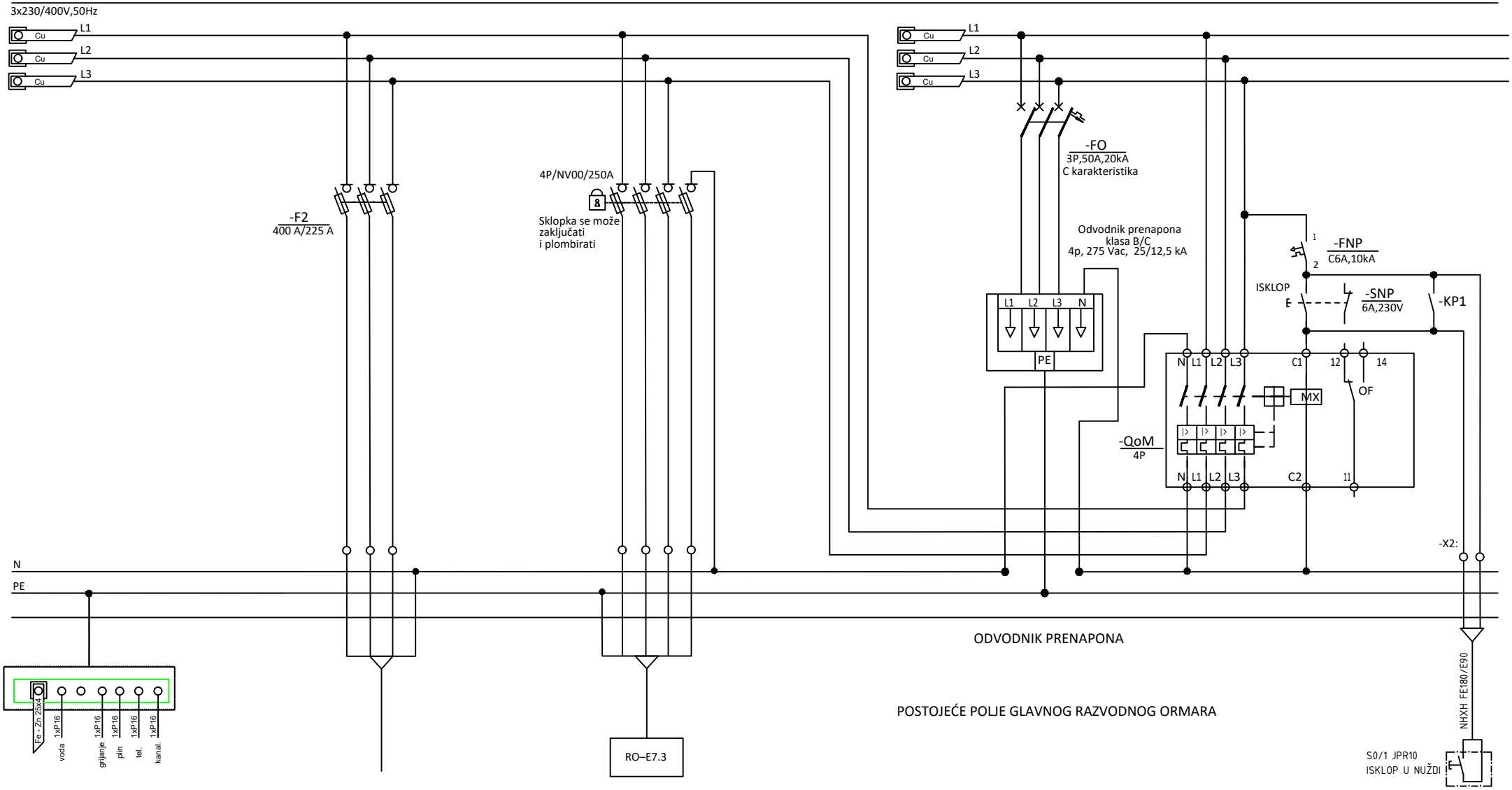


| | | | |
|---|---|---|---|
| BROJ STRUJNOG KRUGA | | | |
| INSTALIRANA SNAGA kW | POSTOJEĆI PRIKLJUČAK | 150 kW | |
| NAZIV POTROŠAČA | DOLAZ IZ TS-1 2x(630kVA) (10/0.4 kV) | FOTONAPONSKA ELEKTRANA | |
| NAZIV PROSTORIJE | PP00 4x185 mm² | N2XY 4x150mm² + P/F 1x95mm² | |
| KABEL | | | |
| | | | |

| | | | | | | |
|---|---|---|---|---|---|---|
| e | | | | GOD. 21 | MJ. 01 | DAN |
| d | | | | PROJEKTANT | P. LUKIČEVIĆ struc.spec.ing.el | |
| c | | | | SURADNIK | D. ŠINKOVIĆ bacc.ing.el | |
| b | | | | SURADNIK | A. ĆERLUKA struc.spec.ing.el. | |
| a | | | | | | |
| Izd. | Promjene | Dne. | Potpis | IME | POTPIS | |

INOVAPRO
OIB:75232829086 www.inovapro.hr

INVESTITOR: BRODOSPLIT d.d., OIB: 18556905592
Put Supavla 21, 21000 Split

GRAĐEVINA: Projektna cjelina proizvodnog pogona tvrtke Brodosplit d.d.

SADRŽAJ : 32. Shema razvodnog ormara – RS-24/TS-1

MJERILO: -

Broj projekta: 105620-FN

CRTEŽ Br.: 32

List br. 2

Slijedi list br. -

| 33. Shema razvodnog ormara – RO-E7.3 | BR. LISTA |
|---|---|
| NASLOVNI LIST | 01 |
| POLJE MREŽE | 02-03 |
| | |

PETAR LUKIČEVIĆ
struč.spec.ing.el.
E 2636 OVLAŠTENI INŽENJER ELEKTROTEHNIKE

| | | | | GOD. | MJ. | DAN | IME | POTPIS |
|---|---|---|---|---|---|---|---|---|
| e | | | | 21 | 01 | | | |
| d | | | | PROJEKTANT | | | P. LUKIČEVIĆ struc.spec.ing.el | |
| c | | | | SURADNIK | | | D. ŠINKOVIĆ bacc.ing.el | |
| b | | | | SURADNIK | | | A. ĆERLUKA struc.spec.ing.el. | |
| a | | | | | | | | |
| Izd. | Promjene | Dne. | Potpis | | | | | |

INOVAPRO
OIB:75232829086 www.inovapro.hr

INVESTITOR: BRODOSPLIT d.d., OIB: 18556905592
Put Supavla 21, 21000 Split

GRAĐEVINA: Projektna cjelina proizvodnog pogona tvrtke Brodosplit d.d.

SADRŽAJ : 33. Shema razvodnog ormara – RO-E7.3

MJERILO: -

Broj projekta: 105620-FN

CRTEŽ Br.: 33

List br. 1

Slijedi list br. 2

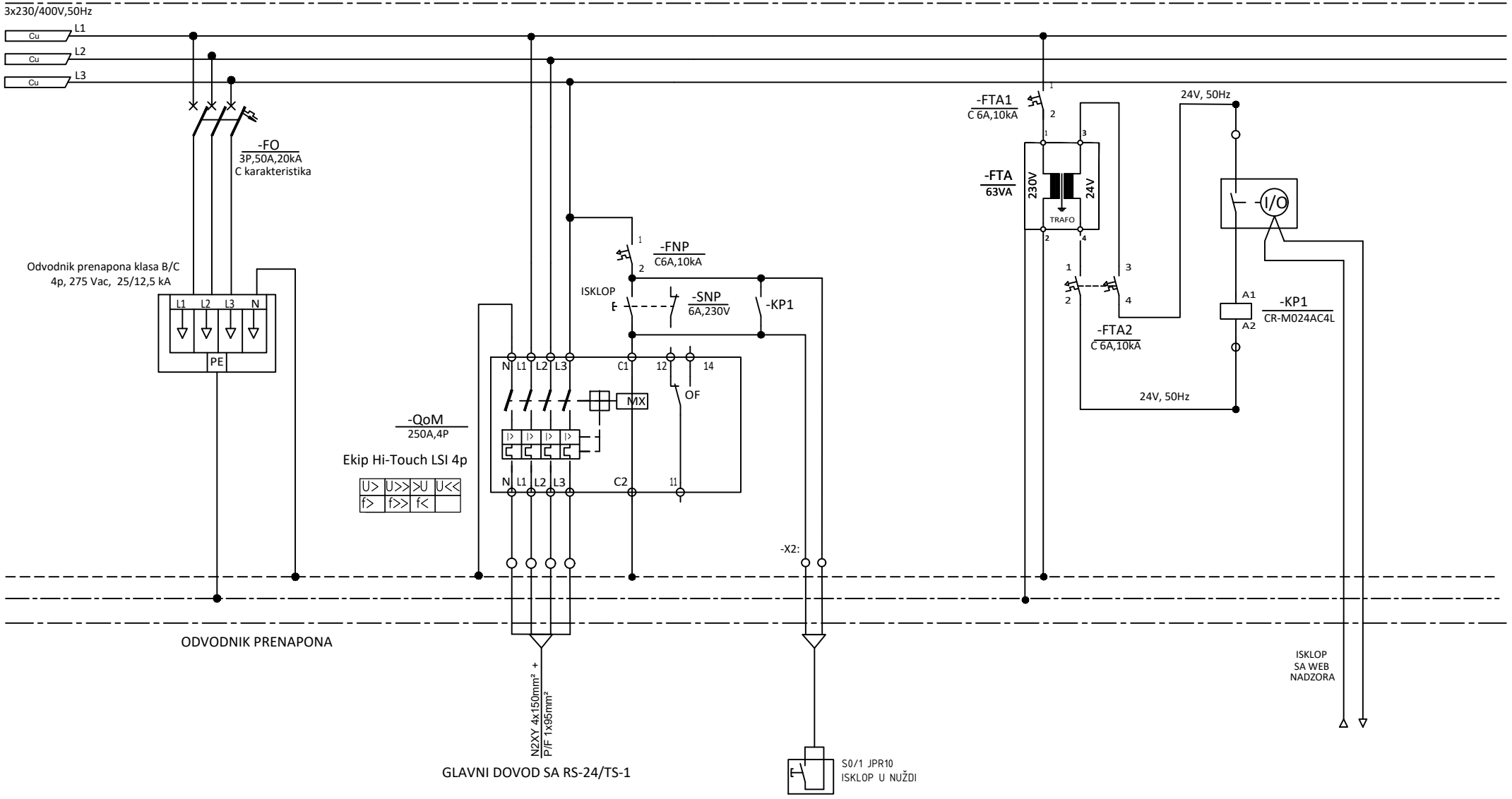


| | |
|---|---|
| STRUJNI KRUG BROJ : | |
| SNAGA TROŠILA Pn=[kW] | |
| TROŠILO : | |
| LOKACIJA : | |
| | |
| | |

| | | | | GOD. | MJ. | DAN | IME | POTPIS |
|---|---|---|---|---|---|---|---|---|
| e | | | | 21 | 01 | | | |
| d | | | | PROJEKTANT | | | P. LUKIČEVIĆ struc.spec.ing.el | |
| c | | | | SURADNIK | | | D. ŠINKOVIĆ bacc.ing.el | |
| b | | | | SURADNIK | | | A. ĆERLUKA struc.spec.ing.el. | |
| a | | | | | | | | |
| Izd. | Promjene | Dne. | Potpis | | | | | |

INOVAPRO
OIB:75232829086 www.inovapro.hr

INVESTITOR: BRODOSPLIT d.d., OIB: 18556905592
Put Supavla 21, 21000 Split

GRAĐEVINA: Projektna cjelina proizvodnog pogona tvrtke Brodosplit d.d.

SADRŽAJ : 33. Shema razvodnog ormara – RO-E7.3

MJERILO: -

Broj projekta: 105620-FN

CRTEŽ Br.: 33

List br. 2

Slijedi list br. 3

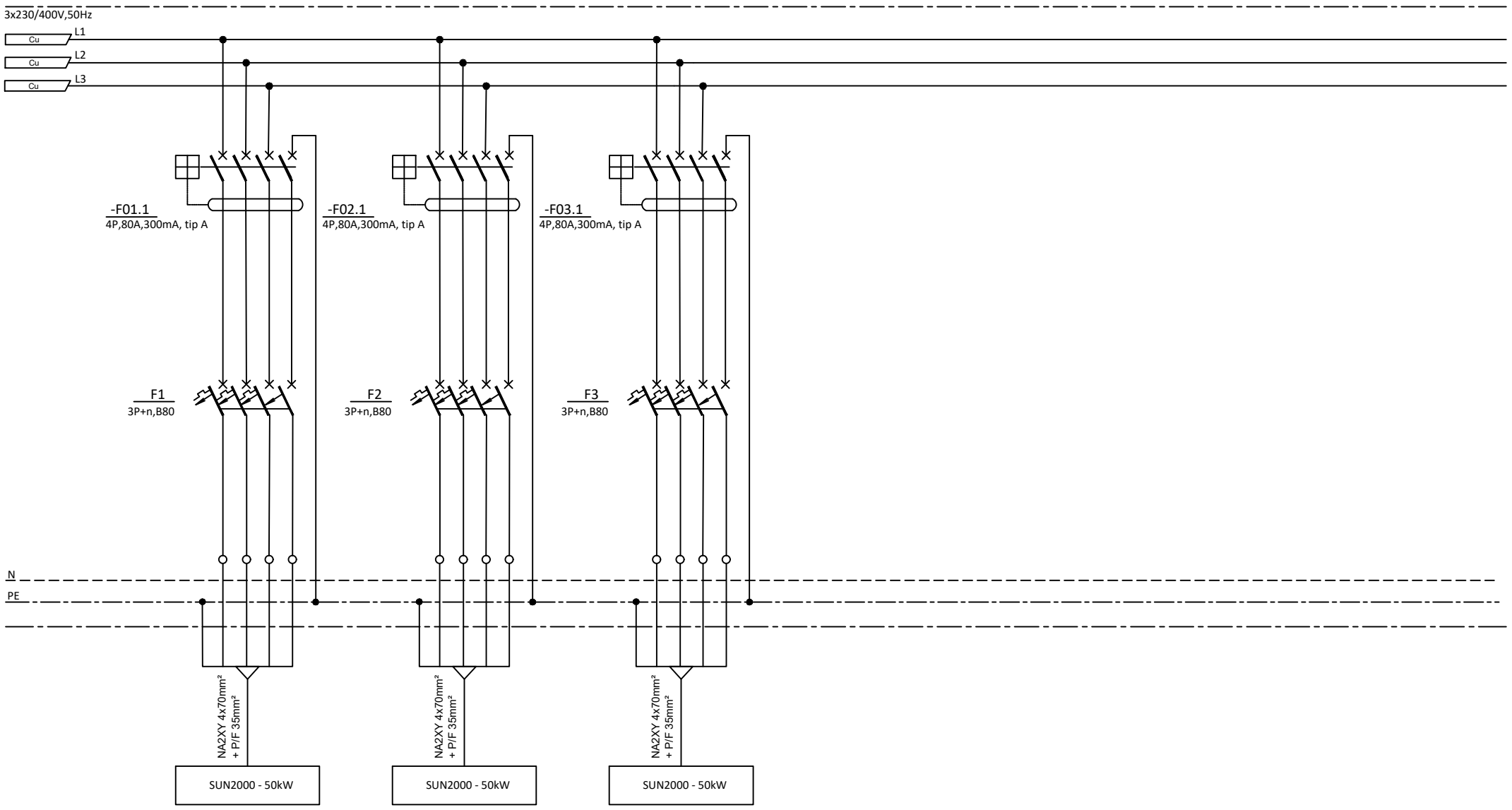


| | | | |
|---|---|---|---|
| STRUJNI KRUG BROJ : | | | |
| SNAGA TROŠILA Pn=[kW] | 50 kW | 50 kW | 50 kW |
| TROŠILO : | FOTONAPONSKA ELEKTRANA | FOTONAPONSKA ELEKTRANA | FOTONAPONSKA ELEKTRANA |
| LOKACIJA : | NA2XY 4x70mm² + P/F 35mm² | NA2XY 4x70mm² + P/F 35mm² | NA2XY 4x70mm² + P/F 35mm² |

| | | | | | |
|---|---|---|---|---|---|
| e | | | | GOD. MJ. DAN | IME POTPIS |
| d | | | | 21 01 | |
| c | | | | PROJEKTANT | P. LUKIČEVIĆ struc.spec.ing.el |
| b | | | | SURADNIK | D. ŠINKOVIĆ bacc.ing.el |
| a | | | | SURADNIK | A. ĆERLUKA struc.spec.ing.el. |
| Izd. | Promjene | Dne. | Potpis | | |

INOVAPRO
OIB:75232829086 www.inovapro.hr

INVESTITOR: BRODOSPLIT d.d., OIB: 18556905592
Put Supavla 21, 21000 Split

GRAĐEVINA: Projektna cjelina proizvodnog pogona tvrtke Brodosplit d.d.

SADRŽAJ : 33. Shema razvodnog ormara – RO-E7.3

| MJERILO: | Broj projekta: | CRTEŽ Br.: | List br. | Slijedi list br. |
|---|---|---|---|---|
| - | 105620-FN | 33 | 3 | - |

| 34. Shema razvodnog ormara – RS-29/TS-1 | BR. LISTA |
|---|---|
| NASLOVNI LIST | 01 |
| POLJE MREŽE | 02 |
| | |

PETAR LUKIČEVIĆ
struč.spec.ing.el.
E 2636 OVLAŠTENI INŽENJER ELEKTROTEHNIKE

| | | | | GOD. | MJ. | DAN | IME | POTPIS |
|---|---|---|---|---|---|---|---|---|
| e | | | | 21 | 01 | | | |
| d | | | | PROJEKTANT | | | P. LUKIČEVIĆ struc.spec.ing.el | |
| c | | | | SURADNIK | | | D. ŠINKOVIĆ bacc.ing.el | |
| b | | | | SURADNIK | | | A. ĆERLUKA struc.spec.ing.el. | |
| a | | | | | | | | |
| Izd. | Promjene | Dne. | Potpis | | | | | |

INOVAPRO
OIB:75232829086 www.inovapro.hr

INVESTITOR: BRODOSPLIT d.d., OIB: 18556905592
Put Supavla 21, 21000 Split

GRAĐEVINA: Projektna cjelina proizvodnog pogona tvrtke Brodosplit d.d.

SADRŽAJ : 34. Shema razvodnog ormara – RS-29/TS-1

MJERILO: -

Broj projekta: 105620-FN

CRTEŽ Br.: 34

List br. 1

Slijedi list br. 2

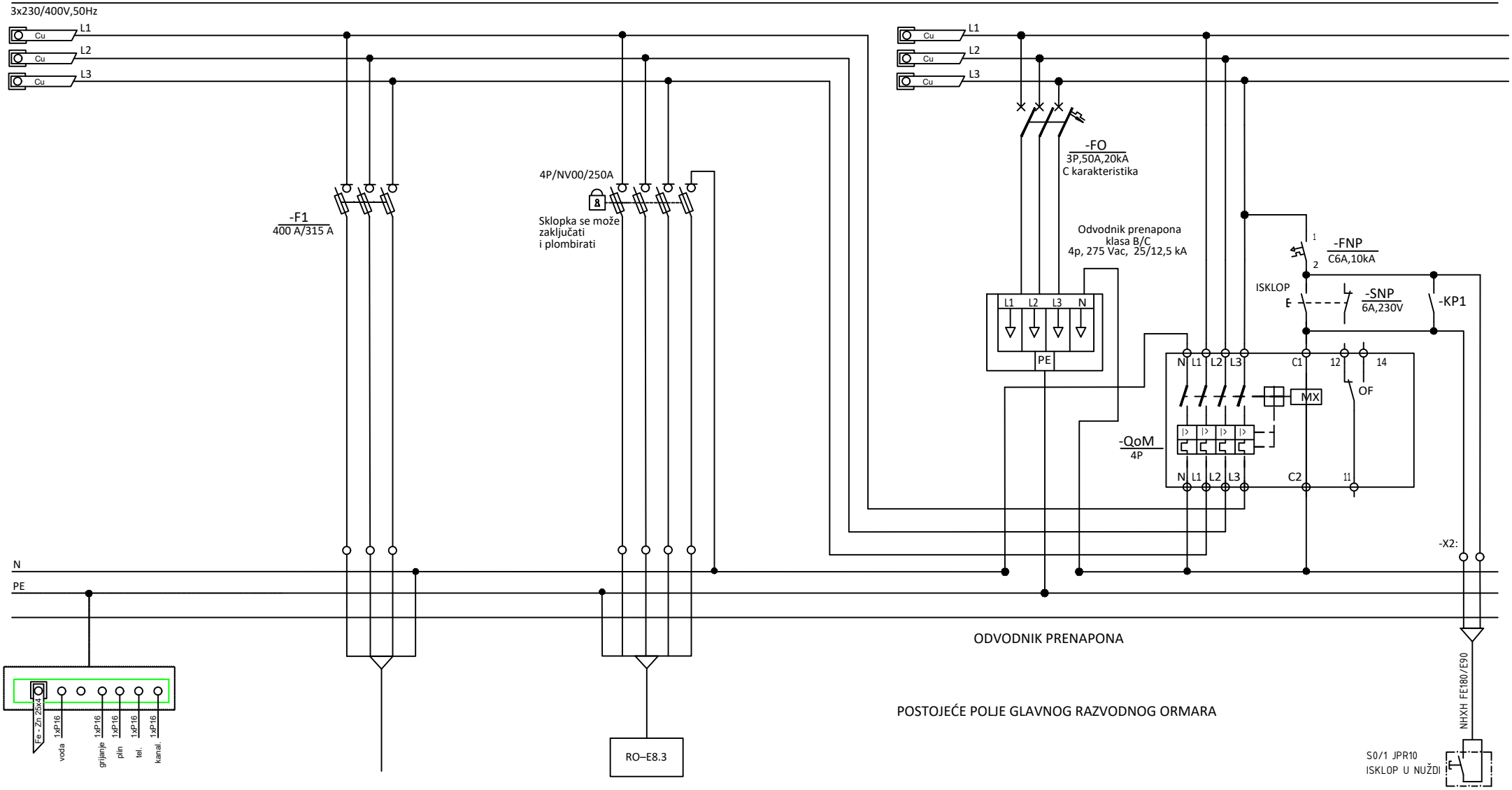


| | | | |
|---|---|---|---|
| BROJ STRUJNOG KRUGA | | | |
| INSTALIRANA SNAGA kW | POSTOJEĆI PRIKLJUČAK | 150 kW | |
| NAZIV POTROŠAČA | DOLAZ IZ TS-1 2x(630kVA) (10/0.4 kV) | FOTONAPONSKA ELEKTRANA | |
| NAZIV PROSTORIJE | PP00 4x150 mm² | N2XY 4x150mm² + P/F 1x95mm² | |
| KABEL | | | |
| | | | |

| | | | | | | |
|---|---|---|---|---|---|---|
| e | | | | GOD. 21 | MJ. 01 | DAN |
| d | | | | PROJEKTANT | P. LUKIČEVIĆ struc.spec.ing.el | |
| c | | | | SURADNIK | D. ŠINKOVIĆ bacc.ing.el | |
| b | | | | SURADNIK | A. ĆERLUKA struc.spec.ing.el. | |
| a | | | | | | |
| Izd. | Promjene | Dne. | Potpis | IME | POTPIS | |

INOVAPRO
OIB:75232829086 www.inovapro.hr

INVESTITOR: BRODOSPLIT d.d., OIB: 18556905592
Put Supavla 21, 21000 Split

GRAĐEVINA: Projektna cjelina proizvodnog pogona tvrtke Brodosplit d.d.

SADRŽAJ : 34. Shema razvodnog ormara – RS-29/TS-1

List br. 2

MJERILO: -

Broj projekta: 105620-FN

CRTEŽ Br.: 34

Slijedi list br. -

| 35. Shema razvodnog ormara – RO-E8.3 | BR. LISTA |
|---|---|
| NASLOVNI LIST | 01 |
| POLJE MREŽE | 02-03 |
| | |

PETAR LUKIČEVIĆ
struč.spec.ing.el.
E 2636 OVLAŠTENI INŽENJER ELEKTROTEHNIKE

| | | | | GOD. | MJ. | DAN | IME | POTPIS |
|---|---|---|---|---|---|---|---|---|
| e | | | | 21 | 01 | | | |
| d | | | | PROJEKTANT | | | P. LUKIČEVIĆ struc.spec.ing.el | |
| c | | | | SURADNIK | | | D. ŠINKOVIĆ bacc.ing.el | |
| b | | | | SURADNIK | | | A. ĆERLUKA struc.spec.ing.el. | |
| a | | | | | | | | |
| Izd. | Promjene | Dne. | Potpis | | | | | |

INOVAPRO
OIB:75232829086 www.inovapro.hr

INVESTITOR: BRODOSPLIT d.d., OIB: 18556905592
Put Supavla 21, 21000 Split

GRAĐEVINA: Projektna cjelina proizvodnog pogona tvrtke Brodosplit d.d.

SADRŽAJ : 35. Shema razvodnog ormara – RO-E8.3

MJERILO: -

Broj projekta: 105620-FN

CRTEŽ Br.: 35

List br. 1

Slijedi list br. 2

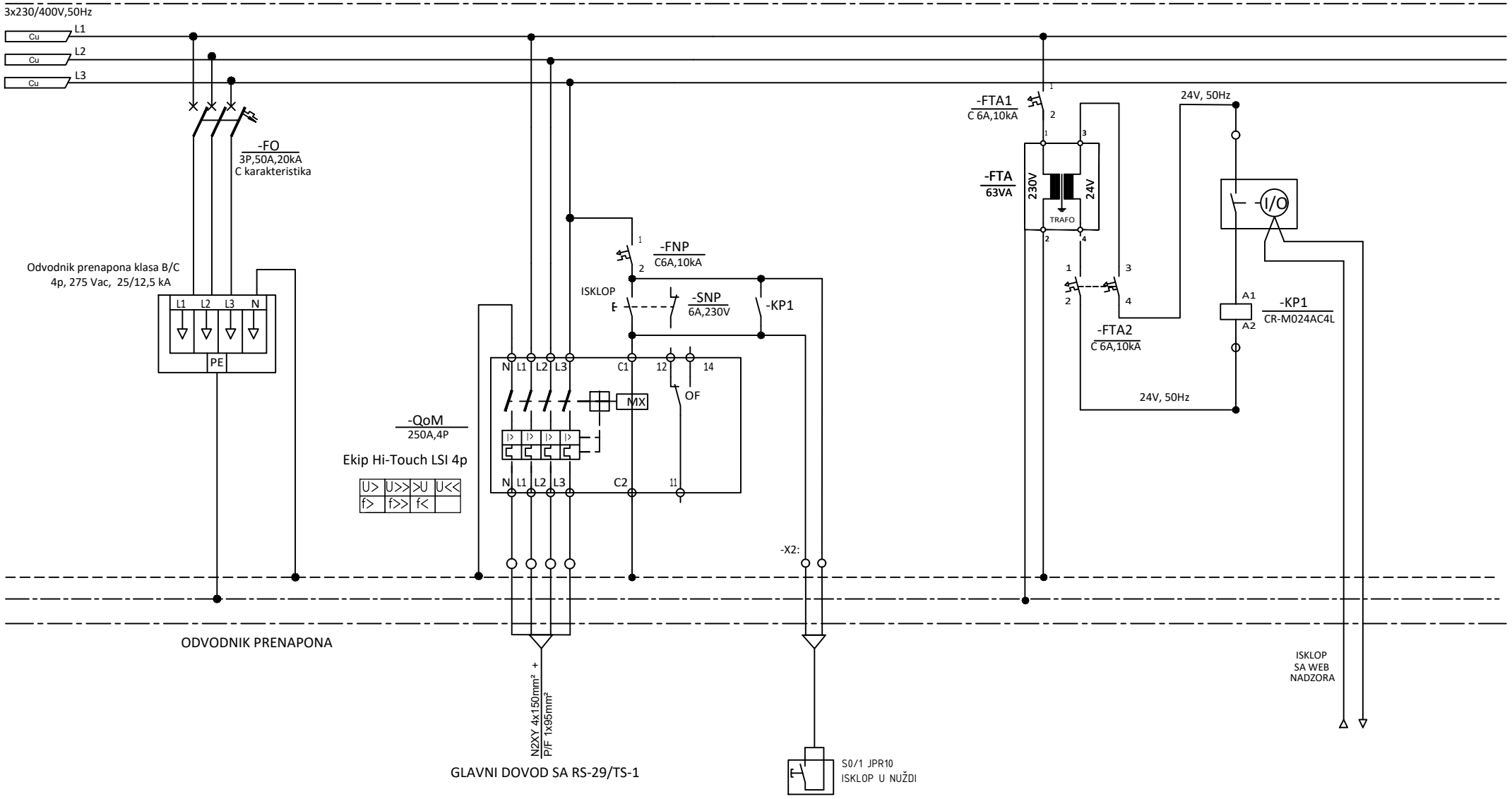


| | |
|---|---|
| STRUJNI KRUG BROJ : | |
| SNAGA TROŠILA Pn=[kW] | |
| TROŠILO : | |
| LOKACIJA : | |
| | |
| | |

| | | | | | | | |
|---|---|---|---|---|---|---|---|
| e | | | | GOD. 21 | MJ. 01 | DAN | IME / POTPIS |
| d | | | | PROJEKTANT | | | P. LUKIČEVIĆ struc.spec.ing.el |
| c | | | | SURADNIK | | | D. ŠINKOVIĆ bacc.ing.el |
| b | | | | SURADNIK | | | A. ĆERLUKA struc.spec.ing.el. |
| a | | | | | | | |
| Izd. | Promjene | Dne. | Potpis | | | | |

INOVAPRO
OIB:75232829086 www.inovapro.hr

INVESTITOR: BRODOSPLIT d.d., OIB: 18556905592
Put Supavla 21, 21000 Split

GRAĐEVINA: Projektna cjelina proizvodnog pogona tvrtke Brodosplit d.d.

SADRŽAJ : 35. Shema razvodnog ormara – RO-E8.3

MJERILO: -

Broj projekta: 105620-FN

CRTEŽ Br.: 35

List br. 2

Slijedi list br. 3

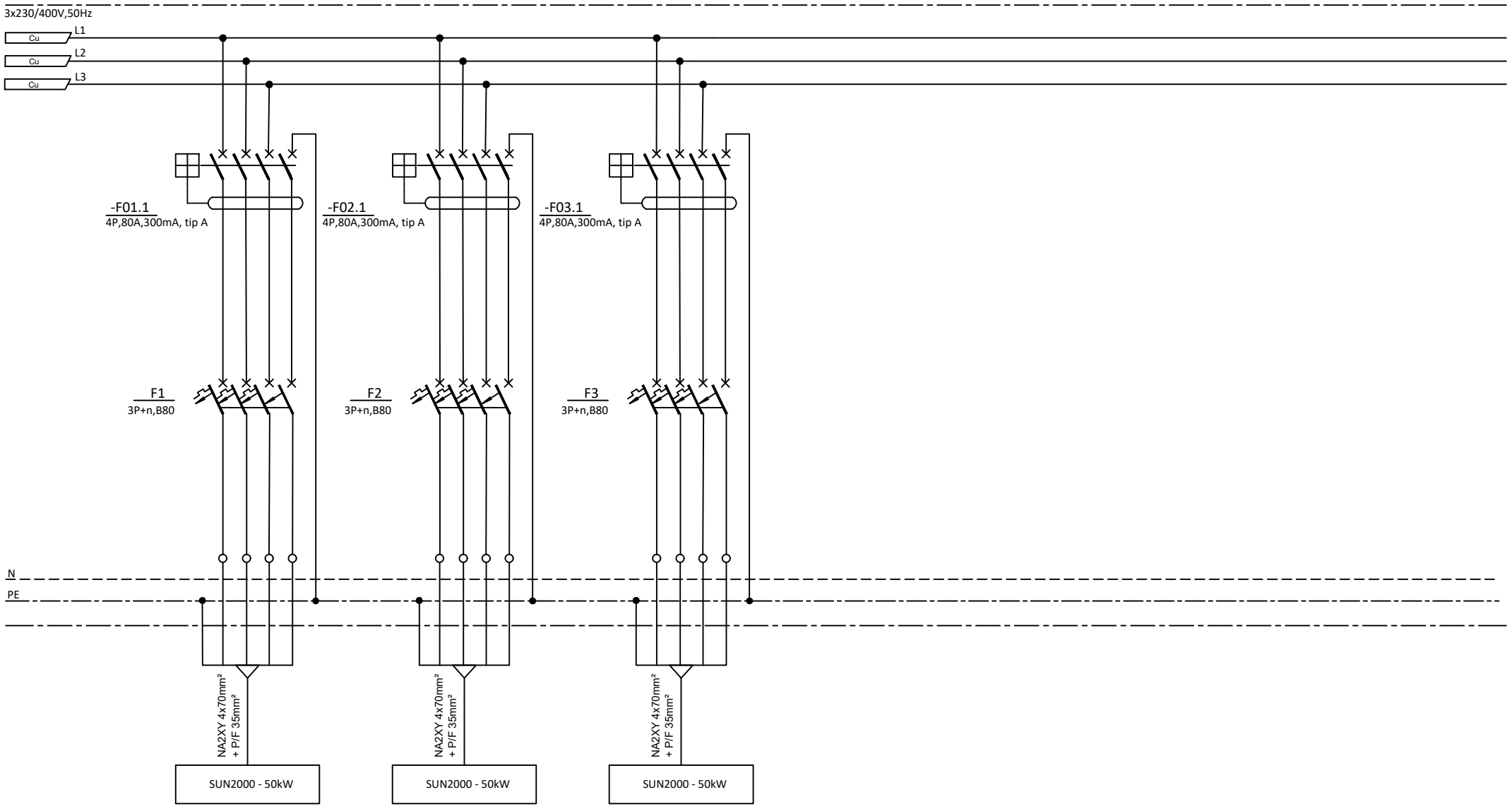


| | | | |
|---|---|---|---|
| STRUJNI KRUG BROJ : | | | |
| SNAGA TROŠILA Pn=[kW] | 50 kW | 50 kW | 50 kW |
| TROŠILO : | FOTONAPONSKA ELEKTRANA | FOTONAPONSKA ELEKTRANA | FOTONAPONSKA ELEKTRANA |
| LOKACIJA : | NA2XY 4x70mm² + P/F 35mm² | NA2XY 4x70mm² + P/F 35mm² | NA2XY 4x70mm² + P/F 35mm² |

| | | | | | |
|---|---|---|---|---|---|
| e | | | | GOD. MJ. DAN | IME POTPIS |
| d | | | | 21 01 | |
| c | | | | PROJEKTANT | P. LUKIČEVIĆ struc.spec.ing.el |
| b | | | | SURADNIK | D. ŠINKOVIĆ bacc.ing.el |
| a | | | | SURADNIK | A. ĆERLUKA struc.spec.ing.el. |
| Izd. | Promjene | Dne. | Potpis | | |

INOVAPRO
OIB:75232829086 www.inovapro.hr

INVESTITOR: BRODOSPLIT d.d., OIB: 18556905592
Put Supavla 21, 21000 Split

GRAĐEVINA: Projektna cjelina proizvodnog pogona tvrtke Brodosplit d.d.

SADRŽAJ : 35. Shema razvodnog ormara – RO-E8.3

| MJERILO: | Broj projekta: | CRTEŽ Br.: | List br. | Slijedi list br. |
|---|---|---|---|---|
| - | 105620-FN | 35 | 3 | - |

| 36. Shema razvodnog ormara – RS-32/TS-1 | BR. LISTA |
|---|---|
| NASLOVNI LIST | 01 |
| POLJE MREŽE | 02 |
| | |

PETAR LUKIČEVIĆ
struč.spec.ing.el.
E 2636 OVLAŠTENI INŽENJER ELEKTROTEHNIKE

| | | | | GOD. | MJ. | DAN | IME | POTPIS |
|---|---|---|---|---|---|---|---|---|
| e | | | | 21 | 01 | | | |
| d | | | | PROJEKTANT | | | P. LUKIČEVIĆ struc.spec.ing.el | |
| c | | | | SURADNIK | | | D. ŠINKOVIĆ bacc.ing.el | |
| b | | | | SURADNIK | | | A. ĆERLUKA struc.spec.ing.el. | |
| a | | | | | | | | |
| Izd. | Promjene | Dne. | Potpis | | | | | |

INOVAPRO
OIB:75232829086 www.inovapro.hr

INVESTITOR: BRODOSPLIT d.d., OIB: 18556905592
Put Supavla 21, 21000 Split

GRAĐEVINA: Projektna cjelina proizvodnog pogona tvrtke Brodosplit d.d.

SADRŽAJ : 36. Shema razvodnog ormara – RS-32/TS-1

MJERILO: -

Broj projekta: 105620-FN

CRTEŽ Br.: 36

List br. 1

Slijedi list br. 2

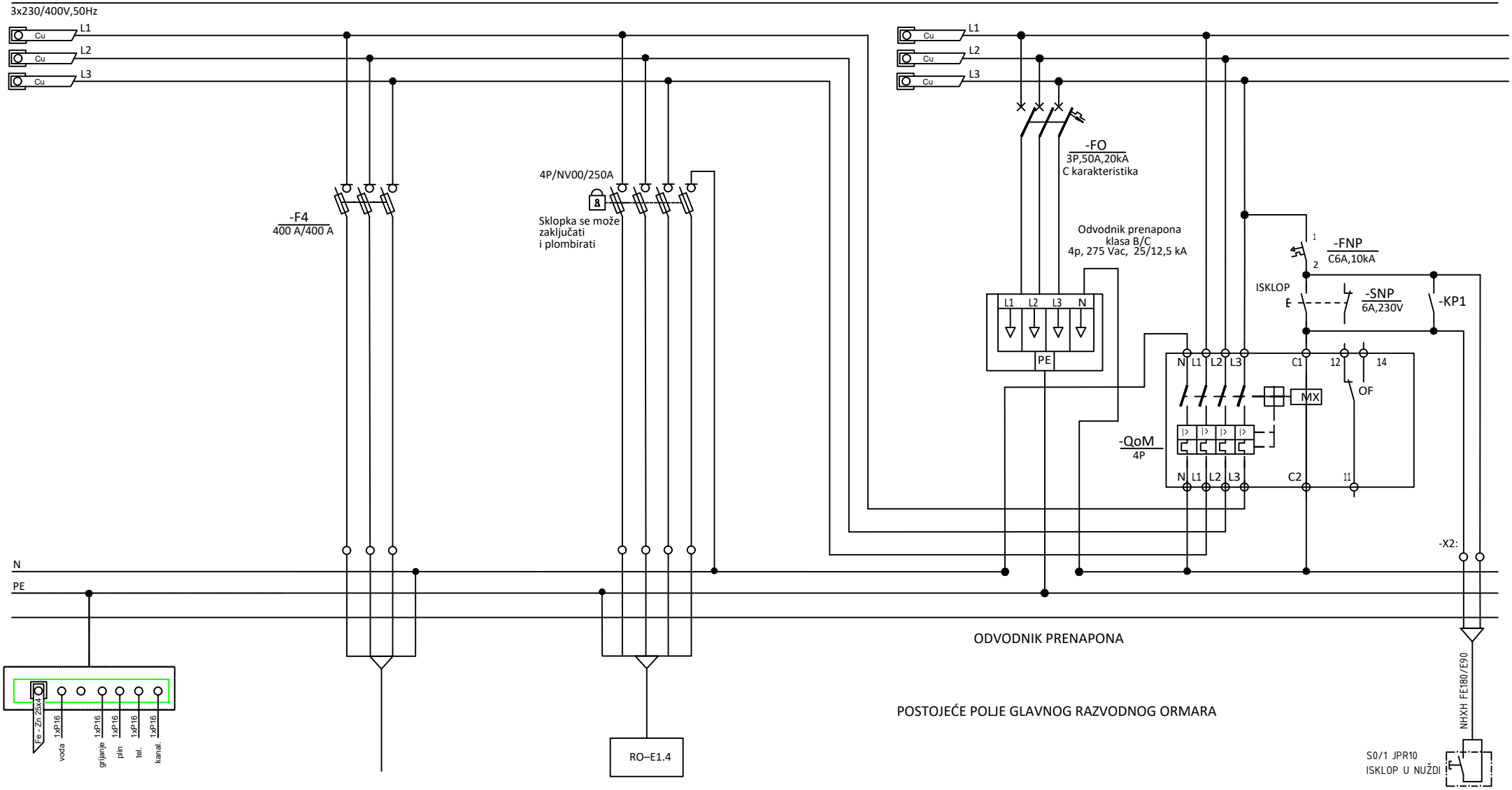


| | | | |
|---|---|---|---|
| BROJ STRUJNOG KRUGA | | | |
| INSTALIRANA SNAGA kW | POSTOJEĆI PRIKLJUČAK | 150 kW | |
| NAZIV POTROŠAČA | DOLAZ IZ TS-1 2x(630kVA) (10/0.4 kV) | FOTONAPONSKA ELEKTRANA | |
| NAZIV PROSTORIJE | PP41 4x240 mm² | N2XY 4x150mm² + P/F 1x95mm² | |
| KABEL | | | |
| | | | |

| | | | | | |
|---|---|---|---|---|---|
| e | | | | GOD. 21 | MJ. 01 | DAN |
| d | | | | PROJEKTANT | P. LUKIČEVIĆ struc.spec.ing.el |
| c | | | | SURADNIK | D. ŠINKOVIĆ bacc.ing.el |
| b | | | | SURADNIK | A. ĆERLUKA struc.spec.ing.el. |
| a | | | | | |
| Izd. | Promjene | Dne. | Potpis | | |

IME POTPIS

INOVAPRO
OIB:75232829086 www.inovapro.hr

INVESTITOR: BRODOSPLIT d.d., OIB: 18556905592
Put Supavla 21, 21000 Split

GRAĐEVINA: Projektna cjelina proizvodnog pogona tvrtke Brodosplit d.d.

SADRŽAJ : 36. Shema razvodnog ormara – RS-32/TS-1

MJERILO: -

Broj projekta: 105620-FN

CRTEŽ Br.: 36

List br. 2

Slijedi list br. -

| 37. Shema razvodnog ormara – RO-E1.4 | BR. LISTA |
|---|---|
| NASLOVNI LIST | 01 |
| POLJE MREŽE | 02-03 |
| | |

PETAR LUKIČEVIĆ
struč.spec.ing.el.
E 2636 OVLAŠTENI INŽENJER ELEKTROTEHNIKE

| | | | | GOD. | MJ. | DAN | IME | POTPIS |
|---|---|---|---|---|---|---|---|---|
| e | | | | 21 | 01 | | | |
| d | | | | PROJEKTANT | | | P. LUKIČEVIĆ struc.spec.ing.el | |
| c | | | | SURADNIK | | | D. ŠINKOVIĆ bacc.ing.el | |
| b | | | | SURADNIK | | | A. ĆERLUKA struc.spec.ing.el. | |
| a | | | | | | | | |
| Izd. | Promjene | Dne. | Potpis | | | | | |

INOVAPRO
OIB:75232829086 www.inovapro.hr

INVESTITOR: BRODOSPLIT d.d., OIB: 18556905592
Put Supavla 21, 21000 Split

GRAĐEVINA: Projektna cjelina proizvodnog pogona tvrtke Brodosplit d.d.

SADRŽAJ : 37. Shema razvodnog ormara – RO-E1.4

MJERILO: -

Broj projekta: 105620-FN

CRTEŽ Br.: 37

List br. 1

Slijedi list br. 2

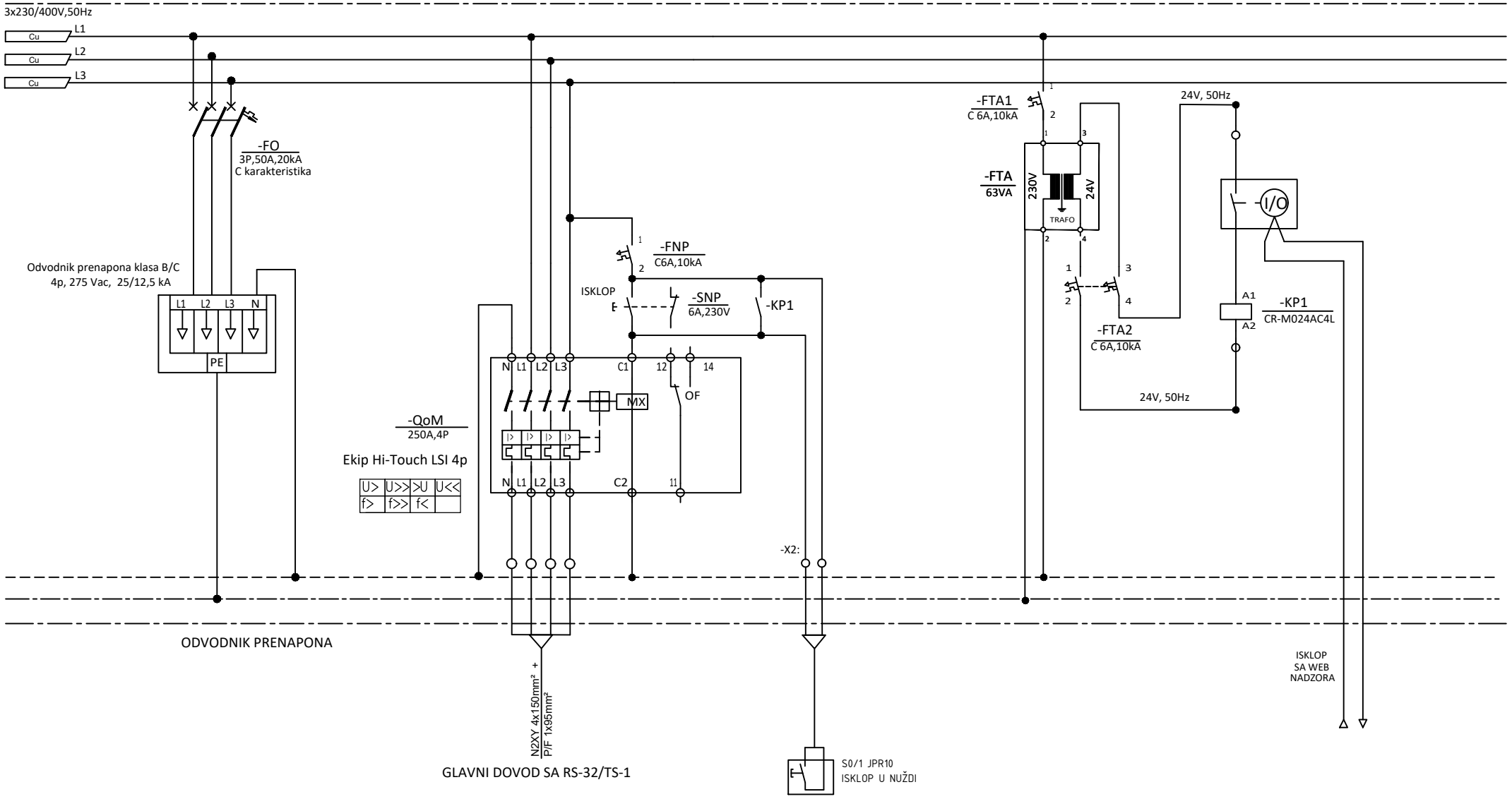


| | |
|---|---|
| STRUJNI KRUG BROJ : | |
| SNAGA TROŠILA Pn=[kW] | |
| TROŠILO : | |
| LOKACIJA : | |
| | |
| | |

| | | | | GOD. | MJ. | DAN | IME | POTPIS |
|---|---|---|---|---|---|---|---|---|
| e | | | | 21 | 01 | | | |
| d | | | | | | | PROJEKTANT | P. LUKIČEVIĆ struc.spec.ing.el |
| c | | | | | | | SURADNIK | D. ŠINKOVIĆ bacc.ing.el |
| b | | | | | | | SURADNIK | A. ĆERLUKA struc.spec.ing.el. |
| a | | | | | | | | |
| Izd. | Promjene | Dne. | Potpis | | | | | |

INOVAPRO
OIB:75232829086 www.inovapro.hr

INVESTITOR: BRODOSPLIT d.d., OIB: 18556905592
Put Supavla 21, 21000 Split

GRAĐEVINA: Projektna cjelina proizvodnog pogona tvrtke Brodosplit d.d.

SADRŽAJ : 37. Shema razvodnog ormara – RO-E1.4

| MJERILO: | Broj projekta: | CRTEŽ Br.: | List br. | Slijedi list br. |
|---|---|---|---|---|
| - | 105620-FN | 37 | 2 | 3 |

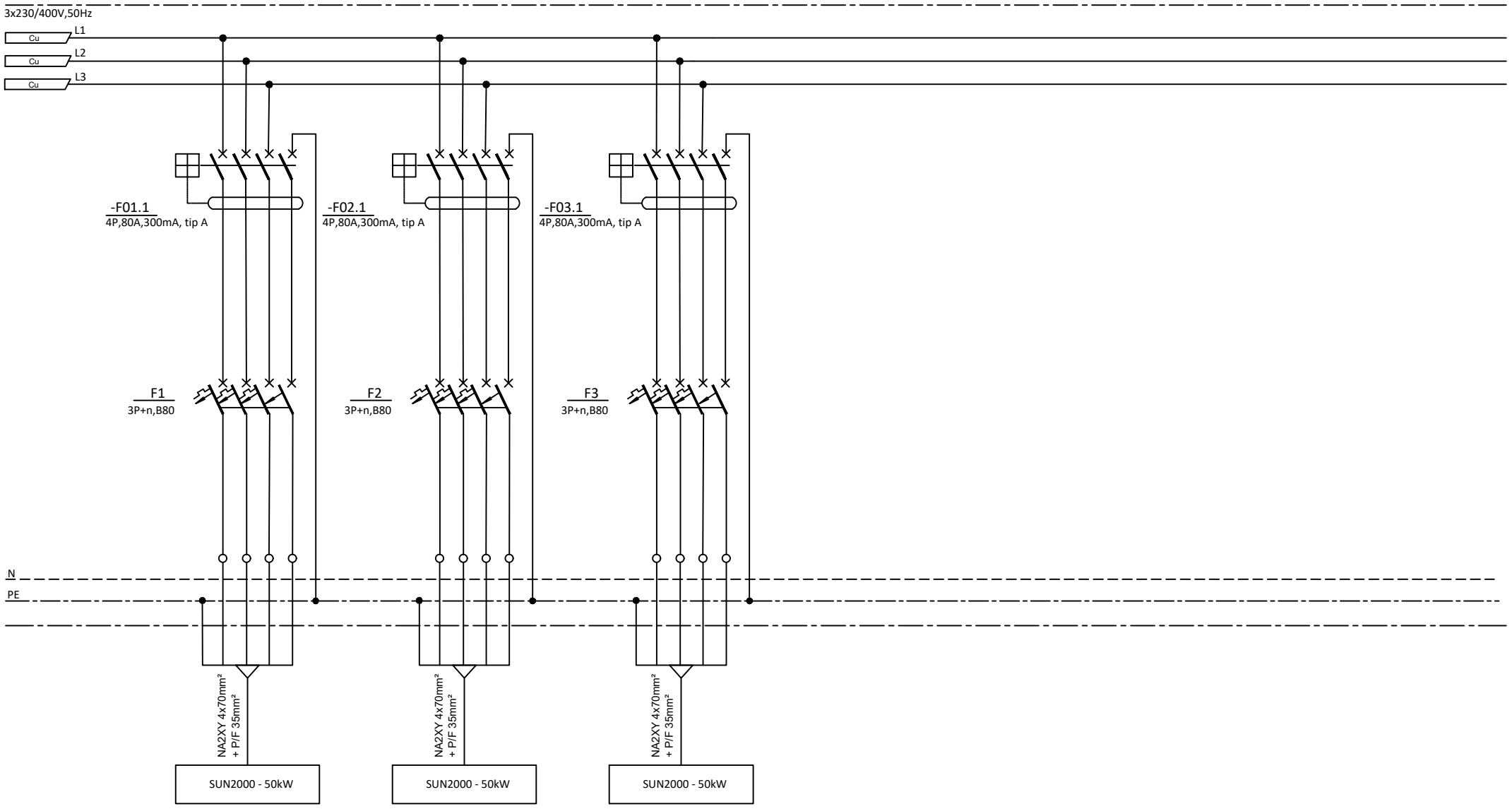


| | | | |
|---|---|---|---|
| STRUJNI KRUG BROJ : | | | |
| SNAGA TROŠILA Pn=[kW] | 50 kW | 50 kW | 50 kW |
| TROŠILO : | FOTONAPONSKA ELEKTRANA | FOTONAPONSKA ELEKTRANA | FOTONAPONSKA ELEKTRANA |
| LOKACIJA : | NA2XY 4x70mm² + P/F 35mm² | NA2XY 4x70mm² + P/F 35mm² | NA2XY 4x70mm² + P/F 35mm² |

| | | | | | |
|---|---|---|---|---|---|
| e | | | | GOD. MJ. DAN | IME POTPIS |
| d | | | | 21 01 | |
| c | | | | PROJEKTANT | P. LUKIČEVIĆ struc.spec.ing.el |
| b | | | | SURADNIK | D. ŠINKOVIĆ bacc.ing.el |
| a | | | | SURADNIK | A. ĆERLUKA struc.spec.ing.el. |
| Izd. | Promjene | Dne. | Potpis | | |

INOVAPRO
OIB:75232829086 www.inovapro.hr

INVESTITOR: BRODOSPLIT d.d., OIB: 18556905592
Put Supavla 21, 21000 Split

GRAĐEVINA: Projektna cjelina proizvodnog pogona tvrtke Brodosplit d.d.

SADRŽAJ : 37. Shema razvodnog ormara – RO-E1.4

| MJERILO: | Broj projekta: | CRTEŽ Br.: | List br. | Slijedi list br. |
|---|---|---|---|---|
| - | 105620-FN | 37 | 3 | - |

| 38. Shema razvodnog ormara – RS-28/TS-1 | BR. LISTA |
|---|---|
| NASLOVNI LIST | 01 |
| POLJE MREŽE | 02 |
| | |

PETAR LUKIČEVIĆ
struč.spec.ing.el.
E 2636 OVLAŠTENI INŽENJER ELEKTROTEHNIKE

| | | | | GOD. | MJ. | DAN | IME | POTPIS |
|---|---|---|---|---|---|---|---|---|
| e | | | | 21 | 01 | | | |
| d | | | | PROJEKTANT | | | P. LUKIČEVIĆ struc.spec.ing.el | |
| c | | | | SURADNIK | | | D. ŠINKOVIĆ bacc.ing.el | |
| b | | | | SURADNIK | | | A. ĆERLUKA struc.spec.ing.el. | |
| a | | | | | | | | |
| Izd. | Promjene | Dne. | Potpis | | | | | |

INOVAPRO
OIB:75232829086 www.inovapro.hr

INVESTITOR: BRODOSPLIT d.d., OIB: 18556905592
Put Supavla 21, 21000 Split

GRAĐEVINA: Projektna cjelina proizvodnog pogona tvrtke Brodosplit d.d.

SADRŽAJ : 38. Shema razvodnog ormara – RS-28/TS-1

MJERILO: -

Broj projekta: 105620-FN

CRTEŽ Br.: 38

List br. 1

Slijedi list br. 2

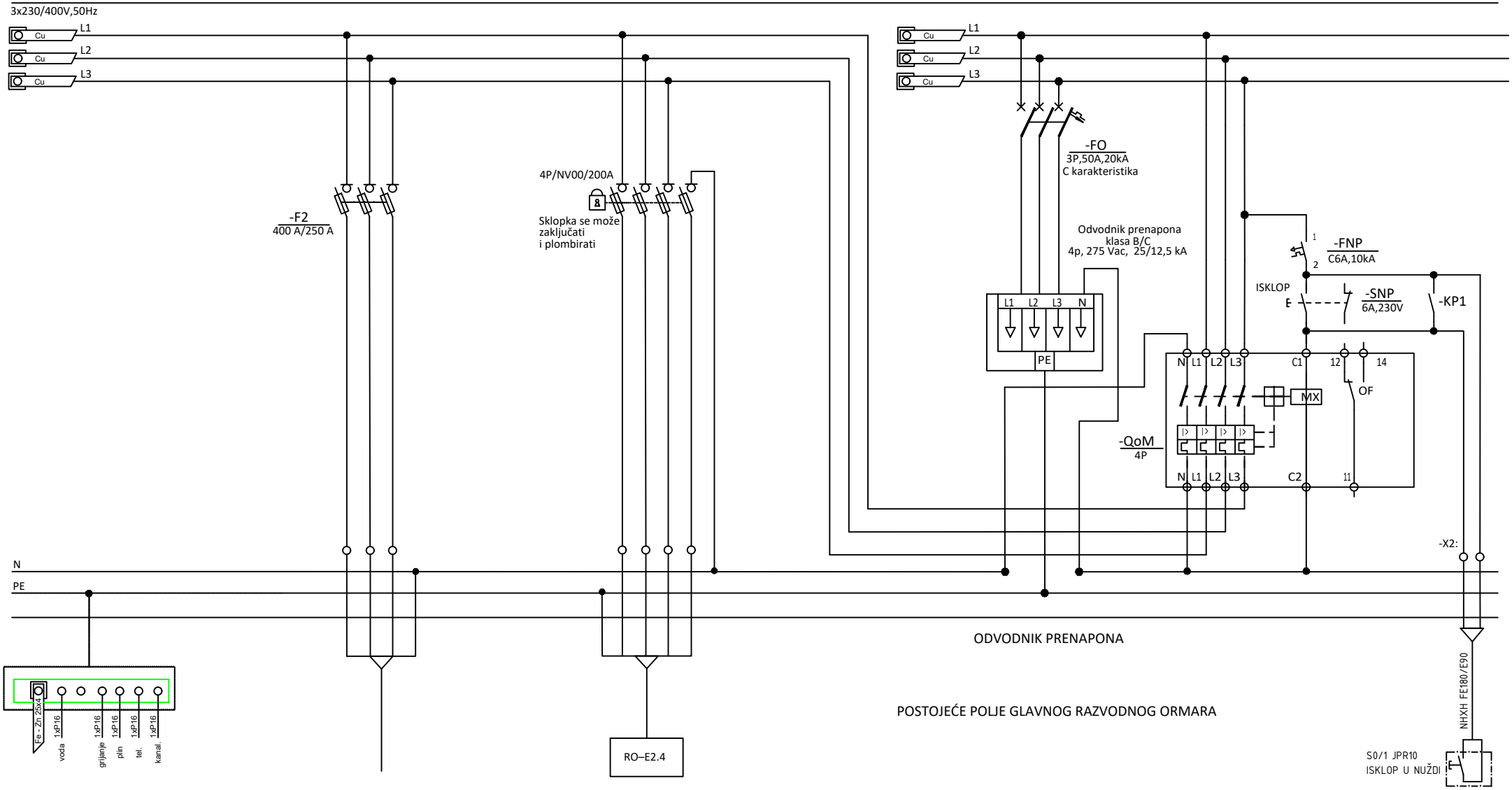


| | | | |
|---|---|---|---|
| BROJ STRUJNOG KRUGA | | | |
| INSTALIRANA SNAGA kW | POSTOJEĆI PRIKLJUČAK | 100 kW | |
| NAZIV POTROŠAČA | DOLAZ IZ TS-1 2x(630kVA) (10/0.4 kV) | FOTONAPONSKA ELEKTRANA | |
| NAZIV PROSTORIJE | PP00 4x120 mm² | N2XY 4x150mm² + P/F 1x95mm² | |
| KABEL | | | |
| | | | |

| | | | | | | |
|---|---|---|---|---|---|---|
| e | | | | GOD. 21 | MJ. 01 | DAN |
| d | | | | PROJEKTANT | P. LUKIČEVIĆ struc.spec.ing.el | |
| c | | | | SURADNIK | D. ŠINKOVIĆ bacc.ing.el | |
| b | | | | SURADNIK | A. ĆERLUKA struc.spec.ing.el. | |
| a | | | | | | |
| Izd. | Promjene | Dne. | Potpis | | | |

IME POTPIS

INOVAPRO
OIB:75232829086 www.inovapro.hr

INVESTITOR: BRODOSPLIT d.d., OIB: 18556905592
Put Supavla 21, 21000 Split

GRAĐEVINA: Projektna cjelina proizvodnog pogona tvrtke Brodosplit d.d.

SADRŽAJ : 38. Shema razvodnog ormara – RS-28/TS-1

MJERILO: -

Broj projekta: 105620-FN

CRTEŽ Br.: 38

List br. 1

Slijedi list br. 2

| 39. Shema razvodnog ormara – RO-E2.4 | BR. LISTA |
|---|---|
| NASLOVNI LIST | 01 |
| POLJE MREŽE | 02-03 |
| | |

PETAR LUKIČEVIĆ
struč.spec.ing.el.
E 2636 OVLAŠTENI INŽENJER ELEKTROTEHNIKE

| | | | | GOD. | MJ. | DAN | IME | POTPIS |
|---|---|---|---|---|---|---|---|---|
| e | | | | 21 | 01 | | | |
| d | | | | PROJEKTANT | | | P. LUKIČEVIĆ struc.spec.ing.el | |
| c | | | | SURADNIK | | | D. ŠINKOVIĆ bacc.ing.el | |
| b | | | | SURADNIK | | | A. ĆERLUKA struc.spec.ing.el. | |
| a | | | | | | | | |
| Izd. | Promjene | Dne. | Potpis | | | | | |

INOVAPRO
OIB:75232829086 www.inovapro.hr

INVESTITOR: BRODOSPLIT d.d., OIB: 18556905592
Put Supavla 21, 21000 Split

GRAĐEVINA: Projektna cjelina proizvodnog pogona tvrtke Brodosplit d.d.

SADRŽAJ : 39. Shema razvodnog ormara – RO-E2.4

MJERILO: -

Broj projekta: 105620-FN

CRTEŽ Br.: 39

List br. 1

Slijedi list br. 2

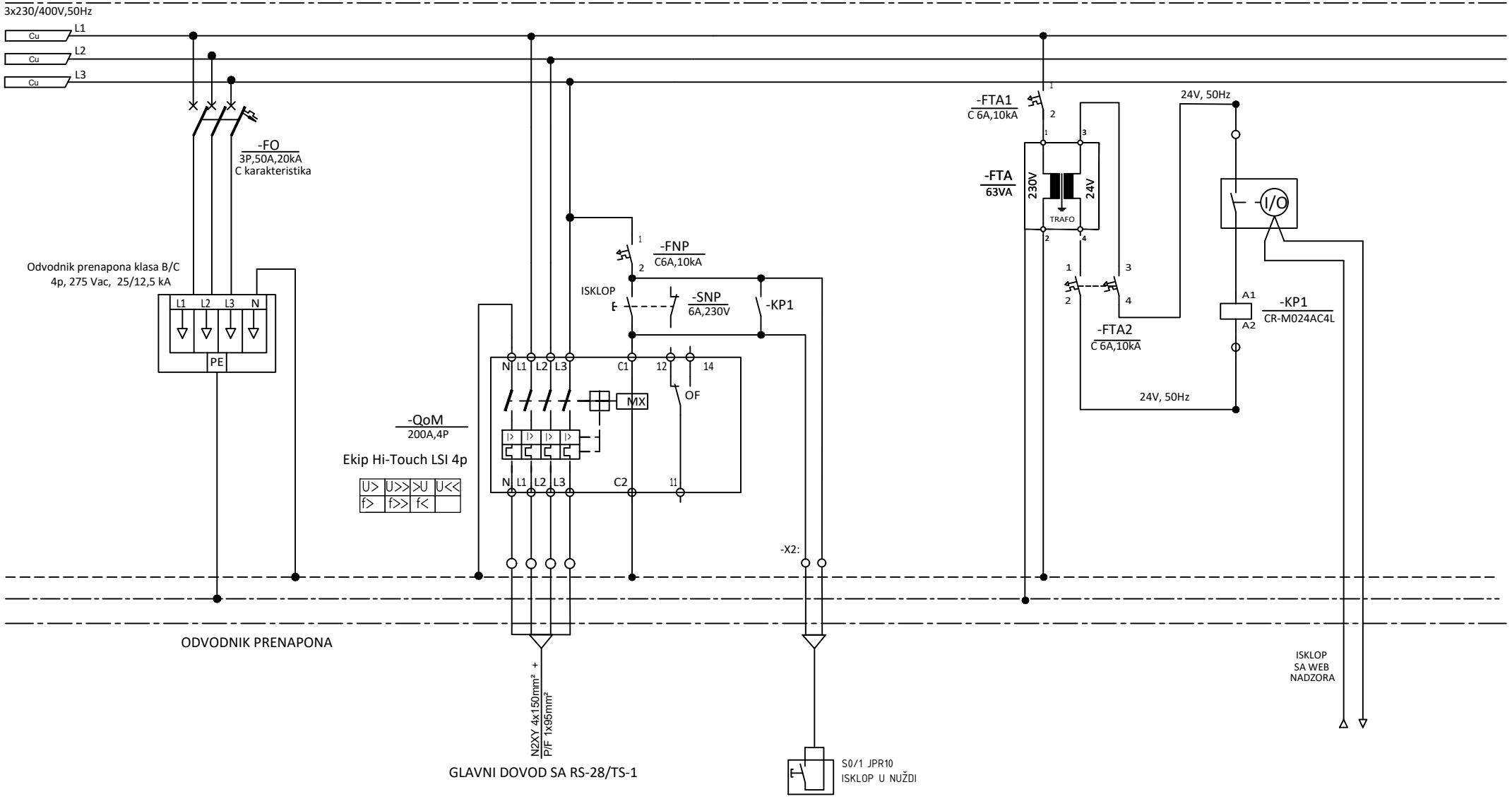


| | |
|---|---|
| STRUJNI KRUG BROJ : | |
| SNAGA TROŠILA Pn=[kW] | |
| TROŠILO : | |
| LOKACIJA : | |
| | |
| | |

| | | | | GOD. | MJ. | DAN | IME | POTPIS |
|---|---|---|---|---|---|---|---|---|
| e | | | | 21 | 01 | | | |
| d | | | | PROJEKTANT | | | P. LUKIČEVIĆ struc.spec.ing.el | |
| c | | | | SURADNIK | | | D. ŠINKOVIĆ bacc.ing.el | |
| b | | | | SURADNIK | | | A. ĆERLUKA struc.spec.ing.el. | |
| a | | | | | | | | |
| Izd. | Promjene | Dne. | Potpis | | | | | |

INOVAPRO
OIB:75232829086 www.inovapro.hr

INVESTITOR: BRODOSPLIT d.d., OIB: 18556905592
Put Supavla 21, 21000 Split

GRAĐEVINA: Projektna cjelina proizvodnog pogona tvrtke Brodosplit d.d.

SADRŽAJ : 39. Shema razvodnog ormara – RO-E2.4

MJERILO: -

Broj projekta: 105620-FN

CRTEŽ Br.: 39

List br. 2

Slijedi list br. 3

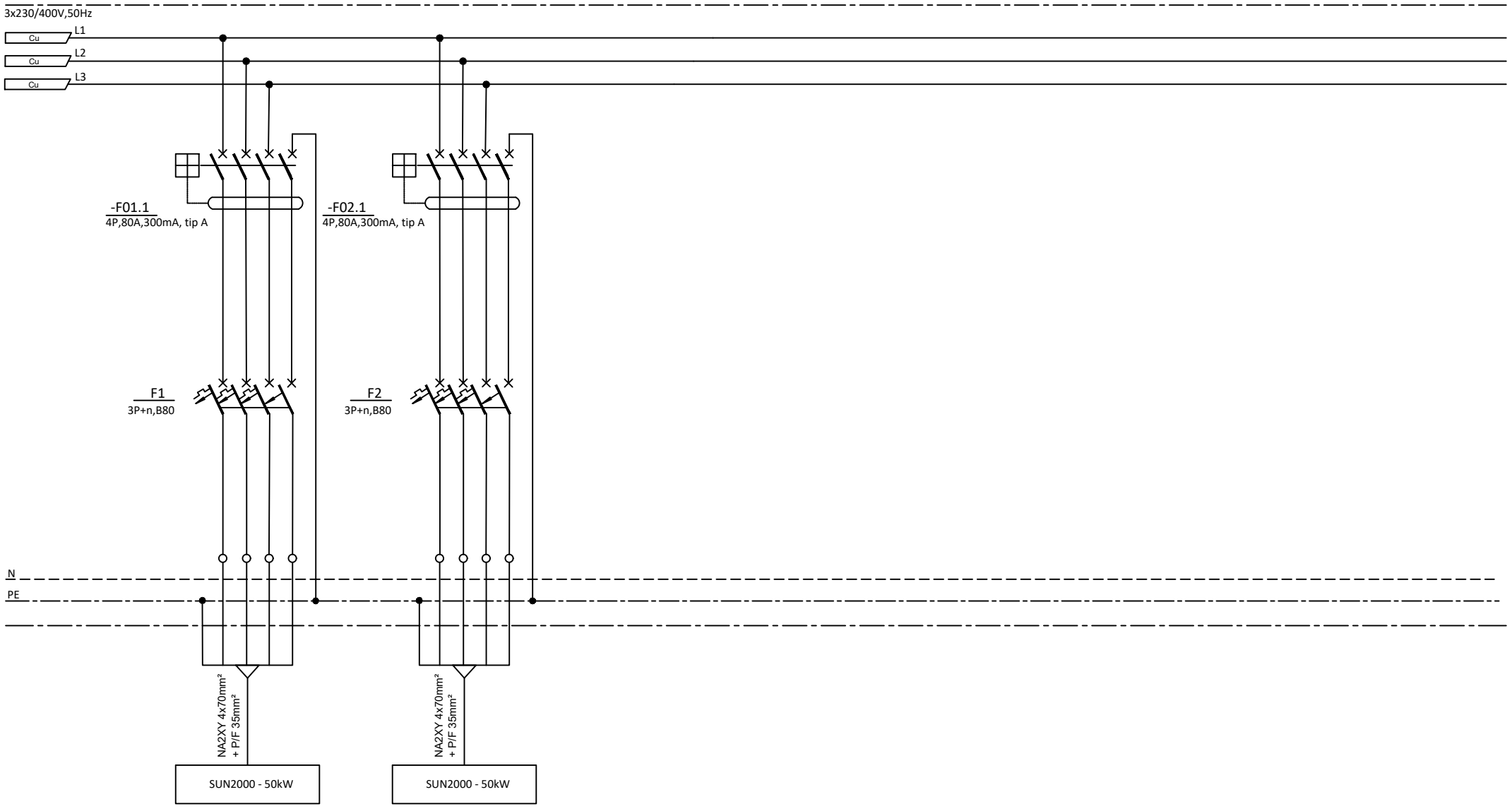


| | | | |
|---|---|---|---|
| STRUJNI KRUG BROJ : | | | |
| SNAGA TROŠILA Pn=[kW] | 50 kW | 50 kW | |
| TROŠILO : | FOTONAPONSKA ELEKTRANA | FOTONAPONSKA ELEKTRANA | |
| LOKACIJA : | NA2XY 4x70mm² + P/F 35mm² | NA2XY 4x70mm² + P/F 35mm² | |
| | | | |
| | | | |

| | | | | | | |
|---|---|---|---|---|---|---|
| e | | | | GOD. 21 | MJ. 01 | DAN |
| d | | | | PROJEKTANT | P. LUKIČEVIĆ struc.spec.ing.el | |
| c | | | | SURADNIK | D. ŠINKOVIĆ bacc.ing.el | |
| b | | | | SURADNIK | A. ĆERLUKA struc.spec.ing.el. | |
| a | | | | | | |
| Izd. | Promjene | Dne. | Potpis | | | |

INOVAPRO
OIB:75232829086 www.inovapro.hr

INVESTITOR: BRODOSPLIT d.d., OIB: 18556905592
Put Supavla 21, 21000 Split

GRAĐEVINA: Projektna cjelina proizvodnog pogona tvrtke Brodosplit d.d.

SADRŽAJ : 39. Shema razvodnog ormara – RO-E2.4

MJERILO: -

Broj projekta: 105620-FN

CRTEŽ Br.: 39

List br. 3

Slijedi list br. -

| 40. Shema razvodni ormar – RS-9/TS-13 | BR. LISTA |
|---|---|
| NASLOVNI LIST | 01 |
| POLJE MREŽE | 02-03 |
| | |

PETAR LUKIČEVIĆ
struč.spec.ing.el.
E 2636 OVLAŠTENI INŽENJER ELEKTROTEHNIKE

| | | | | GOD. | MJ. | DAN | IME | POTPIS |
|---|---|---|---|---|---|---|---|---|
| e | | | | 21 | 01 | | | |
| d | | | | PROJEKTANT | | | P. LUKIČEVIĆ struc.spec.ing.el | |
| c | | | | SURADNIK | | | D. ŠINKOVIĆ bacc.ing.el | |
| b | | | | SURADNIK | | | A. ĆERLUKA struc.spec.ing.el. | |
| a | | | | | | | | |
| Izd. | Promjene | Dne. | Potpis | | | | | |

INOVAPRO
OIB:75232829086 www.inovapro.hr

INVESTITOR: BRODOSPLIT d.d., OIB: 18556905592
Put Supavla 21, 21000 Split

GRAĐEVINA: Projektna cjelina proizvodnog pogona tvrtke Brodosplit d.d.

SADRŽAJ : 40. Shema razvodni ormar – RS-9/TS-13

| MJERILO: | Broj projekta: | CRTEŽ Br.: | List br. | Slijedi list br. |
|---|---|---|---|---|
| - | 105620-FN | 40 | 1 | 2 |

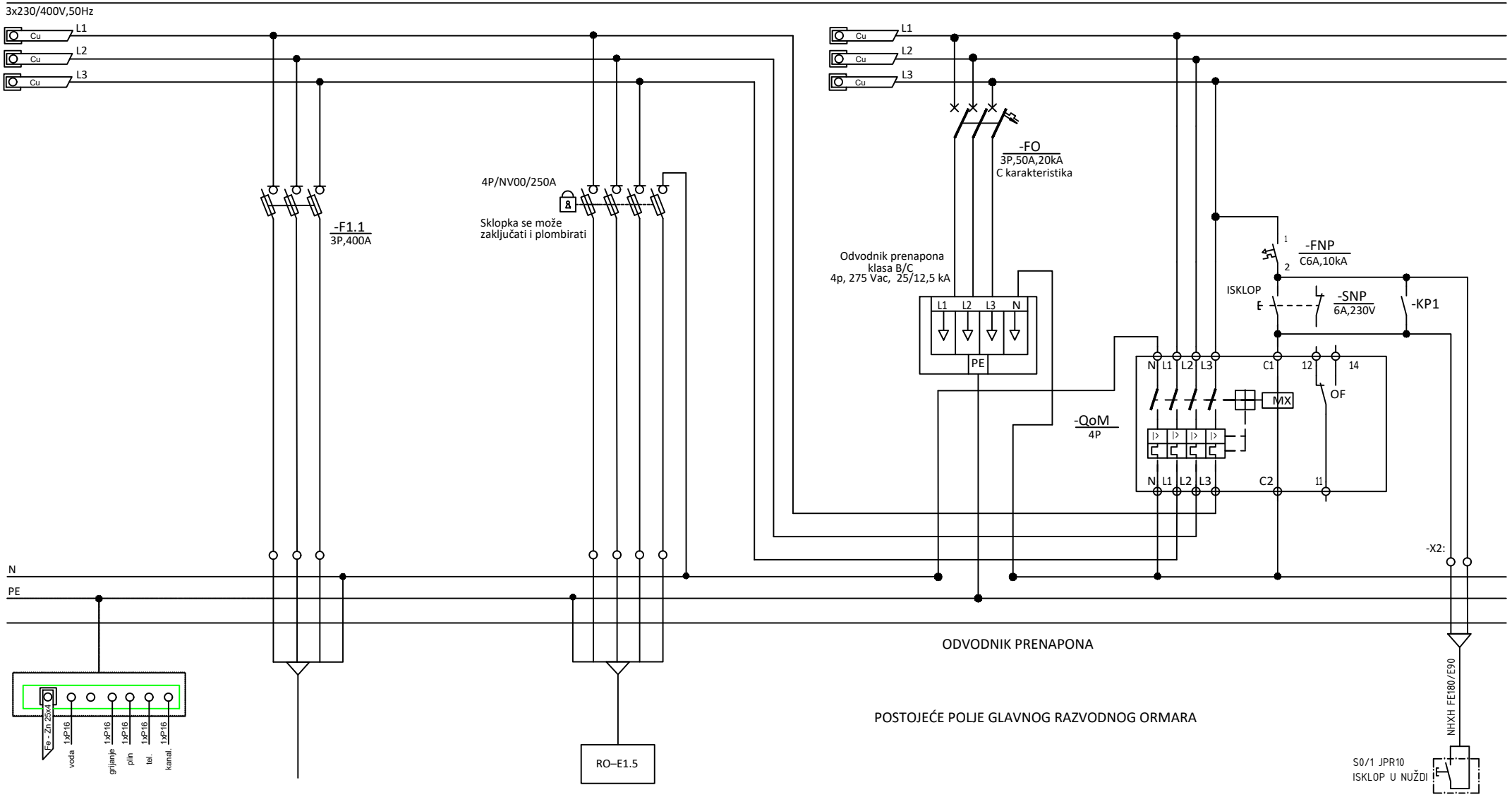


| | | | |
|---|---|---|---|
| BROJ STRUJNOG KRUGA | | | |
| INSTALIRANA SNAGA kW | POSTOJEĆI PRIKLJUČAK | 150 kW | |
| NAZIV POTROŠAČA | DOLAZ IZ TS13 2x1000kVA (10/0.4 kV) | FOTONAPONSKA ELEKTRANA | |
| NAZIV PROSTORIJE | PP41 4x150 mm2 | N2XY 4x95mm² + P/F 1x50mm² | |
| KABEL | | | |
| | | | |

| | | | | | | |
|---|---|---|---|---|---|---|
| e | | | | GOD. | MJ. | DAN |
| d | | | | 21 | 01 | |
| c | | | | PROJEKTANT | P. LUKIČEVIĆ struc.spec.ing.el | |
| b | | | | SURADNIK | D. ŠINKOVIĆ bacc.ing.el | |
| a | | | | SURADNIK | A. ĆERLUKA struc.spec.ing.el. | |
| Izd. | Promjene | Dne. | Potpis | | | |

IME POTPIS

INOVAPRO
OIB:75232829086 www.inovapro.hr

INVESTITOR: BRODOSPLIT d.d., OIB: 18556905592
Put Supavla 21, 21000 Split

GRAĐEVINA: Projektna cjelina proizvodnog pogona tvrtke Brodosplit d.d.

SADRŽAJ : 40. Shema razvodni ormar – RS-9/TS-13

| MJERILO: | Broj projekta: | CRTEŽ Br.: | List br. | Slijedi list br. |
|---|---|---|---|---|
| - | 105620-FN | 40 | 2 | - |

| 41. Shema razvodni ormar – RO-E1.5 | BR. LISTA |
|---|---|
| NASLOVNI LIST | 01 |
| POLJE MREŽE | 02-03 |
| | |

PETAR LUKIČEVIĆ
struč.spec.ing.el.
E 2636 OVLAŠTENI INŽENJER ELEKTROTEHNIKE

| | | | | GOD. | MJ. | DAN | IME | POTPIS |
|---|---|---|---|---|---|---|---|---|
| e | | | | 21 | 01 | | | |
| d | | | | PROJEKTANT | | | P. LUKIČEVIĆ struc.spec.ing.el | |
| c | | | | SURADNIK | | | D. ŠINKOVIĆ bacc.ing.el | |
| b | | | | SURADNIK | | | A. ĆERLUKA struc.spec.ing.el. | |
| a | | | | | | | | |
| Izd. | Promjene | Dne. | Potpis | | | | | |

INOVAPRO
OIB:75232829086 www.inovapro.hr

INVESTITOR: BRODOSPLIT d.d., OIB: 18556905592
Put Supavla 21, 21000 Split

GRAĐEVINA: Projektna cjelina proizvodnog pogona tvrtke Brodosplit d.d.

SADRŽAJ : 41. Shema razvodni ormar – RO-E1.5

| MJERILO: | Broj projekta: | CRTEŽ Br.: | List br. | Slijedi list br. |
|---|---|---|---|---|
| - | 105620-FN | 41 | 1 | 2 |

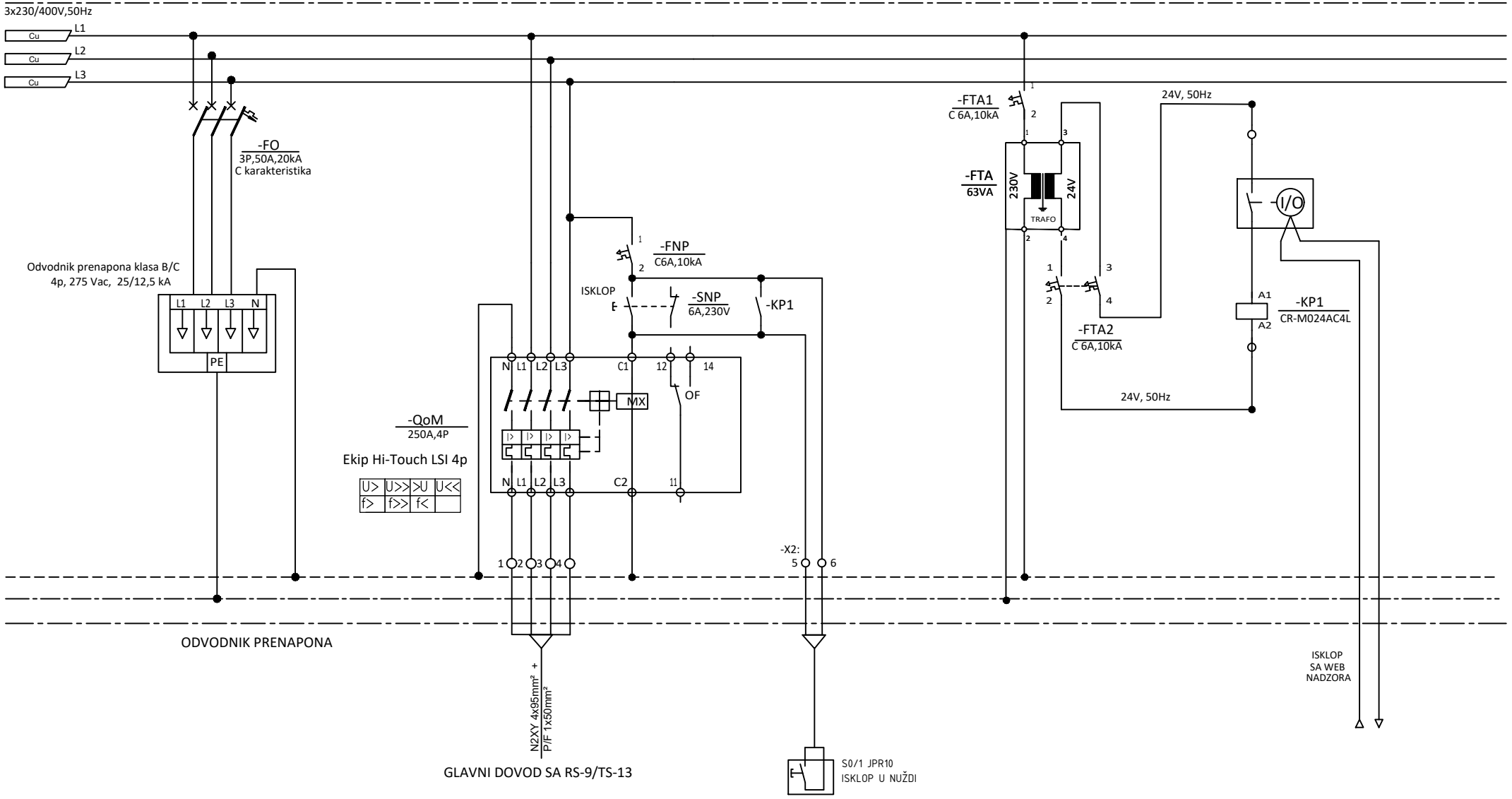


| | |
|---|---|
| STRUJNI KRUG BROJ : | |
| SNAGA TROŠILA Pn=[kW] | |
| TROŠILO : | |
| LOKACIJA : | |
| | |
| | |

| | | | | GOD. | MJ. | DAN | IME | POTPIS |
|---|---|---|---|---|---|---|---|---|
| e | | | | 21 | 01 | | | |
| d | | | | PROJEKTANT | | | P. LUKIČEVIĆ struc.spec.ing.el | |
| c | | | | SURADNIK | | | D. ŠINKOVIĆ bacc.ing.el | |
| b | | | | SURADNIK | | | A. ĆERLUKA struc.spec.ing.el. | |
| a | | | | | | | | |
| Izd. | Promjene | Dne. | Potpis | | | | | |

INOVAPRO
OIB:75232829086 www.inovapro.hr

INVESTITOR: BRODOSPLIT d.d., OIB: 18556905592
Put Supavla 21, 21000 Split

GRAĐEVINA: Projektna cjelina proizvodnog pogona tvrtke Brodosplit d.d.

SADRŽAJ : 41. Shema razvodni ormar – RO-E1.5

MJERILO: -

Broj projekta: 105620-FN

CRTEŽ Br.: 41

List br. 2

Slijedi list br. 3

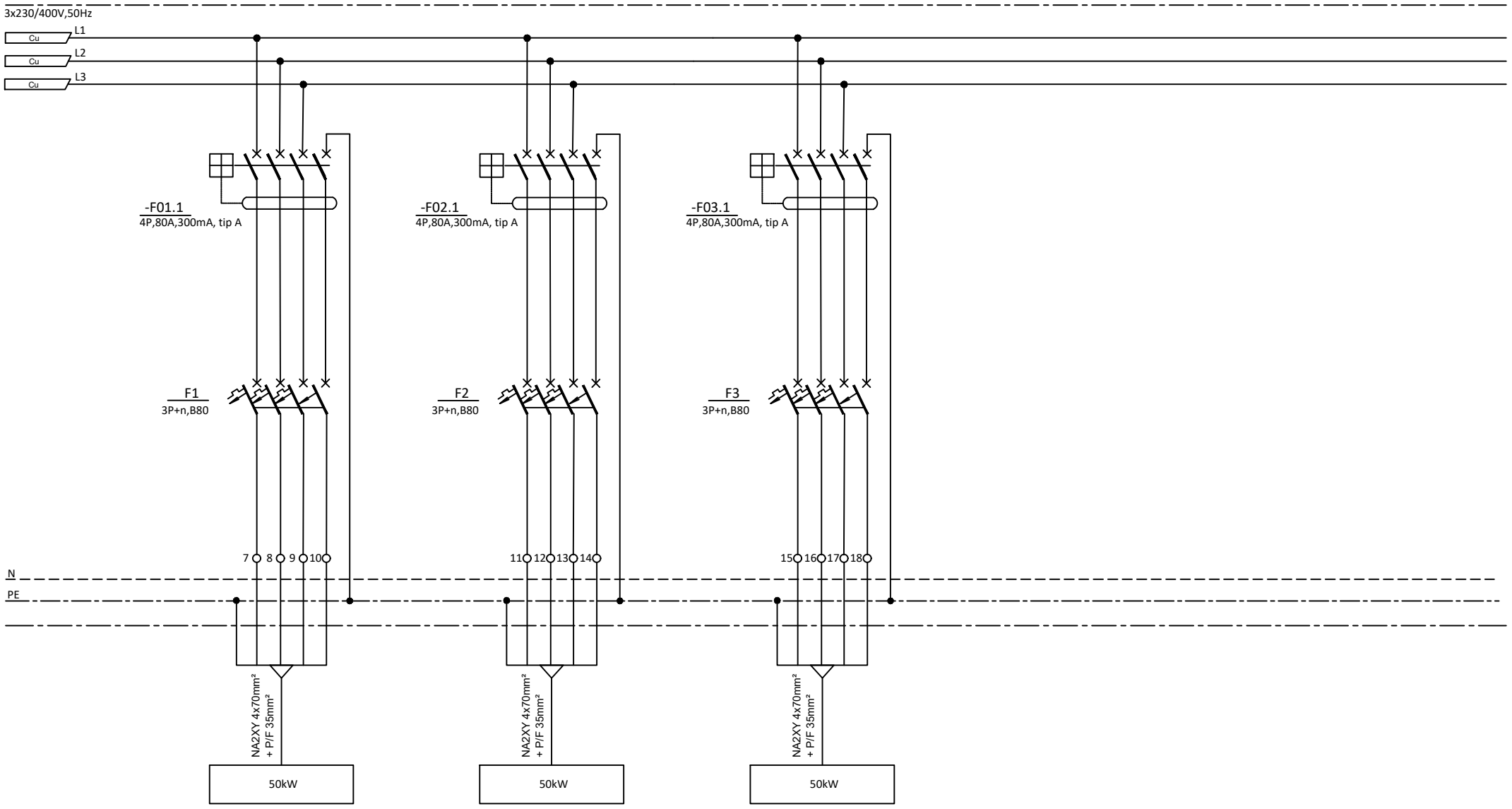


| | | | |
|---|---|---|---|
| STRUJNI KRUG BROJ : | | | |
| SNAGA TROŠILA Pn=[kW] | 50 kW | 50 kW | 50 kW |
| TROŠILO : | FOTONAPONSKA ELEKTRANA | FOTONAPONSKA ELEKTRANA | FOTONAPONSKA ELEKTRANA |
| LOKACIJA : | NA2XY 4x70mm² + P/F 35mm² | NA2XY 4x70mm² + P/F 35mm² | NA2XY 4x70mm² + P/F 35mm² |

| | | | | | |
|---|---|---|---|---|---|
| e | | | | GOD. 21 | MJ. 01 | DAN |
| d | | | | IME | POTPIS |
| c | | | | PROJEKTANT | P. LUKIČEVIĆ struc.spec.ing.el |
| b | | | | SURADNIK | D. ŠINKOVIĆ bacc.ing.el |
| a | | | | SURADNIK | A. ĆERLUKA struc.spec.ing.el. |
| Izd. | Promjene | Dne. | Potpis | | |

INOVAPRO
OIB:75232829086 www.inovapro.hr

INVESTITOR: BRODOSPLIT d.d., OIB: 18556905592
Put Supavla 21, 21000 Split

GRAĐEVINA: Projektna cjelina proizvodnog pogona tvrtke Brodosplit d.d.

SADRŽAJ : 41. Shema razvodni ormar – RO-E1.5

MJERILO: -

Broj projekta: 105620-FN

CRTEŽ Br.: 41

List br. 3

Slijedi list br. -

| 42. Shema razvodni ormar – RS-15/TS-3 | BR. LISTA |
|---|---|
| NASLOVNI LIST | 01 |
| POLJE MREŽE | 02-03 |
| | |

PETAR LUKIČEVIĆ
struč.spec.ing.el.
E 2636 OVLAŠTENI INŽENJER ELEKTROTEHNIKE

| | | | | GOD. | MJ. | DAN | IME | POTPIS |
|---|---|---|---|---|---|---|---|---|
| e | | | | 21 | 01 | | | |
| d | | | | PROJEKTANT | | | P. LUKIČEVIĆ struc.spec.ing.el | |
| c | | | | SURADNIK | | | D. ŠINKOVIĆ bacc.ing.el | |
| b | | | | SURADNIK | | | A. ĆERLUKA struc.spec.ing.el. | |
| a | | | | | | | | |
| Izd. | Promjene | Dne. | Potpis | | | | | |

INOVAPRO
OIB:75232829086 www.inovapro.hr

INVESTITOR: BRODOSPLIT d.d., OIB: 18556905592
Put Supavla 21, 21000 Split

GRAĐEVINA: Projektna cjelina proizvodnog pogona tvrtke Brodosplit d.d.

SADRŽAJ : 42. Shema razvodni ormar – RS-15/TS-3

List br. 1

MJERILO: -

Broj projekta: 105620-FN

CRTEŽ Br.: 42

Slijedi list br. 2

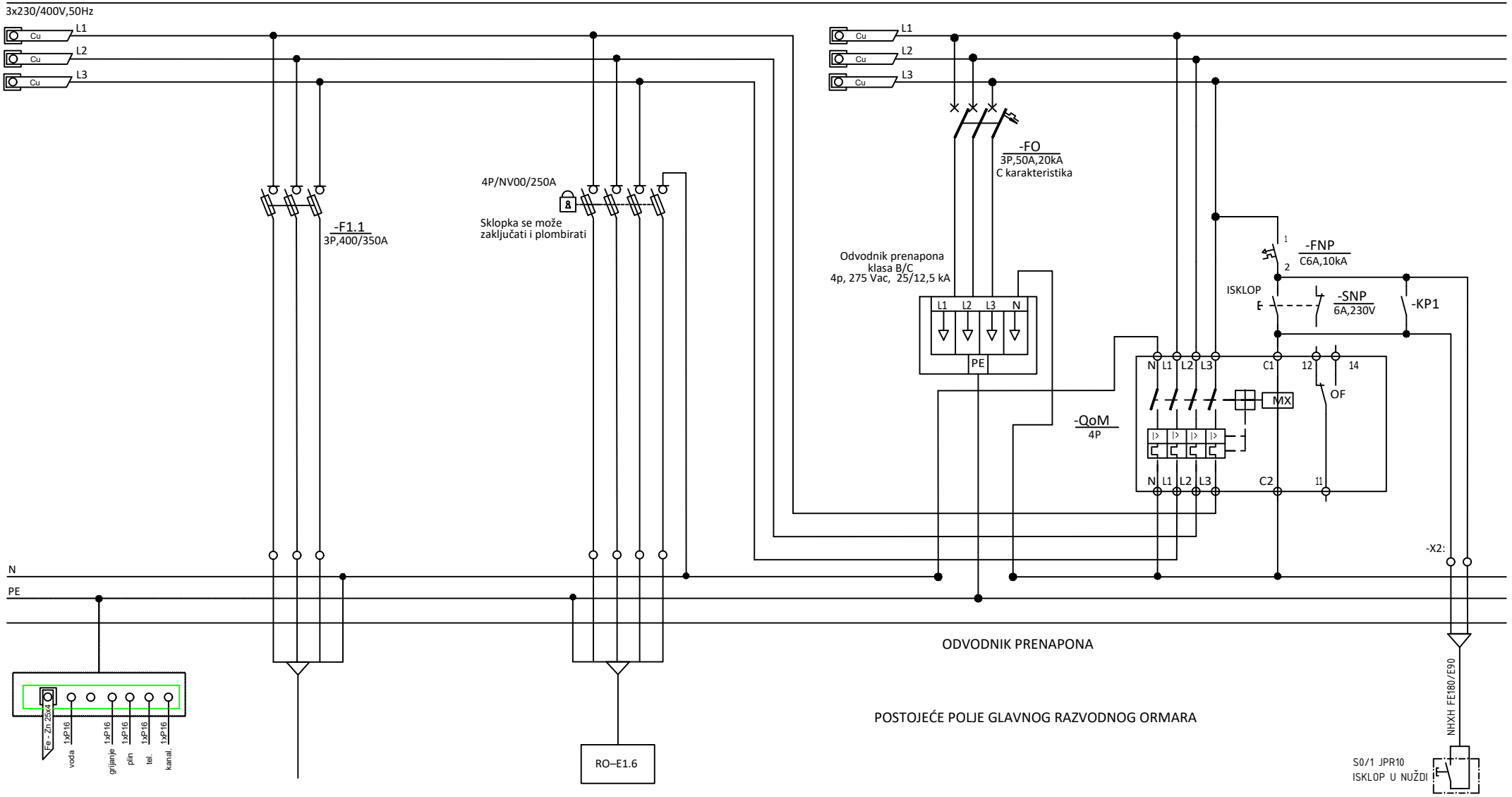


| | | | |
|---|---|---|---|
| BROJ STRUJNOG KRUGA | | | |
| INSTALIRANA SNAGA kW | POSTOJEĆI PRIKLJUČAK | 200 kW | |
| NAZIV POTROŠAČA | DOLAZ IZ TS13 2x(630)+400kVA (10/0.4 kV) | FOTONAPONSKA ELEKTRANA | |
| NAZIV PROSTORIJE | 2x(PP41 4x150 mm²) | N2XY 4x150mm² + P/F 1x95mm² | |
| KABEL | | | |
| | | | |

| | | | | | | |
|---|---|---|---|---|---|---|
| e | | | | GOD. | MJ. | DAN |
| d | | | | 21 | 01 | |
| c | | | | PROJEKTANT | P. LUKIČEVIĆ struc.spec.ing.el | |
| b | | | | SURADNIK | D. ŠINKOVIĆ bacc.ing.el | |
| a | | | | SURADNIK | A. ĆERLUKA struc.spec.ing.el. | |
| Izd. | Promjene | Dne. | Potpis | | | |

IME POTPIS

INOVAPRO
OIB:75232829086 www.inovapro.hr

INVESTITOR: BRODOSPLIT d.d., OIB: 18556905592
Put Supavla 21, 21000 Split

GRAĐEVINA: Projektna cjelina proizvodnog pogona tvrtke Brodosplit d.d.

SADRŽAJ : 42. Shema razvodni ormar – RS-15/TS-3

| MJERILO: | Broj projekta: | CRTEŽ Br.: |
|---|---|---|
| - | 105620-FN | 42 |

List br. 2
Slijedi list br. -

| 43. Shema razvodni ormar – RO-E1.6 | BR. LISTA |
|---|---|
| NASLOVNI LIST | 01 |
| POLJE MREŽE | 02-03 |
| | |

PETAR LUKIČEVIĆ
struč.spec.ing.el.
E 2636 OVLAŠTENI INŽENJER ELEKTROTEHNIKE

| | | | | GOD. | MJ. | DAN | IME | POTPIS |
|---|---|---|---|---|---|---|---|---|
| e | | | | 21 | 01 | | | |
| d | | | | PROJEKTANT | | | P. LUKIČEVIĆ struc.spec.ing.el | |
| c | | | | SURADNIK | | | D. ŠINKOVIĆ bacc.ing.el | |
| b | | | | SURADNIK | | | A. ĆERLUKA struc.spec.ing.el. | |
| a | | | | | | | | |
| Izd. | Promjene | Dne. | Potpis | | | | | |

INOVAPRO
OIB:75232829086 www.inovapro.hr

INVESTITOR: BRODOSPLIT d.d., OIB: 18556905592
Put Supavla 21, 21000 Split

GRAĐEVINA: Projektna cjelina proizvodnog pogona tvrtke Brodosplit d.d.

SADRŽAJ : 43. Shema razvodni ormar – RO-E1.6

MJERILO: -

Broj projekta: 105620-FN

CRTEŽ Br.: 43

List br. 1

Slijedi list br. 2

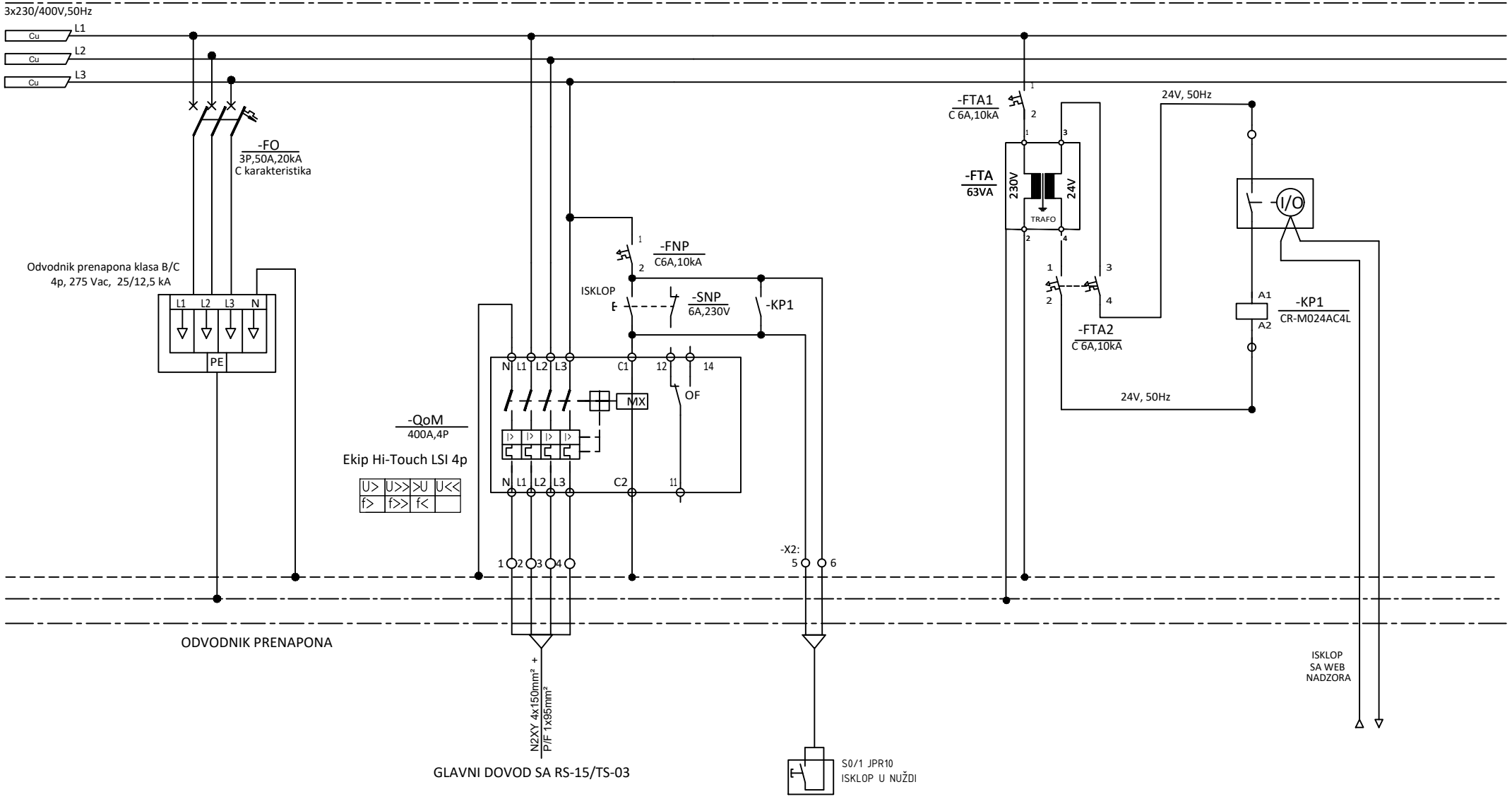


| | |
|---|---|
| STRUJNI KRUG BROJ : | |
| SNAGA TROŠILA Pn=[kW] | |
| TROŠILO : | |
| LOKACIJA : | |
| | |
| | |

| | | | | GOD. | MJ. | DAN | IME | POTPIS |
|---|---|---|---|---|---|---|---|---|
| e | | | | 21 | 01 | | | |
| d | | | | PROJEKTANT | | | P. LUKIČEVIĆ struc.spec.ing.el | |
| c | | | | SURADNIK | | | D. ŠINKOVIĆ bacc.ing.el | |
| b | | | | SURADNIK | | | A. ĆERLUKA struc.spec.ing.el. | |
| a | | | | | | | | |
| Izd. | Promjene | Dne. | Potpis | | | | | |

INOVAPRO
OIB:75232829086 www.inovapro.hr

INVESTITOR: BRODOSPLIT d.d., OIB: 18556905592
Put Supavla 21, 21000 Split

GRAĐEVINA: Projektna cjelina proizvodnog pogona tvrtke Brodosplit d.d.

SADRŽAJ : 43. Shema razvodni ormar – RO-E1.6

MJERILO: -

Broj projekta: 105620-FN

CRTEŽ Br.: 43

List br. 2

Slijedi list br. 3

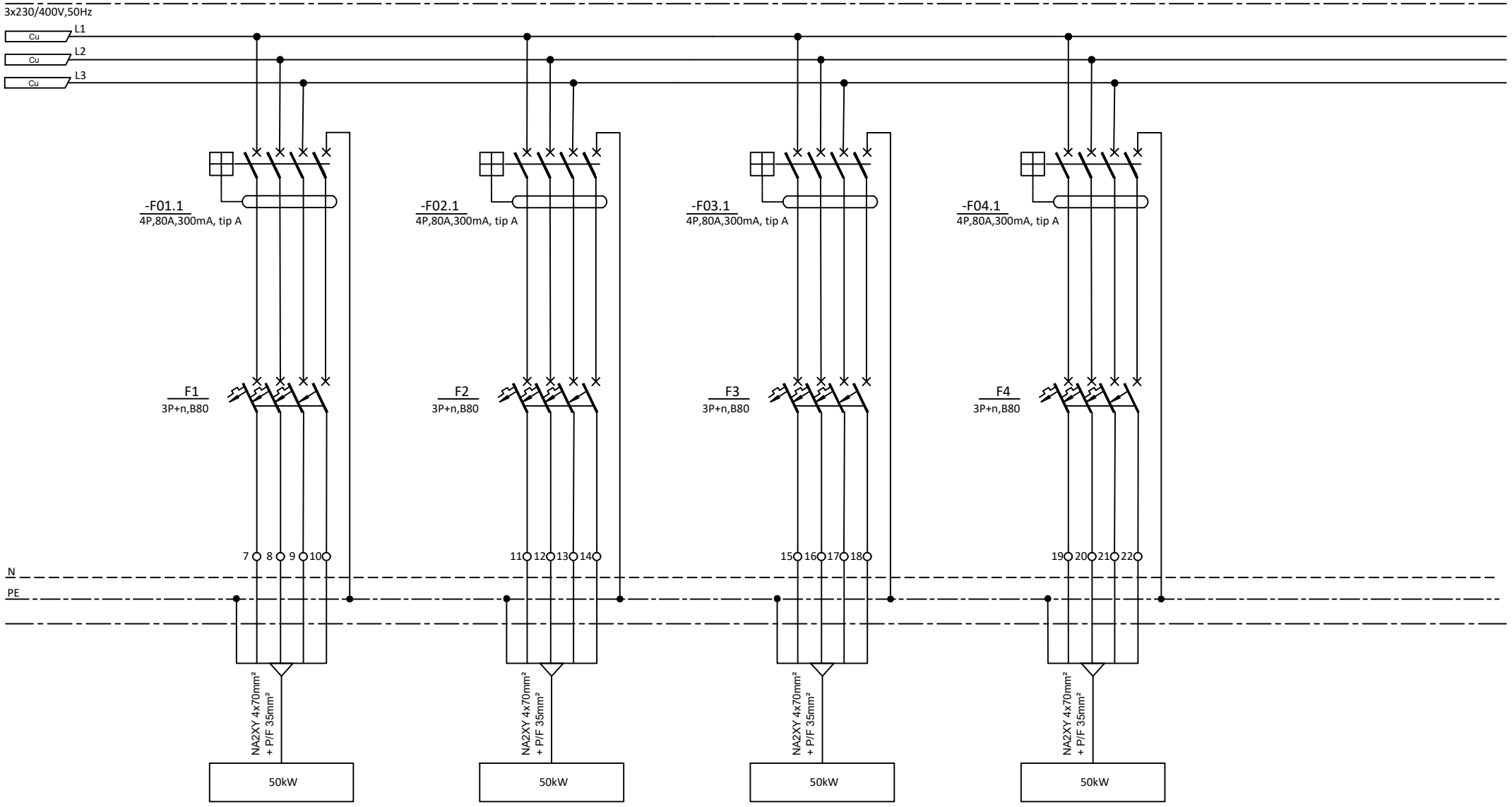


| | | | | | |
|---|---|---|---|---|---|
| STRUJNI KRUG BROJ : | | | | | |
| SNAGA TROŠILA Pn=[kW] | 50 kW | 50 kW | 50 kW | 50 kW | |
| TROŠILO : | FOTONAPONSKA ELEKTRANA | FOTONAPONSKA ELEKTRANA | FOTONAPONSKA ELEKTRANA | FOTONAPONSKA ELEKTRANA | |
| LOKACIJA : | NA2XY 4x70mm² + P/F 35mm² | NA2XY 4x70mm² + P/F 35mm² | NA2XY 4x70mm² + P/F 35mm² | NA2XY 4x70mm² + P/F 35mm² | |

| | | | | | |
|---|---|---|---|---|---|
| e | | | | GOD. 21 | MJ. 01 | DAN |
| d | | | | PROJEKTANT | P. LUKIČEVIĆ struc.spec.ing.el |
| c | | | | SURADNIK | D. ŠINKOVIĆ bacc.ing.el |
| b | | | | SURADNIK | A. ĆERLUKA struc.spec.ing.el. |
| a | | | | | |
| Izd. | Promjene | Dne. | Potpis | | |

INOVAPRO
OIB:75232829086 www.inovapro.hr

INVESTITOR: BRODOSPLIT d.d., OIB: 18556905592
Put Supavla 21, 21000 Split

GRAĐEVINA: Projektna cjelina proizvodnog pogona tvrtke Brodosplit d.d.

SADRŽAJ : 43. Shema razvodni ormar – RO-E1.6

MJERILO: -

Broj projekta: 105620-FN

CRTEŽ Br.: 43

List br. 3

Slijedi list br. -

| 44. Shema razvodni ormar – RS-3A/PRTS-5 | BR. LISTA |
|---|---|
| NASLOVNI LIST | 01 |
| POLJE MREŽE | 02-03 |
| | |

PETAR LUKIČEVIĆ
struč.spec.ing.el.
E 2636 OVLAŠTENI INŽENJER ELEKTROTEHNIKE

| | | | | GOD. | MJ. | DAN | IME | POTPIS |
|---|---|---|---|---|---|---|---|---|
| e | | | | 21 | 01 | | | |
| d | | | | PROJEKTANT | | | P. LUKIČEVIĆ struc.spec.ing.el | |
| c | | | | SURADNIK | | | D. ŠINKOVIĆ bacc.ing.el | |
| b | | | | SURADNIK | | | A. ĆERLUKA struc.spec.ing.el. | |
| a | | | | | | | | |
| Izd. | Promjene | Dne. | Potpis | | | | | |

INOVAPRO
OIB:75232829086 www.inovapro.hr

INVESTITOR: BRODOSPLIT d.d., OIB: 18556905592
Put Supavla 21, 21000 Split

GRAĐEVINA: Projektna cjelina proizvodnog pogona tvrtke Brodosplit d.d.

SADRŽAJ : 44. Shema razvodni ormar – RS-3A/PRTS-5

| MJERILO: | Broj projekta: | CRTEŽ Br.: | List br. | Slijedi list br. |
|---|---|---|---|---|
| - | 105620-FN | 44 | 1 | 2 |

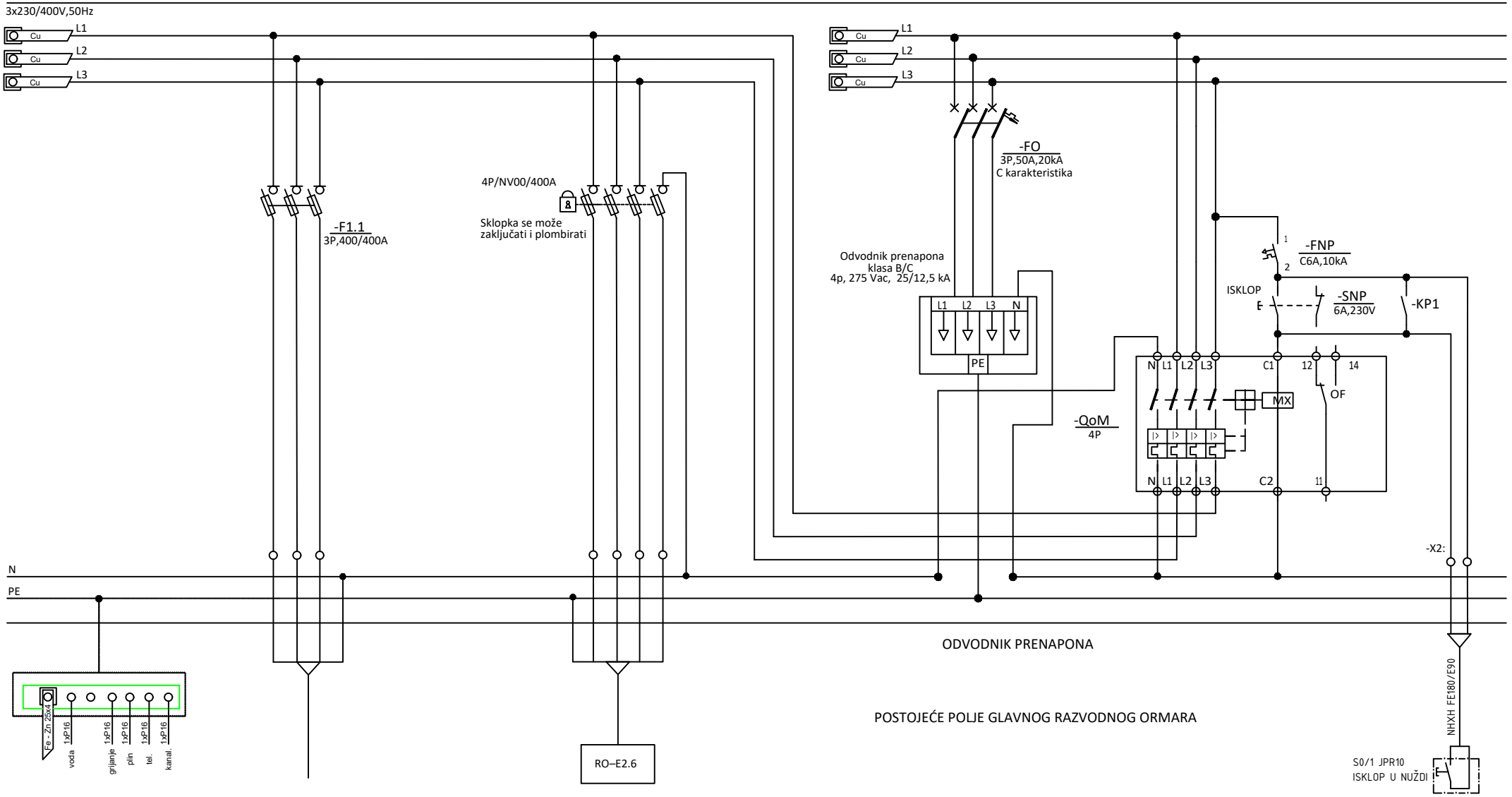


| | | | |
|---|---|---|---|
| BROJ STRUJNOG KRUGA | | | |
| INSTALIRANA SNAGA kW | POSTOJEĆI PRIKLJUČAK | 250 kW | |
| NAZIV POTROŠAČA | DOLAZ IZ PRTS5 1000kVA (10/0.4 kV) | FOTONAPONSKA ELEKTRANA | |
| NAZIV PROSTORIJE | PP00 4x240 mm² | N2XY 4x185mm² + P/F 1x95mm2 | |
| KABEL | | | |
| | | | |

| | | | | | | |
|---|---|---|---|---|---|---|
| e | | | | GOD. 21 | MJ. 01 | DAN |
| d | | | | PROJEKTANT | P. LUKIČEVIĆ struc.spec.ing.el | |
| c | | | | SURADNIK | D. ŠINKOVIĆ bacc.ing.el | |
| b | | | | SURADNIK | A. ĆERLUKA struc.spec.ing.el. | |
| a | | | | | | |
| Izd. | Promjene | Dne. | Potpis | IME | POTPIS | |

INOVAPRO
OIB:75232829086 www.inovapro.hr

INVESTITOR: BRODOSPLIT d.d., OIB: 18556905592
Put Supavla 21, 21000 Split

GRAĐEVINA: Projektna cjelina proizvodnog pogona tvrtke Brodosplit d.d.

SADRŽAJ : 44. Shema razvodni ormar – RS-3A/PRTS-5

MJERILO: -

Broj projekta: 105620-FN

CRTEŽ Br.: 44

List br. 2

Slijedi list br. -

| 45. Shema razvodni ormar – RO – E2.6 | BR. LISTA |
|---|---|
| NASLOVNI LIST | 01 |
| POLJE MREŽE | 02-03 |
| | |

PETAR LUKIČEVIĆ
struč.spec.ing.el.
E 2636 OVLAŠTENI INŽENJER ELEKTROTEHNIKE

| | | | | GOD. | MJ. | DAN | IME | POTPIS |
|---|---|---|---|---|---|---|---|---|
| e | | | | 21 | 01 | | | |
| d | | | | PROJEKTANT | | | P. LUKIČEVIĆ struc.spec.ing.el | |
| c | | | | SURADNIK | | | D. ŠINKOVIĆ bacc.ing.el | |
| b | | | | SURADNIK | | | A. ĆERLUKA struc.spec.ing.el. | |
| a | | | | | | | | |
| Izd. | Promjene | Dne. | Potpis | | | | | |

INOVAPRO
OIB:75232829086 www.inovapro.hr

INVESTITOR: BRODOSPLIT d.d., OIB: 18556905592
Put Supavla 21, 21000 Split

GRAĐEVINA: Projektna cjelina proizvodnog pogona tvrtke Brodosplit d.d.

SADRŽAJ : 45. Shema razvodni ormar – RO – E2.6

MJERILO: -

Broj projekta: 105620-FN

CRTEŽ Br.: 45

List br. 1

Slijedi list br. 2

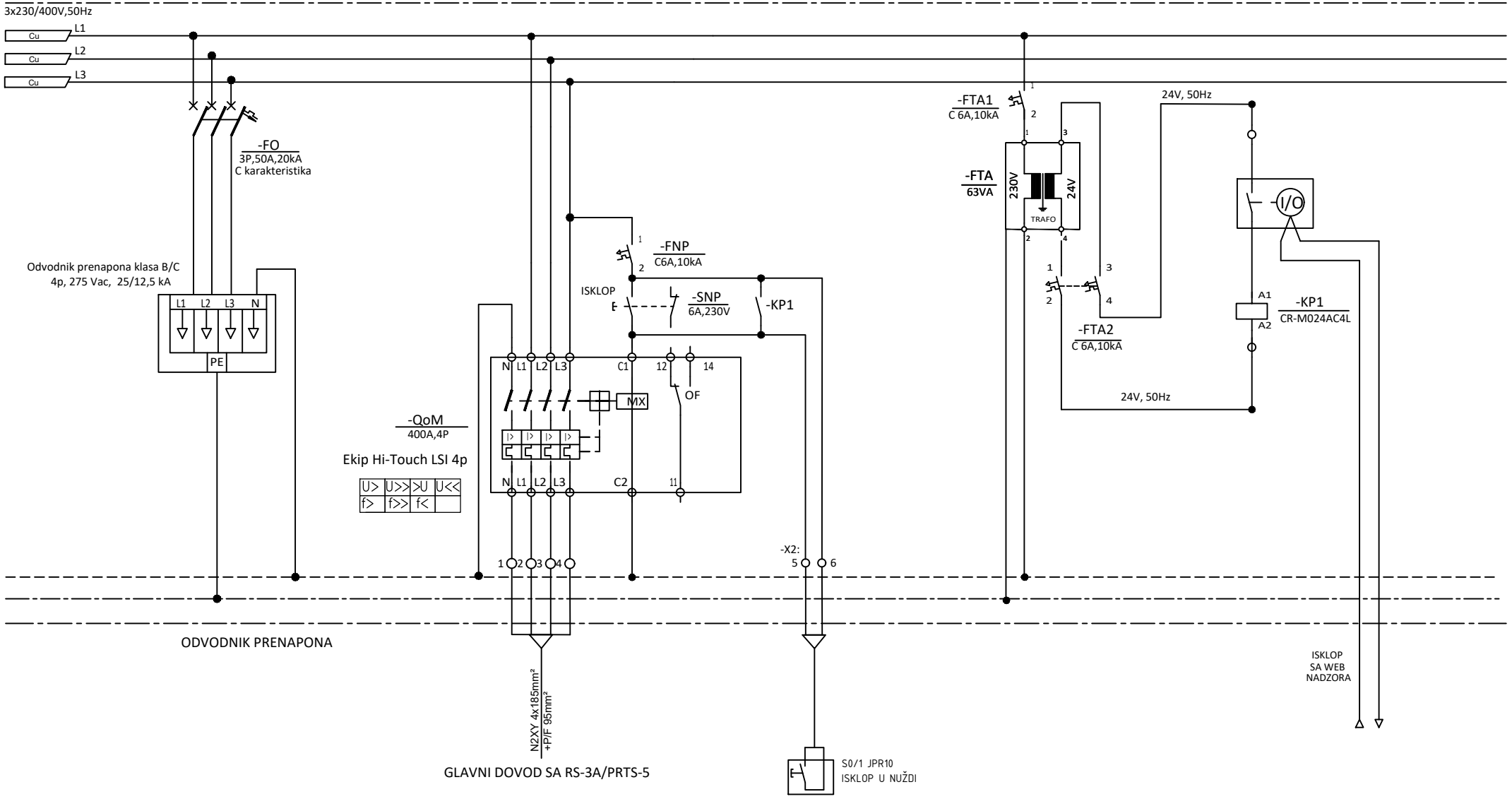


| | |
|---|---|
| STRUJNI KRUG BROJ : | |
| SNAGA TROŠILA Pn=[kW] | |
| TROŠILO : | |
| LOKACIJA : | |
| | |
| | |

| | | | | GOD. | MJ. | DAN | IME | POTPIS |
|---|---|---|---|---|---|---|---|---|
| e | | | | 21 | 01 | | | |
| d | | | | PROJEKTANT | | | P. LUKIČEVIĆ struc.spec.ing.el | |
| c | | | | SURADNIK | | | D. ŠINKOVIĆ bacc.ing.el | |
| b | | | | SURADNIK | | | A. ĆERLUKA struc.spec.ing.el. | |
| a | | | | | | | | |
| Izd. | Promjene | Dne. | Potpis | | | | | |

INOVAPRO
OIB:75232829086 www.inovapro.hr

INVESTITOR: BRODOSPLIT d.d., OIB: 18556905592
Put Supavla 21, 21000 Split

GRAĐEVINA: Projektna cjelina proizvodnog pogona tvrtke Brodosplit d.d.

SADRŽAJ : 45. Shema razvodni ormar – RO – E2.6

MJERILO: -

Broj projekta: 105620-FN

CRTEŽ Br.: 45

List br. 2

Slijedi list br. 3

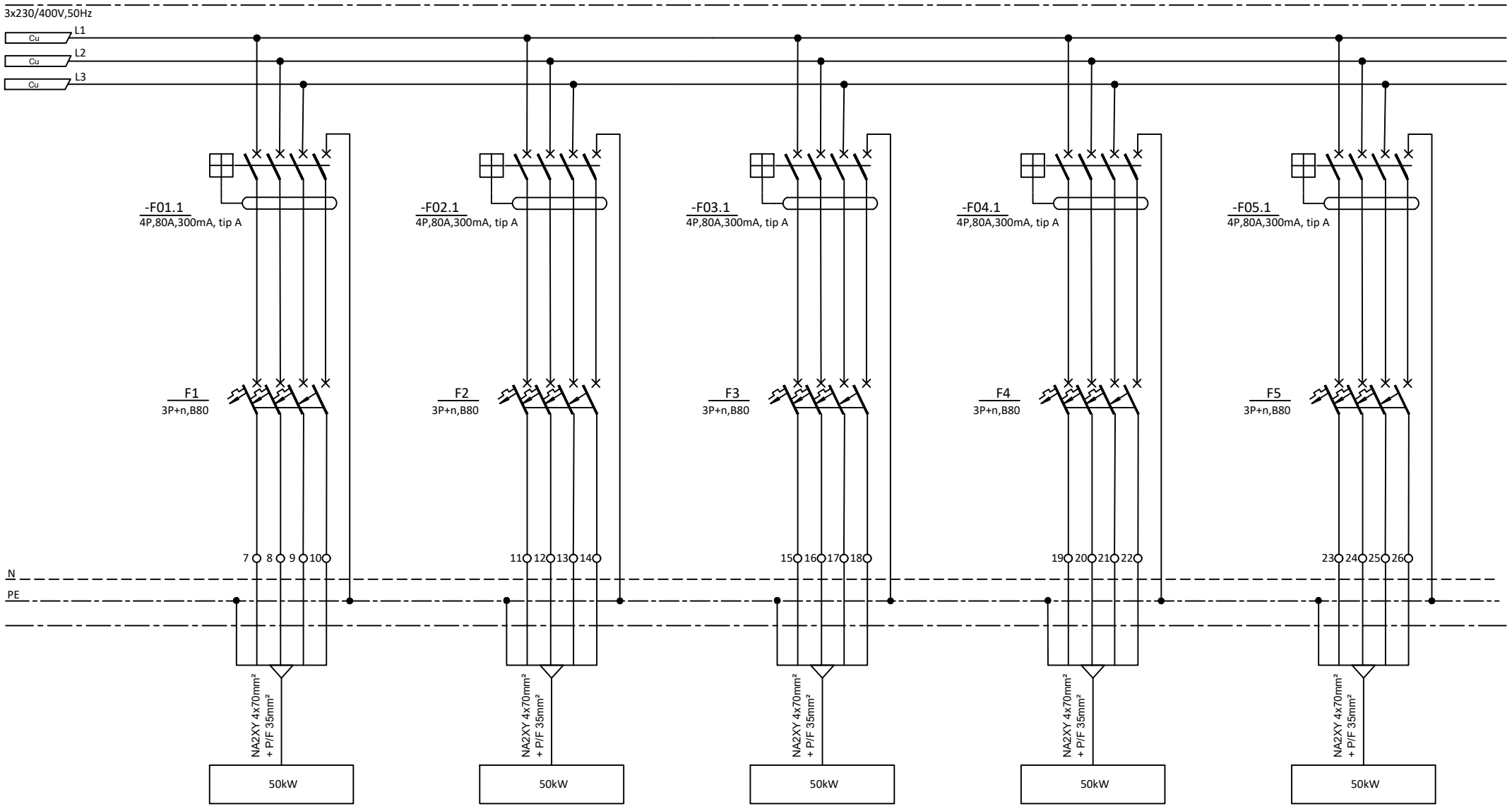


| | | | | | |
|---|---|---|---|---|---|
| STRUJNI KRUG BROJ : | | | | | |
| SNAGA TROŠILA Pn=[kW] | 50 kW | 50 kW | 50 kW | 50 kW | 50 kW |
| TROŠILO : | FOTONAPONSKA ELEKTRANA | FOTONAPONSKA ELEKTRANA | FOTONAPONSKA ELEKTRANA | FOTONAPONSKA ELEKTRANA | FOTONAPONSKA ELEKTRANA |
| LOKACIJA : | NA2XY 4x70mm² + P/F 35mm² | NA2XY 4x70mm² + P/F 35mm² | NA2XY 4x70mm² + P/F 35mm² | NA2XY 4x70mm² + P/F 35mm² | NA2XY 4x70mm² + P/F 35mm² |

| | | | | | |
|---|---|---|---|---|---|
| e | | | | GOD. 21 | MJ. 01 | DAN |
| d | | | | PROJEKTANT | P. LUKIČEVIĆ struc.spec.ing.el |
| c | | | | SURADNIK | D. ŠINKOVIĆ bacc.ing.el |
| b | | | | SURADNIK | A. ĆERLUKA struc.spec.ing.el. |
| a | | | | | |
| Izd. | Promjene | Dne. | Potpis | | |

INOVAPRO
OIB:75232829086 www.inovapro.hr

INVESTITOR: BRODOSPLIT d.d., OIB: 18556905592
Put Supavla 21, 21000 Split

GRAĐEVINA: Projektna cjelina proizvodnog pogona tvrtke Brodosplit d.d.

SADRŽAJ : 45. Shema razvodni ormar – RO – E2.6

MJERILO: -

Broj projekta: 105620-FN

CRTEŽ Br.: 45

List br. 3

Slijedi list br. -

| 46. Shema razvodni ormar – RS-3B/PRTS-5 | BR. LISTA |
|---|---|
| NASLOVNI LIST | 01 |
| POLJE MREŽE | 02-03 |
| | |

PETAR LUKIČEVIĆ
struč.spec.ing.el.
E 2636 OVLAŠTENI INŽENJER ELEKTROTEHNIKE

| | | | | GOD. | MJ. | DAN | IME | POTPIS |
|---|---|---|---|---|---|---|---|---|
| e | | | | 21 | 01 | | | |
| d | | | | PROJEKTANT | | | P. LUKIČEVIĆ struc.spec.ing.el | |
| c | | | | SURADNIK | | | D. ŠINKOVIĆ bacc.ing.el | |
| b | | | | SURADNIK | | | A. ĆERLUKA struc.spec.ing.el. | |
| a | | | | | | | | |
| Izd. | Promjene | Dne. | Potpis | | | | | |

INOVAPRO
OIB:75232829086 www.inovapro.hr

INVESTITOR: BRODOSPLIT d.d., OIB: 18556905592
Put Supavla 21, 21000 Split

GRAĐEVINA: Projektna cjelina proizvodnog pogona tvrtke Brodosplit d.d.

SADRŽAJ : 46. Shema razvodni ormar – RS-3B/PRTS-5

List br. 1

MJERILO: -

Broj projekta: 105620-FN

CRTEŽ Br.: 46

Slijedi list br. 2

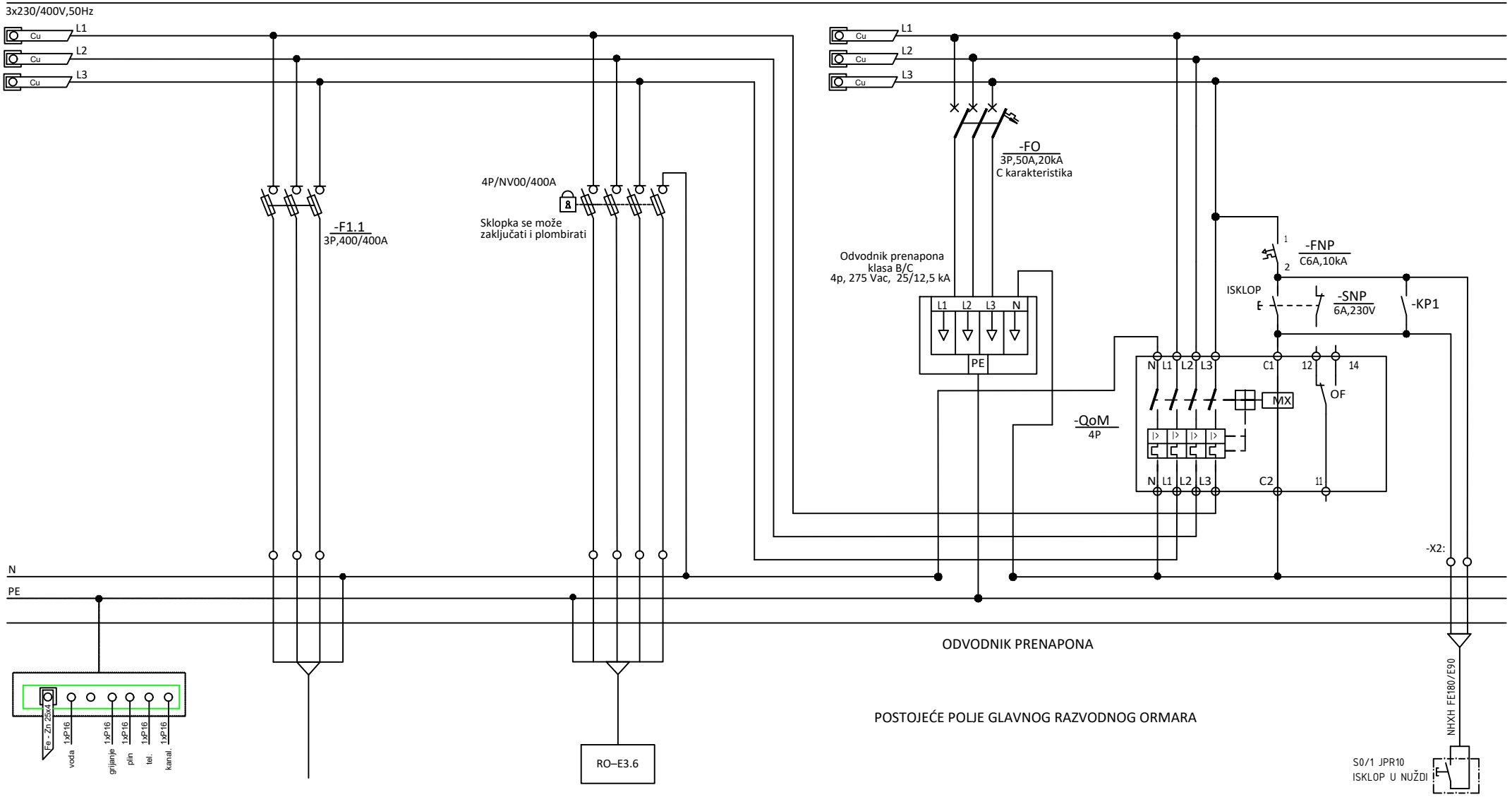


| | | | |
|---|---|---|---|
| BROJ STRUJNOG KRUGA | | | |
| INSTALIRANA SNAGA kW | POSTOJEĆI PRIKLJUČAK | 250 kW | |
| NAZIV POTROŠAČA | DOLAZ IZ PRTS5 1000kVA (10/0.4 kV) | FOTONAPONSKA ELEKTRANA | |
| NAZIV PROSTORIJE | PP00 4x240 mm² | N2XY 4x185mm² + P/F 1x95mm2 | |
| KABEL | | | |
| | | | |

| | | | | | | |
|---|---|---|---|---|---|---|
| e | | | | GOD. 21 | MJ. 01 | DAN |
| d | | | | PROJEKTANT | P. LUKIČEVIĆ struc.spec.ing.el | |
| c | | | | SURADNIK | D. ŠINKOVIĆ bacc.ing.el | |
| b | | | | SURADNIK | A. ĆERLUKA struc.spec.ing.el. | |
| a | | | | | | |
| Izd. | Promjene | Dne. | Potpis | IME | POTPIS | |

INOVAPRO
OIB:75232829086 www.inovapro.hr

INVESTITOR: BRODOSPLIT d.d., OIB: 18556905592
Put Supavla 21, 21000 Split

GRAĐEVINA: Projektna cjelina proizvodnog pogona tvrtke Brodosplit d.d.

SADRŽAJ : 46. Shema razvodni ormar – RS-3B/PRTS-5

MJERILO: -

Broj projekta: 105620-FN

CRTEŽ Br.: 46

List br. 2

Slijedi list br. -

| 47. Shema razvodni ormar – RO – E3.6 | BR. LISTA |
|---|---|
| NASLOVNI LIST | 01 |
| POLJE MREŽE | 02-03 |
| | |

PETAR LUKIČEVIĆ
struč.spec.ing.el.
E 2636 OVLAŠTENI INŽENJER ELEKTROTEHNIKE

| | | | | GOD. | MJ. | DAN | IME | POTPIS |
|---|---|---|---|---|---|---|---|---|
| e | | | | 21 | 01 | | | |
| d | | | | PROJEKTANT | | | P. LUKIČEVIĆ struc.spec.ing.el | |
| c | | | | SURADNIK | | | D. ŠINKOVIĆ bacc.ing.el | |
| b | | | | SURADNIK | | | A. ĆERLUKA struc.spec.ing.el. | |
| a | | | | | | | | |
| Izd. | Promjene | Dne. | Potpis | | | | | |

INOVAPRO
OIB:75232829086 www.inovapro.hr

INVESTITOR: BRODOSPLIT d.d., OIB: 18556905592
Put Supavla 21, 21000 Split

GRAĐEVINA: Projektna cjelina proizvodnog pogona tvrtke Brodosplit d.d.

SADRŽAJ : 47. Shema razvodni ormar – RO – E3.6

MJERILO: -

Broj projekta: 105620-FN

CRTEŽ Br.: 47

List br. 1

Slijedi list br. 2

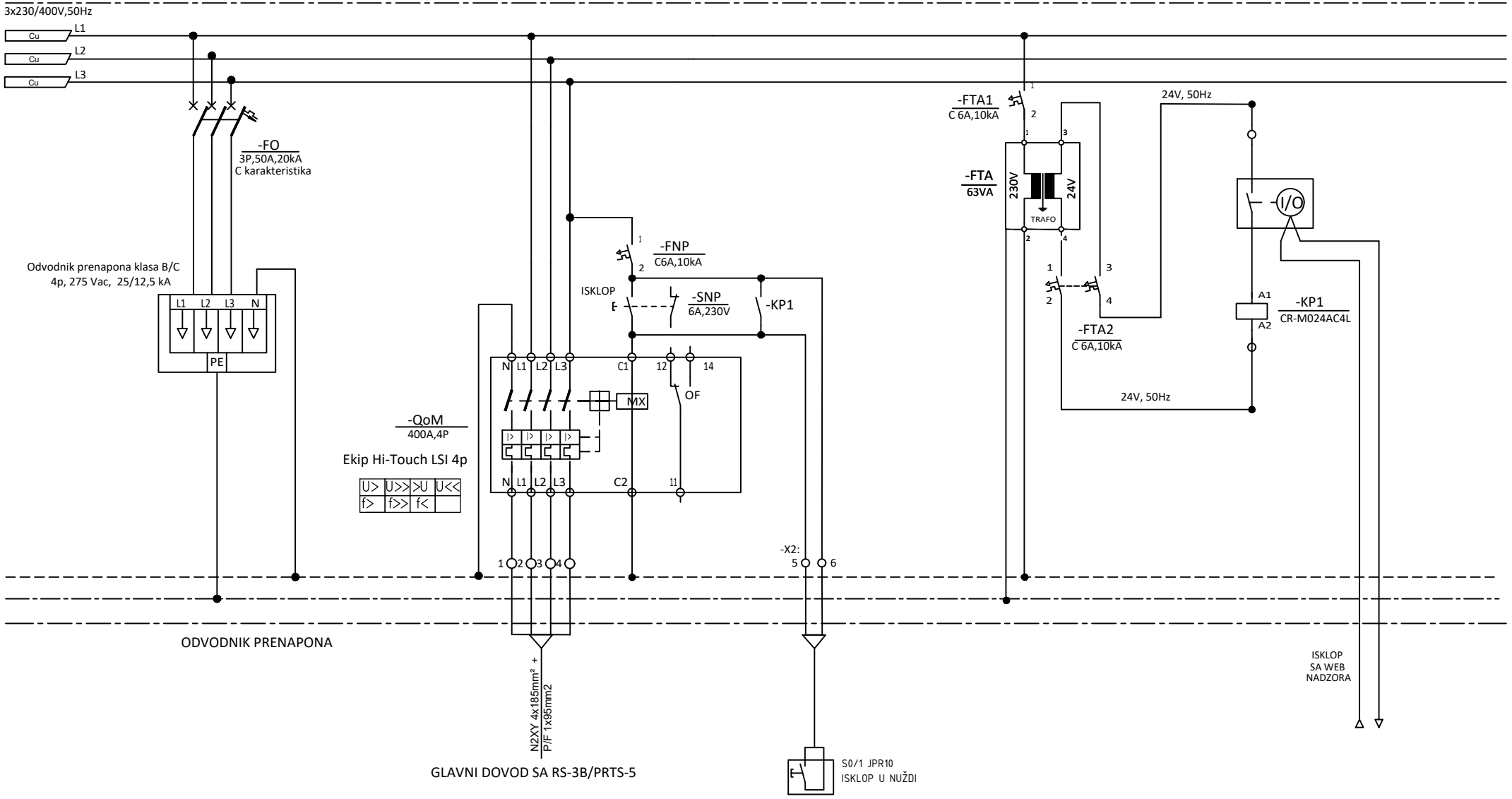


| | |
|---|---|
| STRUJNI KRUG BROJ : | |
| SNAGA TROŠILA Pn=[kW] | |
| TROŠILO : | |
| LOKACIJA : | |
| | |
| | |

| | | | | GOD. | MJ. | DAN | IME | POTPIS |
|---|---|---|---|---|---|---|---|---|
| e | | | | 21 | 01 | | | |
| d | | | | PROJEKTANT | | | P. LUKIČEVIĆ struc.spec.ing.el | |
| c | | | | SURADNIK | | | D. ŠINKOVIĆ bacc.ing.el | |
| b | | | | SURADNIK | | | A. ĆERLUKA struc.spec.ing.el. | |
| a | | | | | | | | |
| Izd. | Promjene | Dne. | Potpis | | | | | |

INOVAPRO
OIB:75232829086 www.inovapro.hr

INVESTITOR: BRODOSPLIT d.d., OIB: 18556905592
Put Supavla 21, 21000 Split

GRAĐEVINA: Projektna cjelina proizvodnog pogona tvrtke Brodosplit d.d.

SADRŽAJ : 47. Shema razvodni ormar – RO – E3.6

MJERILO: -

Broj projekta: 105620-FN

CRTEŽ Br.: 47

List br. 2

Slijedi list br. 3

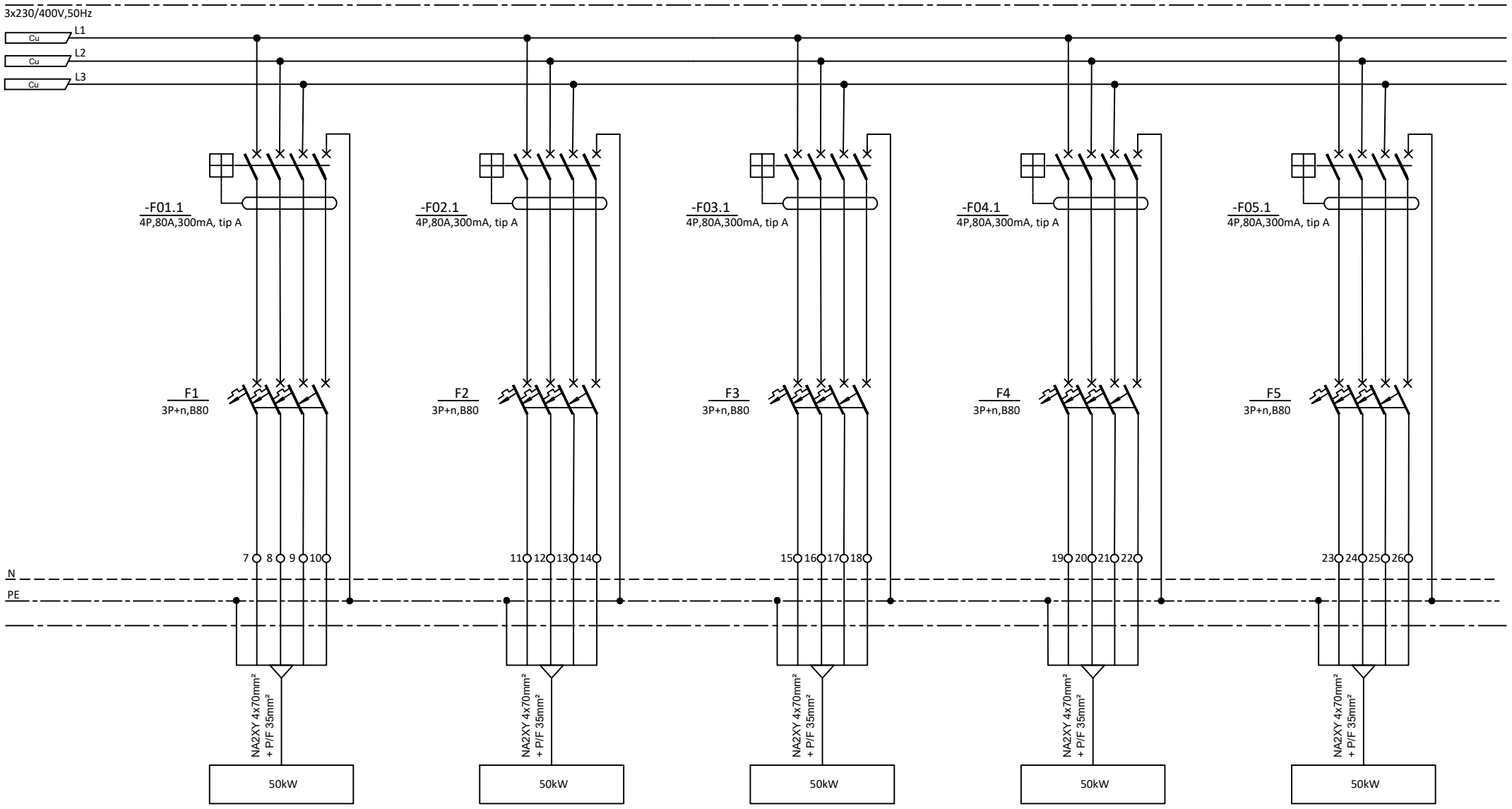


| | | | | | |
|---|---|---|---|---|---|
| STRUJNI KRUG BROJ : | | | | | |
| SNAGA TROŠILA Pn=[kW] | 50 kW | 50 kW | 50 kW | 50 kW | 50 kW |
| TROŠILO : | FOTONAPONSKA ELEKTRANA | FOTONAPONSKA ELEKTRANA | FOTONAPONSKA ELEKTRANA | FOTONAPONSKA ELEKTRANA | FOTONAPONSKA ELEKTRANA |
| LOKACIJA : | NA2XY 4x70mm² + P/F 35mm² | NA2XY 4x70mm² + P/F 35mm² | NA2XY 4x70mm² + P/F 35mm² | NA2XY 4x70mm² + P/F 35mm² | NA2XY 4x70mm² + P/F 35mm² |

| | | | | | |
|---|---|---|---|---|---|
| e | | | | GOD. 21 | MJ. 01 | DAN |
| d | | | | PROJEKTANT | P. LUKIČEVIĆ struc.spec.ing.el |
| c | | | | SURADNIK | D. ŠINKOVIĆ bacc.ing.el |
| b | | | | SURADNIK | A. ĆERLUKA struc.spec.ing.el. |
| a | | | | | |
| Izd. | Promjene | Dne. | Potpis | | |

INOVAPRO
OIB:75232829086 www.inovapro.hr

INVESTITOR: BRODOSPLIT d.d., OIB: 18556905592
Put Supavla 21, 21000 Split

GRAĐEVINA: Projektna cjelina proizvodnog pogona tvrtke Brodosplit d.d.

SADRŽAJ : 47. Shema razvodni ormar – RO – E3.6

MJERILO: -

Broj projekta: 105620-FN

CRTEŽ Br.: 47

List br. 3

Slijedi list br. -

| 48. Shema razvodni ormar – RS-2/PRTS-6 | BR. LISTA |
|---|---|
| NASLOVNI LIST | 01 |
| POLJE MREŽE | 02 |
| | |

PETAR LUKIČEVIĆ
struč.spec.ing.el.
E 2636 OVLAŠTENI INŽENJER ELEKTROTEHNIKE

| | | | | GOD. | MJ. | DAN | IME | POTPIS |
|---|---|---|---|---|---|---|---|---|
| e | | | | 21 | 01 | | | |
| d | | | | PROJEKTANT | | | P. LUKIČEVIĆ struc.spec.ing.el | |
| c | | | | SURADNIK | | | D. ŠINKOVIĆ bacc.ing.el | |
| b | | | | SURADNIK | | | A. ĆERLUKA struc.spec.ing.el. | |
| a | | | | | | | | |
| Izd. | Promjene | Dne. | Potpis | | | | | |

INOVAPRO
OIB:75232829086 www.inovapro.hr

INVESTITOR: BRODOSPLIT d.d., OIB: 18556905592
Put Supavla 21, 21000 Split

GRAĐEVINA: Projektna cjelina proizvodnog pogona tvrtke Brodosplit d.d.

SADRŽAJ : 48. Shema razvodni ormar – RS-2/PRTS-6

List br. 1

MJERILO: -

Broj projekta: 105620-FN

CRTEŽ Br.: 48

Slijedi list br. 2

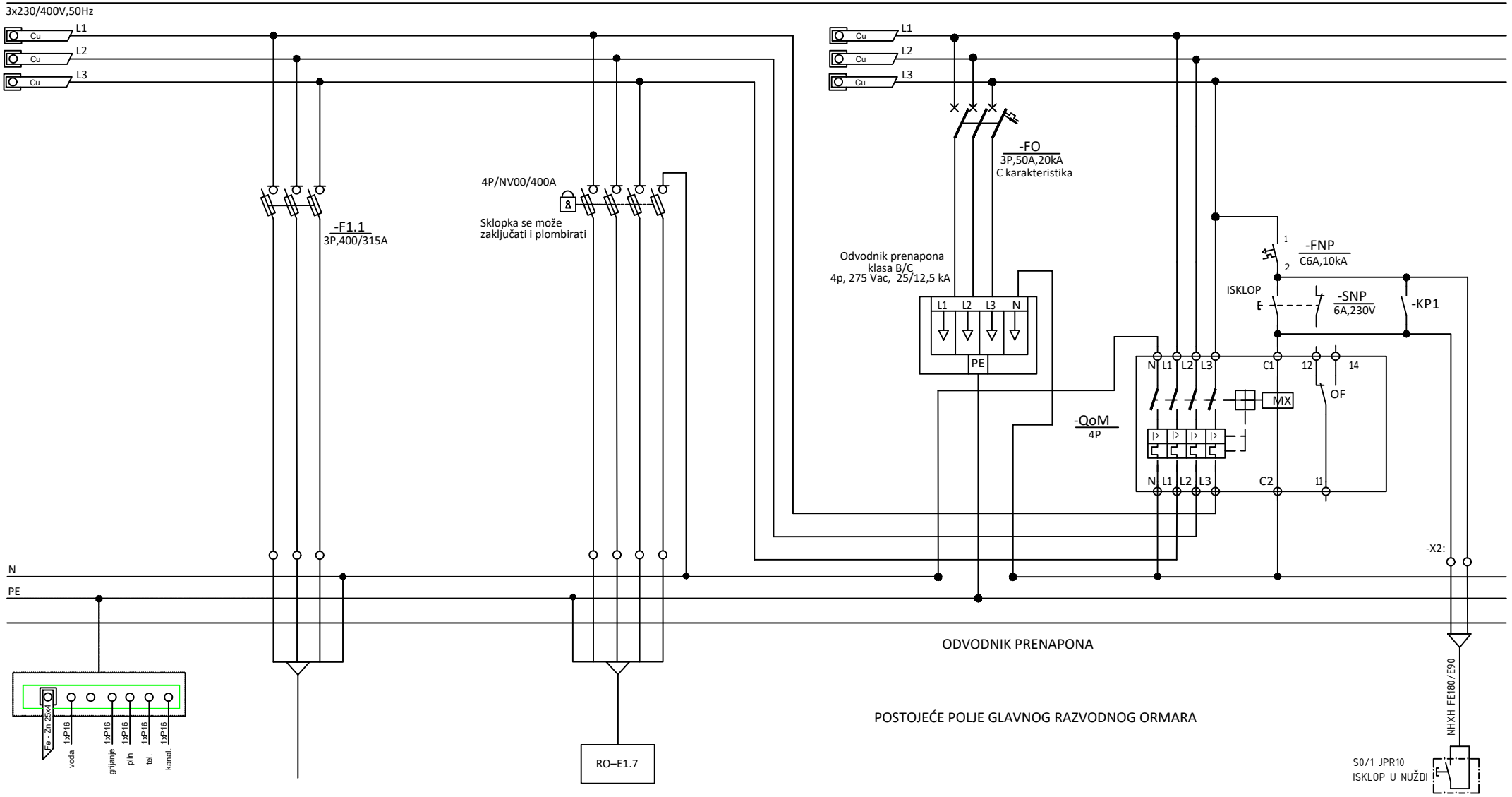


| | | | |
|---|---|---|---|
| BROJ STRUJNOG KRUGA | | | |
| INSTALIRANA SNAGA kW | POSTOJEĆI PRIKLJUČAK | 250 kW | |
| NAZIV POTROŠAČA | DOLAZ IZ PRTS6 1000kVA (10/0.4 kV) | FOTONAPONSKA ELEKTRANA | |
| NAZIV PROSTORIJE | 2x(PP00 4x150 mm²) | N2XY(4x185mm2) + P/F 1x95mm2 | |
| KABEL | | | |
| | | | |

| | | | | | | |
|---|---|---|---|---|---|---|
| e | | | | GOD. 21 | MJ. 01 | DAN |
| d | | | | PROJEKTANT | P. LUKIČEVIĆ struc.spec.ing.el | |
| c | | | | SURADNIK | D. ŠINKOVIĆ bacc.ing.el | |
| b | | | | SURADNIK | A. ĆERLUKA struc.spec.ing.el. | |
| a | | | | | | |
| Izd. | Promjene | Dne. | Potpis | | | |

IME POTPIS

INOVAPRO
OIB:75232829086 www.inovapro.hr

INVESTITOR: BRODOSPLIT d.d., OIB: 18556905592
Put Supavla 21, 21000 Split

GRAĐEVINA: Projektna cjelina proizvodnog pogona tvrtke Brodosplit d.d.

SADRŽAJ : 48. Shema razvodni ormar – RS-2/PRTS-6

MJERILO: -

Broj projekta: 105620-FN

CRTEŽ Br.: 48

List br. 2

Slijedi list br. -

| 49. Shema razvodni ormar – RO – E1.7 | BR. LISTA |
|---|---|
| NASLOVNI LIST | 01 |
| POLJE MREŽE | 02-03 |
| | |

PETAR LUKIČEVIĆ
struč.spec.ing.el.
E 2636 OVLAŠTENI INŽENJER ELEKTROTEHNIKE

| | | | | GOD. | MJ. | DAN | IME | POTPIS |
|---|---|---|---|---|---|---|---|---|
| e | | | | 21 | 01 | | | |
| d | | | | PROJEKTANT | | | P. LUKIČEVIĆ struc.spec.ing.el | |
| c | | | | SURADNIK | | | D. ŠINKOVIĆ bacc.ing.el | |
| b | | | | SURADNIK | | | A. ĆERLUKA struc.spec.ing.el. | |
| a | | | | | | | | |
| Izd. | Promjene | Dne. | Potpis | | | | | |

INOVAPRO
OIB:75232829086 www.inovapro.hr

INVESTITOR: BRODOSPLIT d.d., OIB: 18556905592
Put Supavla 21, 21000 Split

GRAĐEVINA: Projektna cjelina proizvodnog pogona tvrtke Brodosplit d.d.

SADRŽAJ : 49. Shema razvodni ormar – RO – E1.7

List br. 1

MJERILO: -

Broj projekta: 105620-FN

CRTEŽ Br.: 49

Slijedi list br. 2

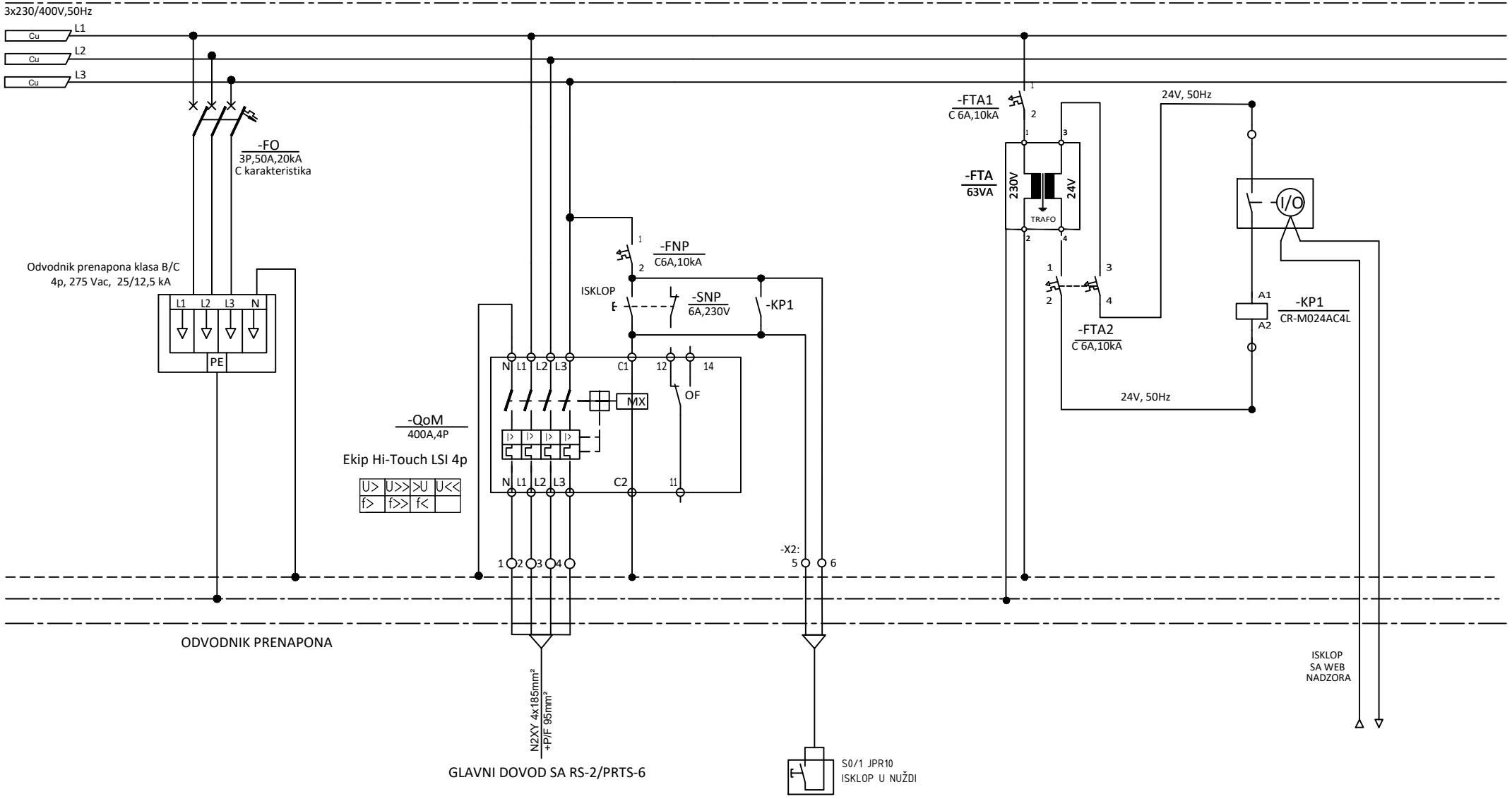


| | |
|---|---|
| STRUJNI KRUG BROJ : | |
| SNAGA TROŠILA Pn=[kW] | |
| TROŠILO : | |
| LOKACIJA : | |
| | |
| | |

| | | | | GOD. | MJ. | DAN | IME | POTPIS |
|---|---|---|---|---|---|---|---|---|
| e | | | | 21 | 01 | | | |
| d | | | | PROJEKTANT | | | P. LUKIČEVIĆ struc.spec.ing.el | |
| c | | | | SURADNIK | | | D. ŠINKOVIĆ bacc.ing.el | |
| b | | | | SURADNIK | | | A. ĆERLUKA struc.spec.ing.el. | |
| a | | | | | | | | |
| Izd. | Promjene | Dne. | Potpis | | | | | |

INOVAPRO
OIB:75232829086 www.inovapro.hr

INVESTITOR: BRODOSPLIT d.d., OIB: 18556905592
Put Supavla 21, 21000 Split

GRAĐEVINA: Projektna cjelina proizvodnog pogona tvrtke Brodosplit d.d.

SADRŽAJ : 49. Shema razvodni ormar – RO – E1.7

MJERILO: -

Broj projekta: 105620-FN

CRTEŽ Br.: 49

List br. 2

Slijedi list br. 3

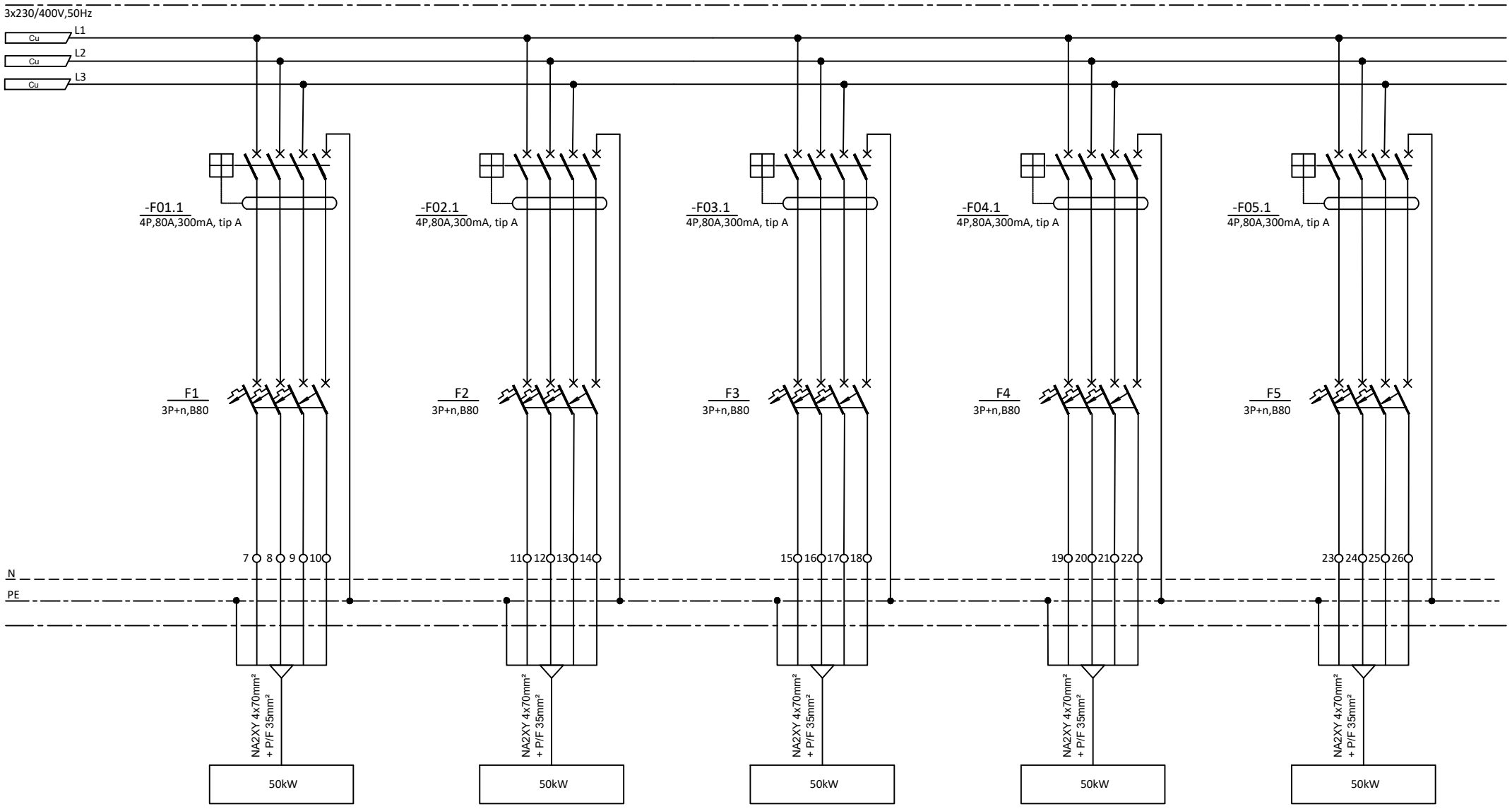


| | | | | | |
|---|---|---|---|---|---|
| STRUJNI KRUG BROJ : | | | | | |
| SNAGA TROŠILA Pn=[kW] | 50 kW | 50 kW | 50 kW | 50 kW | 50 kW |
| TROŠILO : | FOTONAPONSKA ELEKTRANA | FOTONAPONSKA ELEKTRANA | FOTONAPONSKA ELEKTRANA | FOTONAPONSKA ELEKTRANA | FOTONAPONSKA ELEKTRANA |
| LOKACIJA : | NA2XY 4x70mm² + P/F 35mm² | NA2XY 4x70mm² + P/F 35mm² | NA2XY 4x70mm² + P/F 35mm² | NA2XY 4x70mm² + P/F 35mm² | NA2XY 4x70mm² + P/F 35mm² |

| | | | | | |
|---|---|---|---|---|---|
| e | | | | GOD. 21 | MJ. 01 | DAN |
| d | | | | IME | POTPIS |
| c | | | | PROJEKTANT | P. LUKIČEVIĆ struc.spec.ing.el |
| b | | | | SURADNIK | D. ŠINKOVIĆ bacc.ing.el |
| a | | | | SURADNIK | A. ĆERLUKA struc.spec.ing.el. |
| Izd. | Promjene | Dne. | Potpis | | |

INOVAPRO
OIB:75232829086 www.inovapro.hr

INVESTITOR: BRODOSPLIT d.d., OIB: 18556905592
Put Supavla 21, 21000 Split

GRAĐEVINA: Projektna cjelina proizvodnog pogona tvrtke Brodosplit d.d.

SADRŽAJ : 49. Shema razvodni ormar – RO – E1.7

MJERILO: -

Broj projekta: 105620-FN

CRTEŽ Br.: 49

List br. 3

Slijedi list br. -

| 50. Shema razvodni ormar – RS-16/TS-3 | BR. LISTA |
|---|---|
| NASLOVNI LIST | 01 |
| POLJE MREŽE | 02 |
| | |

PETAR LUKIČEVIĆ
struč.spec.ing.el.
E 2636 OVLAŠTENI INŽENJER ELEKTROTEHNIKE

| | | | | GOD. | MJ. | DAN | IME | POTPIS |
|---|---|---|---|---|---|---|---|---|
| e | | | | 21 | 01 | | | |
| d | | | | PROJEKTANT | | | P. LUKIČEVIĆ struc.spec.ing.el | |
| c | | | | SURADNIK | | | D. ŠINKOVIĆ bacc.ing.el | |
| b | | | | SURADNIK | | | A. ĆERLUKA struc.spec.ing.el. | |
| a | | | | | | | | |
| Izd. | Promjene | Dne. | Potpis | | | | | |

INOVAPRO
OIB:75232829086 www.inovapro.hr

INVESTITOR: BRODOSPLIT d.d., OIB: 18556905592
Put Supavla 21, 21000 Split

GRAĐEVINA: Projektna cjelina proizvodnog pogona tvrtke Brodosplit d.d.

SADRŽAJ : 50. Shema razvodni ormar – RS-16/TS-3

List br. 1

MJERILO: -

Broj projekta: 105620-FN

CRTEŽ Br.: 50

Slijedi list br. 2

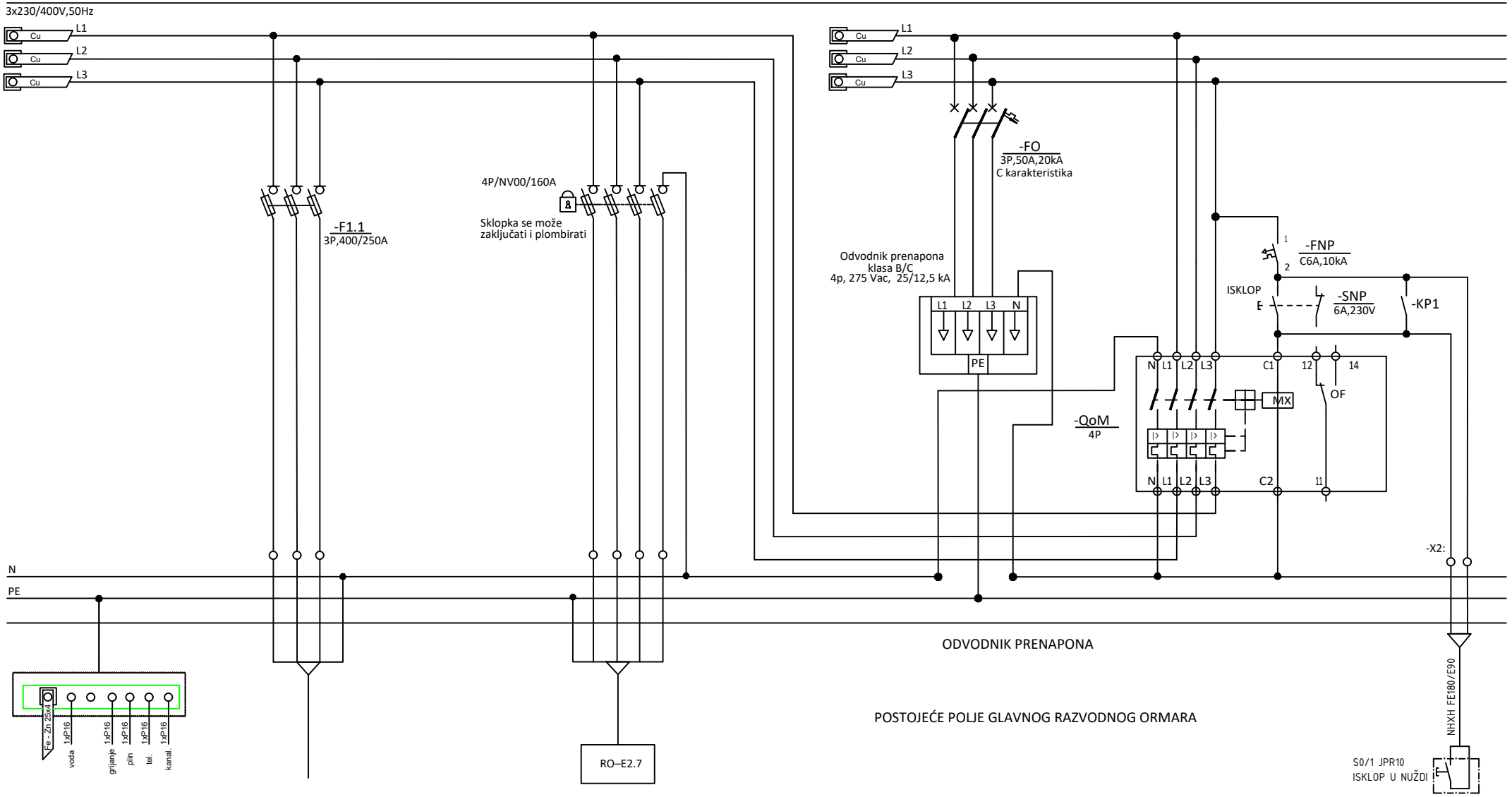


| | | | |
|---|---|---|---|
| BROJ STRUJNOG KRUGA | | | |
| INSTALIRANA SNAGA kW | POSTOJEĆI PRIKLJUČAK | 100 kW | |
| NAZIV POTROŠAČA | DOLAZ IZ TS3 2x(630)+400kVA (10/0.4 kV) | FOTONAPONSKA ELEKTRANA | |
| NAZIV PROSTORIJE | NYBY 4x150 mm² | N2XY 4x70mm² + P/F 1x35mm² | |
| KABEL | | | |
| | | | |

| | | | | | | |
|---|---|---|---|---|---|---|
| e | | | | GOD. | MJ. | DAN |
| d | | | | 21 | 01 | |
| c | | | | PROJEKTANT | P. LUKIČEVIĆ struc.spec.ing.el | |
| b | | | | SURADNIK | D. ŠINKOVIĆ bacc.ing.el | |
| a | | | | SURADNIK | A. ĆERLUKA struc.spec.ing.el. | |
| Izd. | Promjene | Dne. | Potpis | | | |

IME POTPIS

INOVAPRO
OIB:75232829086 www.inovapro.hr

INVESTITOR: BRODOSPLIT d.d., OIB: 18556905592
Put Supavla 21, 21000 Split

GRAĐEVINA: Projektna cjelina proizvodnog pogona tvrtke Brodosplit d.d.

SADRŽAJ : 50. Shema razvodni ormar – RS-16/TS-3

| MJERILO: | Broj projekta: | CRTEŽ Br.: | List br. | Slijedi list br. |
|---|---|---|---|---|
| - | 105620-FN | 50 | 2 | - |

| 51. Shema razvodni ormar – RO-E2.7 | BR. LISTA |
|---|---|
| NASLOVNI LIST | 01 |
| POLJE MREŽE | 02-03 |
| | |

PETAR LUKIČEVIĆ
struč.spec.ing.el.
E 2636 OVLAŠTENI INŽENJER ELEKTROTEHNIKE

| | | | | GOD. | MJ. | DAN | IME | POTPIS |
|---|---|---|---|---|---|---|---|---|
| e | | | | 21 | 01 | | | |
| d | | | | PROJEKTANT | | | P. LUKIČEVIĆ struc.spec.ing.el | |
| c | | | | SURADNIK | | | D. ŠINKOVIĆ bacc.ing.el | |
| b | | | | SURADNIK | | | A. ĆERLUKA struc.spec.ing.el. | |
| a | | | | | | | | |
| Izd. | Promjene | Dne. | Potpis | | | | | |

INOVAPRO
OIB:75232829086 www.inovapro.hr

INVESTITOR: BRODOSPLIT d.d., OIB: 18556905592
Put Supavla 21, 21000 Split

GRAĐEVINA: Projektna cjelina proizvodnog pogona tvrtke Brodosplit d.d.

SADRŽAJ : 51. Shema razvodni ormar – RO-E2.7

List br. 1

MJERILO: -

Broj projekta: 105620-FN

CRTEŽ Br.: 51

Slijedi list br. 2

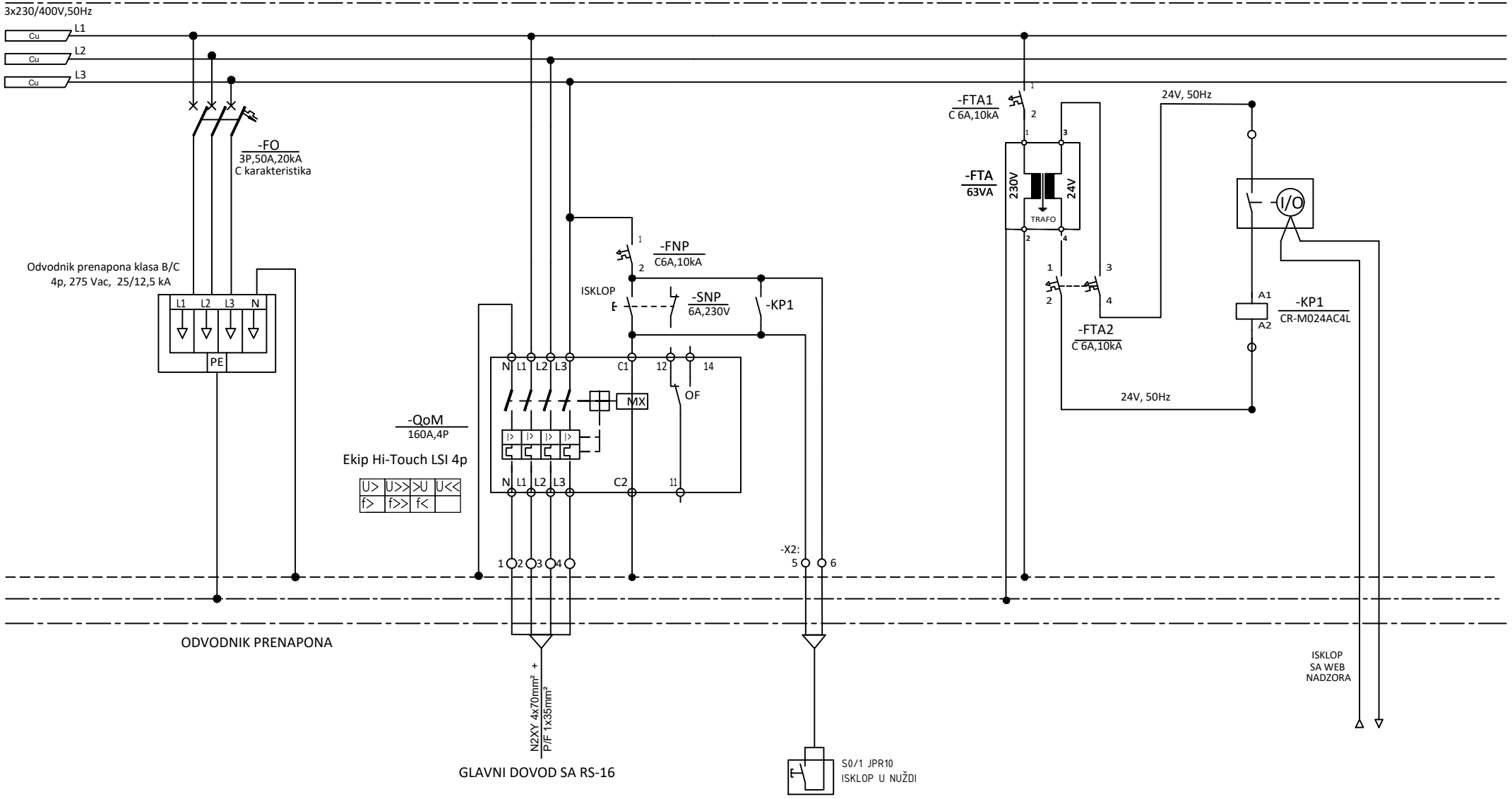


| | |
|---|---|
| STRUJNI KRUG BROJ : | |
| SNAGA TROŠILA Pn=[kW] | |
| TROŠILO : | |
| LOKACIJA : | |
| | |
| | |

| | | | | GOD. | MJ. | DAN | IME | POTPIS |
|---|---|---|---|---|---|---|---|---|
| e | | | | 21 | 01 | | | |
| d | | | | PROJEKTANT | | | P. LUKIČEVIĆ struc.spec.ing.el | |
| c | | | | SURADNIK | | | D. ŠINKOVIĆ bacc.ing.el | |
| b | | | | SURADNIK | | | A. ĆERLUKA struc.spec.ing.el. | |
| a | | | | | | | | |
| Izd. | Promjene | Dne. | Potpis | | | | | |

INOVAPRO
OIB:75232829086 www.inovapro.hr

INVESTITOR: BRODOSPLIT d.d., OIB: 18556905592
Put Supavla 21, 21000 Split

GRAĐEVINA: Projektna cjelina proizvodnog pogona tvrtke Brodosplit d.d.

SADRŽAJ : 51. Shema razvodni ormar – RO-E2.7

MJERILO: -

Broj projekta: 105620-FN

CRTEŽ Br.: 51

List br. 2

Slijedi list br. 3

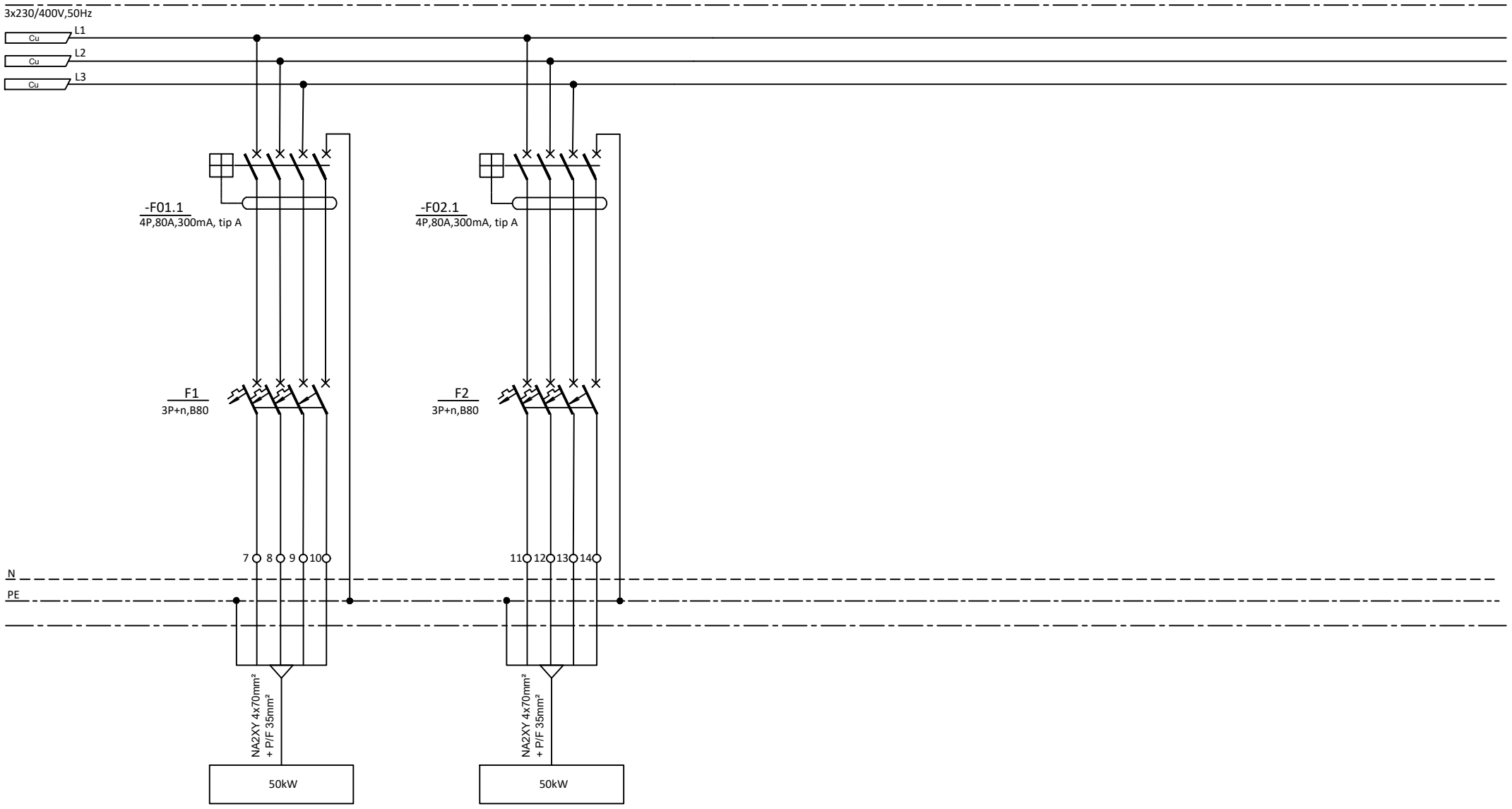


| | | | |
|---|---|---|---|
| STRUJNI KRUG BROJ : | | | |
| SNAGA TROŠILA Pn=[kW] | 50 kW | 50 kW | |
| TROŠILO : | FOTONAPONSKA ELEKTRANA | FOTONAPONSKA ELEKTRANA | |
| LOKACIJA : | NA2XY 4x70mm² + P/F 35mm² | NA2XY 4x70mm² + P/F 35mm² | |

| | | | | | | |
|---|---|---|---|---|---|---|
| e | | | | GOD. 21 | MJ. 01 | DAN |
| d | | | | | | |
| c | | | | PROJEKTANT | P. LUKIČEVIĆ struc.spec.ing.el | |
| b | | | | SURADNIK | D. ŠINKOVIĆ bacc.ing.el | |
| a | | | | SURADNIK | A. ĆERLUKA struc.spec.ing.el. | |
| Izd. | Promjene | Dne. | Potpis | | | |

IME POTPIS

INOVAPRO
OIB:75232829086 www.inovapro.hr

INVESTITOR: BRODOSPLIT d.d., OIB: 18556905592
Put Supavla 21, 21000 Split

GRAĐEVINA: Projektna cjelina proizvodnog pogona tvrtke Brodosplit d.d.

SADRŽAJ : 51. Shema razvodni ormar – RO-E2.7

| MJERILO: | Broj projekta: | CRTEŽ Br.: | List br. | Slijedi list br. |
|---|---|---|---|---|
| - | 105620-FN | 51 | 3 | - |

| 52. Shema razvodni ormar – RS-10 | BR. LISTA |
|---|---|
| NASLOVNI LIST | 01 |
| POLJE MREŽE | 02 |
| | |

PETAR LUKIČEVIĆ
struč.spec.ing.el.
E 2636 OVLAŠTENI INŽENJER ELEKTROTEHNIKE

| | | | | GOD. | MJ. | DAN | IME | POTPIS |
|---|---|---|---|---|---|---|---|---|
| e | | | | 21 | 01 | | | |
| d | | | | PROJEKTANT | | | P. LUKIČEVIĆ struc.spec.ing.el | |
| c | | | | SURADNIK | | | D. ŠINKOVIĆ bacc.ing.el | |
| b | | | | SURADNIK | | | A. ĆERLUKA struc.spec.ing.el. | |
| a | | | | | | | | |
| Izd. | Promjene | Dne. | Potpis | | | | | |

INOVAPRO
OIB:75232829086 www.inovapro.hr

INVESTITOR: BRODOSPLIT d.d., OIB: 18556905592
Put Supavla 21, 21000 Split

GRAĐEVINA: Projektna cjelina proizvodnog pogona tvrtke Brodosplit d.d.

SADRŽAJ : 52. Shema razvodni ormar – RS-10/TS-3

MJERILO: -

Broj projekta: 105620-FN

CRTEŽ Br.: 52

List br. 1

Slijedi list br. 2

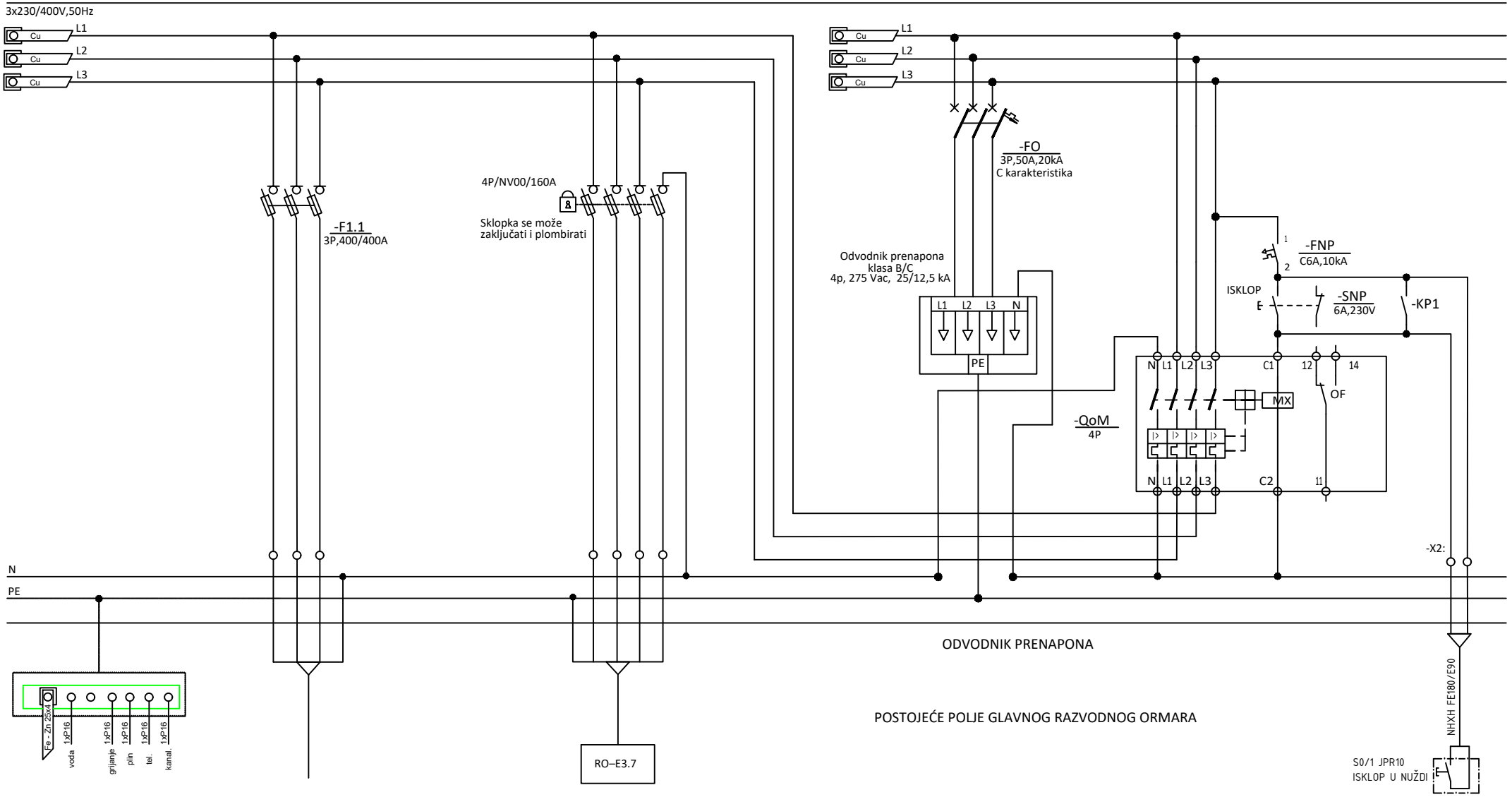


| | | | |
|---|---|---|---|
| BROJ STRUJNOG KRUGA | | | |
| INSTALIRANA SNAGA kW | POSTOJEĆI PRIKLJUČAK | 100 kW | |
| NAZIV POTROŠAČA | DOLAZ IZ TS3 2x(630)+400kVA (10/0.4 kV) | FOTONAPONSKA ELEKTRANA | |
| NAZIV PROSTORIJE | PP41 4x185 mm² | N2XY 4x70mm² + P/F 1x35mm² | |
| KABEL | | | |
| | | | |

| | | | | | | |
|---|---|---|---|---|---|---|
| e | | | | GOD. 21 | MJ. 01 | DAN |
| d | | | | PROJEKTANT | P. LUKIČEVIĆ struc.spec.ing.el | |
| c | | | | SURADNIK | D. ŠINKOVIĆ bacc.ing.el | |
| b | | | | SURADNIK | A. ĆERLUKA struc.spec.ing.el. | |
| a | | | | | | |
| Izd. | Promjene | Dne. | Potpis | | | |

IME POTPIS

INOVAPRO
OIB:75232829086 www.inovapro.hr

INVESTITOR: BRODOSPLIT d.d., OIB: 18556905592
Put Supavla 21, 21000 Split

GRAĐEVINA: Projektna cjelina proizvodnog pogona tvrtke Brodosplit d.d.

SADRŽAJ : 52. Shema razvodni ormar – RS-10/TS-3

MJERILO: -

Broj projekta: 105620-FN

CRTEŽ Br.: 52

List br. 2

Slijedi list br. -

| 53. Shema razvodni ormar – RO – E3.7 | BR. LISTA |
|---|---|
| NASLOVNI LIST | 01 |
| POLJE MREŽE | 02-03 |
| | |

PETAR LUKIČEVIĆ
struč.spec.ing.el.
E 2636 OVLAŠTENI INŽENJER ELEKTROTEHNIKE

| | | | | GOD. | MJ. | DAN | IME | POTPIS |
|---|---|---|---|---|---|---|---|---|
| e | | | | 21 | 01 | | | |
| d | | | | PROJEKTANT | | | P. LUKIČEVIĆ struc.spec.ing.el | |
| c | | | | SURADNIK | | | D. ŠINKOVIĆ bacc.ing.el | |
| b | | | | SURADNIK | | | A. ĆERLUKA struc.spec.ing.el. | |
| a | | | | | | | | |
| Izd. | Promjene | Dne. | Potpis | | | | | |

INOVAPRO
OIB:75232829086 www.inovapro.hr

INVESTITOR: BRODOSPLIT d.d., OIB: 18556905592
Put Supavla 21, 21000 Split

GRAĐEVINA: Projektna cjelina proizvodnog pogona tvrtke Brodosplit d.d.

SADRŽAJ : 53. Shema razvodni ormar – RO – E3.7

MJERILO: -

Broj projekta: 105620-FN

CRTEŽ Br.: 53

List br. 1

Slijedi list br. 2

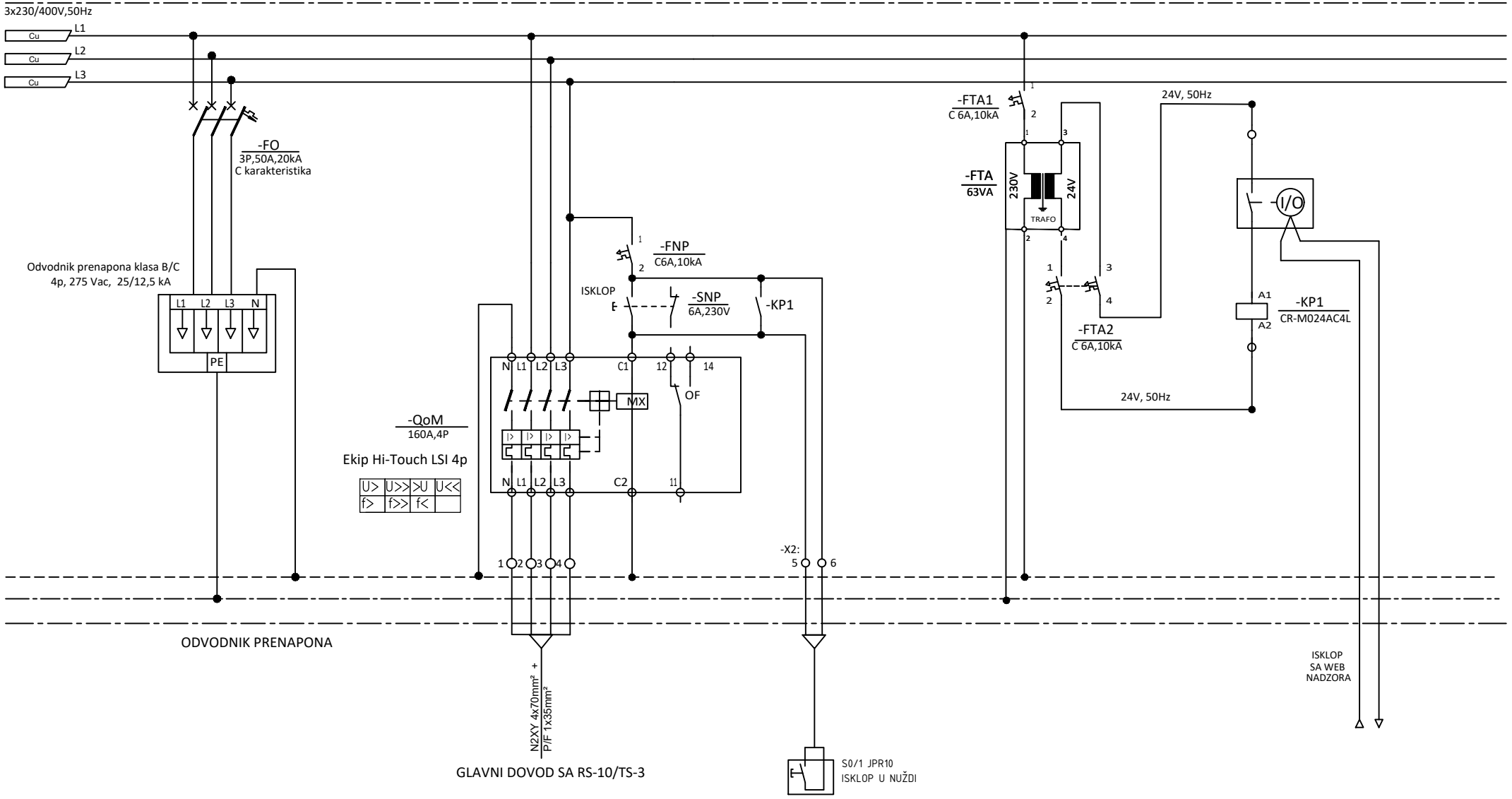


| | |
|---|---|
| STRUJNI KRUG BROJ : | |
| SNAGA TROŠILA Pn=[kW] | |
| TROŠILO : | |
| LOKACIJA : | |
| | |
| | |

| | | | | GOD. | MJ. | DAN | IME | POTPIS |
|---|---|---|---|---|---|---|---|---|
| e | | | | 21 | 01 | | | |
| d | | | | PROJEKTANT | | | P. LUKIČEVIĆ struc.spec.ing.el | |
| c | | | | SURADNIK | | | D. ŠINKOVIĆ bacc.ing.el | |
| b | | | | SURADNIK | | | A. ĆERLUKA struc.spec.ing.el. | |
| a | | | | | | | | |
| Izd. | Promjene | Dne. | Potpis | | | | | |

INOVAPRO
OIB:75232829086 www.inovapro.hr

INVESTITOR: BRODOSPLIT d.d., OIB: 18556905592
Put Supavla 21, 21000 Split

GRAĐEVINA: Projektna cjelina proizvodnog pogona tvrtke Brodosplit d.d.

SADRŽAJ : 54. Shema razvodni ormar – RO – E3.7

MJERILO: -

Broj projekta: 105620-FN

CRTEŽ Br.: 53

List br. 2

Slijedi list br. 3

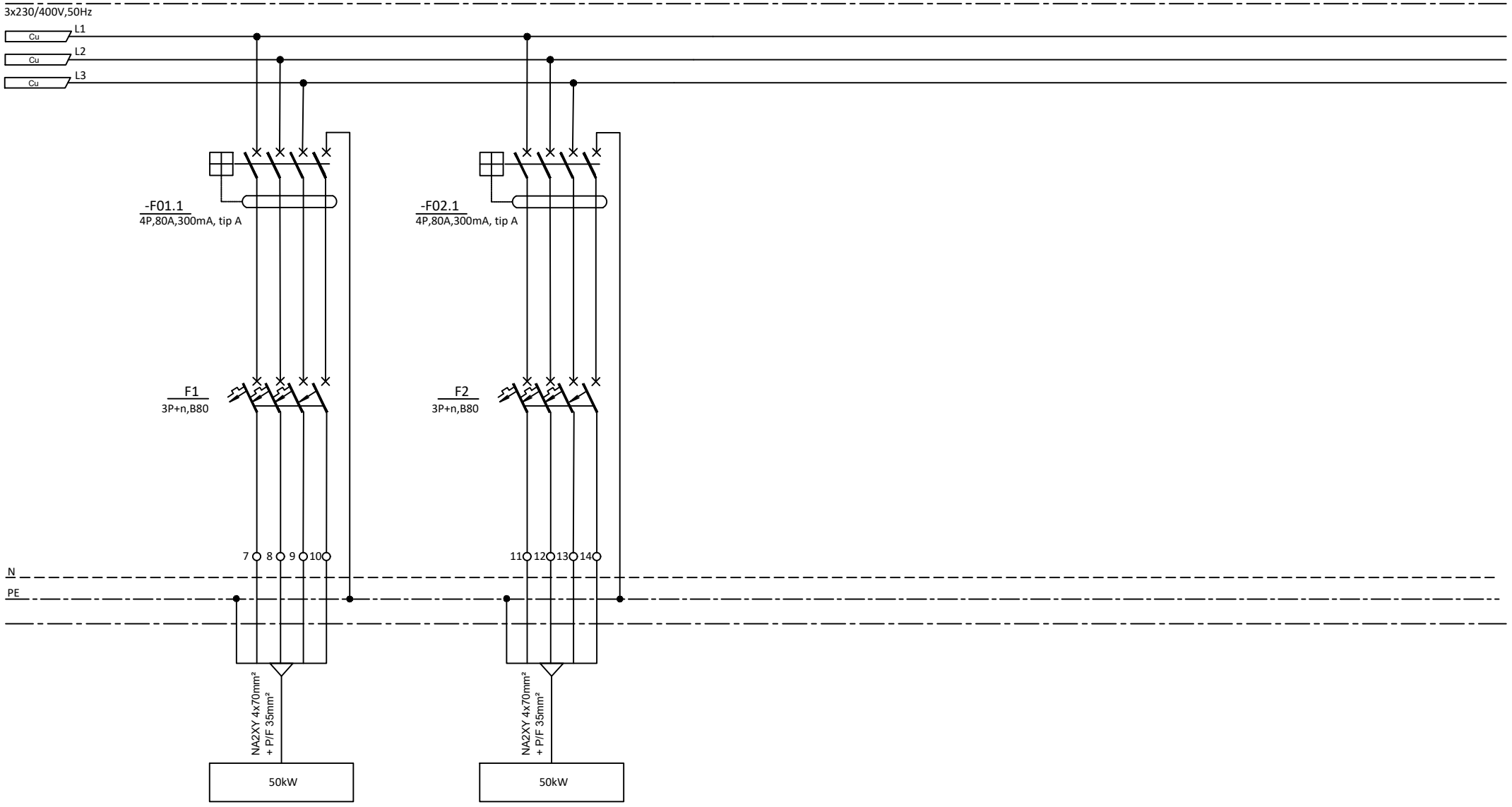


| | | | |
|---|---|---|---|
| STRUJNI KRUG BROJ : | | | |
| SNAGA TROŠILA Pn=[kW] | 50 kW | 50 kW | |
| TROŠILO : | FOTONAPONSKA ELEKTRANA | FOTONAPONSKA ELEKTRANA | |
| LOKACIJA : | NA2XY 4x70mm² + P/F 35mm² | NA2XY 4x70mm² + P/F 35mm² | |

| | | | | | |
|---|---|---|---|---|---|
| e | | | | GOD. 21 | MJ. 01 | DAN |
| d | | | | | |
| c | | | | PROJEKTANT | P. LUKIČEVIĆ struc.spec.ing.el |
| b | | | | SURADNIK | D. ŠINKOVIĆ bacc.ing.el |
| a | | | | SURADNIK | A. ĆERLUKA struc.spec.ing.el. |
| Izd. | Promjene | Dne. | Potpis | | |

IME POTPIS

INOVAPRO
OIB:75232829086 www.inovapro.hr

INVESTITOR: BRODOSPLIT d.d., OIB: 18556905592
Put Supavla 21, 21000 Split

GRAĐEVINA: Projektna cjelina proizvodnog pogona tvrtke Brodosplit d.d.

SADRŽAJ : 53. Shema razvodni ormar – RO – E3.7

MJERILO: -

Broj projekta: 105620-FN

CRTEŽ Br.: 53

List br. 3

Slijedi list br. -

| 54. Shema razvodni ormar – RS-21/TS-3 | BR. LISTA |
|---|---|
| NASLOVNI LIST | 01 |
| POLJE MREŽE | 02 |
| | |

PETAR LUKIČEVIĆ
struč.spec.ing.el.
E 2636 OVLAŠTENI INŽENJER ELEKTROTEHNIKE

| | | | | GOD. | MJ. | DAN | IME | POTPIS |
|---|---|---|---|---|---|---|---|---|
| e | | | | 21 | 01 | | | |
| d | | | | PROJEKTANT | | | P. LUKIČEVIĆ struc.spec.ing.el | |
| c | | | | SURADNIK | | | D. ŠINKOVIĆ bacc.ing.el | |
| b | | | | SURADNIK | | | A. ĆERLUKA struc.spec.ing.el. | |
| a | | | | | | | | |
| Izd. | Promjene | Dne. | Potpis | | | | | |

INOVAPRO
OIB:75232829086 www.inovapro.hr

INVESTITOR: BRODOSPLIT d.d., OIB: 18556905592
Put Supavla 21, 21000 Split

GRAĐEVINA: Projektna cjelina proizvodnog pogona tvrtke Brodosplit d.d.

SADRŽAJ : 54. Shema razvodni ormar – RS-21/TS-3

MJERILO: -

Broj projekta: 105620-FN

CRTEŽ Br.: 54

List br. 1

Slijedi list br. 2

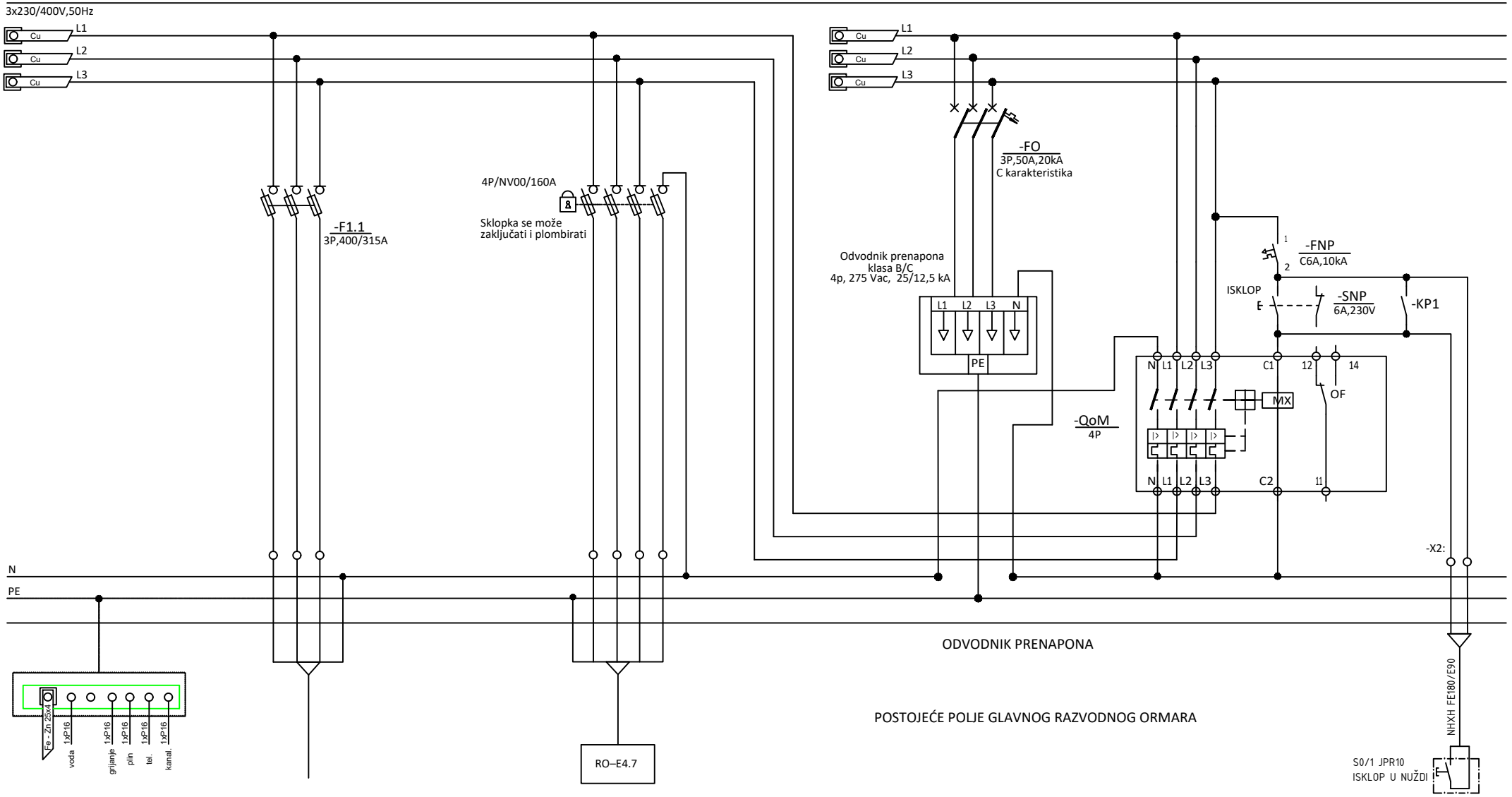


| | | | |
|---|---|---|---|
| BROJ STRUJNOG KRUGA | | | |
| INSTALIRANA SNAGA kW | POSTOJEĆI PRIKLJUČAK | 100 kW | |
| NAZIV POTROŠAČA | DOLAZ IZ TS3 2x(630)+400kVA (10/0.4 kV) | FOTONAPONSKA ELEKTRANA | |
| NAZIV PROSTORIJE | PP00-A 4x185 mm² | N2XY 4x70mm² + P/F 1x35mm² | |
| KABEL | | | |
| | | | |

| | | | | | | |
|---|---|---|---|---|---|---|
| e | | | | GOD. | MJ. | DAN |
| d | | | | 21 | 01 | |
| c | | | | PROJEKTANT | P. LUKIČEVIĆ struc.spec.ing.el | |
| b | | | | SURADNIK | D. ŠINKOVIĆ bacc.ing.el | |
| a | | | | SURADNIK | A. ĆERLUKA struc.spec.ing.el. | |
| Izd. | Promjene | Dne. | Potpis | | | |

IME POTPIS

INOVAPRO
OIB:75232829086 www.inovapro.hr

INVESTITOR: BRODOSPLIT d.d., OIB: 18556905592
Put Supavla 21, 21000 Split

GRAĐEVINA: Projektna cjelina proizvodnog pogona tvrtke Brodosplit d.d.

SADRŽAJ : 54. Shema razvodni ormar – RS-21/TS-3

MJERILO: -

Broj projekta: 105620-FN

CRTEŽ Br.: 54

List br. 2

Slijedi list br. -

| 55. Shema razvodni ormar – RO – E4.7 | BR. LISTA |
|---|---|
| NASLOVNI LIST | 01 |
| POLJE MREŽE | 02-03 |
| | |

PETAR LUKIČEVIĆ
struč.spec.ing.el.
E 2636 OVLAŠTENI INŽENJER ELEKTROTEHNIKE

| | | | | GOD. | MJ. | DAN | IME | POTPIS |
|---|---|---|---|---|---|---|---|---|
| e | | | | 21 | 01 | | | |
| d | | | | PROJEKTANT | | | P. LUKIČEVIĆ struc.spec.ing.el | |
| c | | | | SURADNIK | | | D. ŠINKOVIĆ bacc.ing.el | |
| b | | | | SURADNIK | | | A. ĆERLUKA struc.spec.ing.el. | |
| a | | | | | | | | |
| Izd. | Promjene | Dne. | Potpis | | | | | |

INOVAPRO
OIB:75232829086 www.inovapro.hr

INVESTITOR: BRODOSPLIT d.d., OIB: 18556905592
Put Supavla 21, 21000 Split

GRAĐEVINA: Projektna cjelina proizvodnog pogona tvrtke Brodosplit d.d.

SADRŽAJ : 55. Shema razvodni ormar – RO – E4.7

| MJERILO: | Broj projekta: | CRTEŽ Br.: | List br. | Slijedi list br. |
|---|---|---|---|---|
| - | 105620-FN | 55 | 1 | 2 |

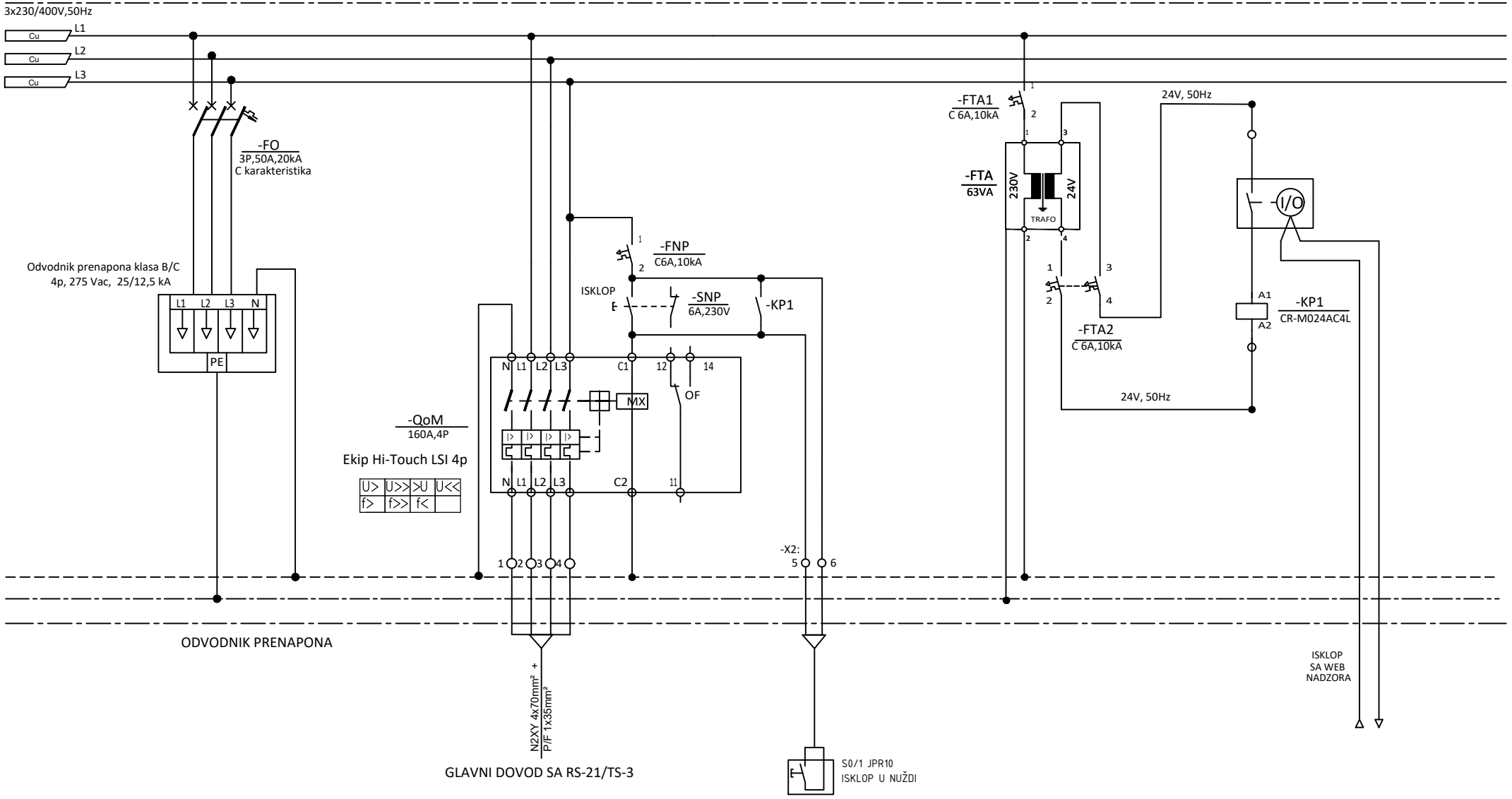


| | |
|---|---|
| STRUJNI KRUG BROJ : | |
| SNAGA TROŠILA Pn=[kW] | |
| TROŠILO : | |
| LOKACIJA : | |
| | |
| | |

| | | | | GOD. | MJ. | DAN | IME | POTPIS |
|---|---|---|---|---|---|---|---|---|
| e | | | | 21 | 01 | | | |
| d | | | | | | | PROJEKTANT | P. LUKIČEVIĆ struc.spec.ing.el |
| c | | | | | | | SURADNIK | D. ŠINKOVIĆ bacc.ing.el |
| b | | | | | | | SURADNIK | A. ĆERLUKA struc.spec.ing.el. |
| a | | | | | | | | |
| Izd. | Promjene | Dne. | Potpis | | | | | |

INOVAPRO
OIB:75232829086 www.inovapro.hr

INVESTITOR: BRODOSPLIT d.d., OIB: 18556905592
Put Supavla 21, 21000 Split

GRAĐEVINA: Projektna cjelina proizvodnog pogona tvrtke Brodosplit d.d.

SADRŽAJ : 55. Shema razvodni ormar – RO – E4.7

MJERILO: -

Broj projekta: 105620-FN

CRTEŽ Br.: 55

List br. 2

Slijedi list br. 3

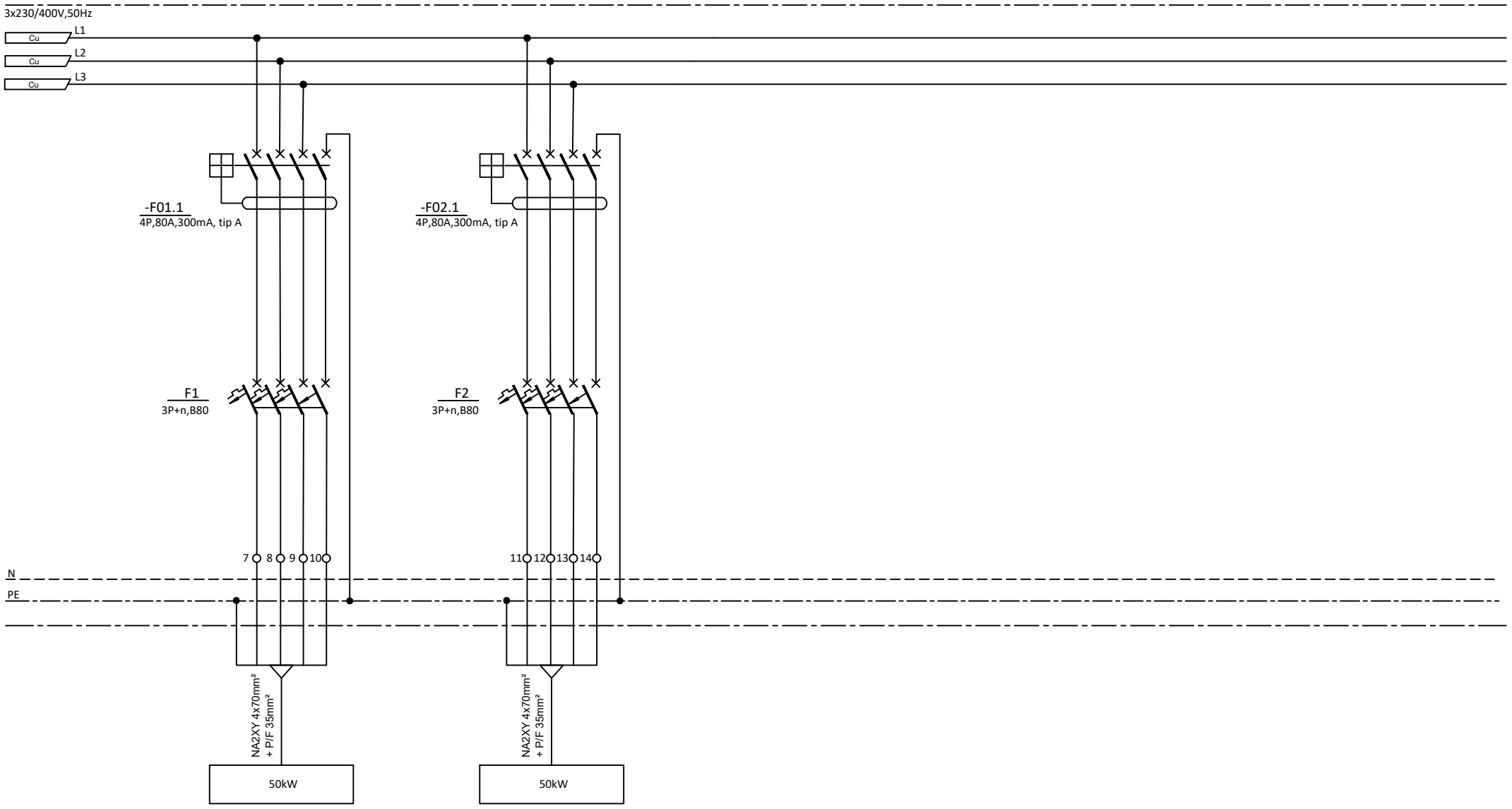


| | | | |
|---|---|---|---|
| STRUJNI KRUG BROJ : | | | |
| SNAGA TROŠILA Pn=[kW] | 50 kW | 50 kW | |
| TROŠILO : | FOTONAPONSKA ELEKTRANA | FOTONAPONSKA ELEKTRANA | |
| LOKACIJA : | NA2XY 4x70mm² + P/F 35mm² | NA2XY 4x70mm² + P/F 35mm² | |

| | | | | | |
|---|---|---|---|---|---|
| e | | | | GOD. 21 | MJ. 01 | DAN |
| d | | | | | | |
| c | | | | PROJEKTANT | P. LUKIČEVIĆ struc.spec.ing.el |
| b | | | | SURADNIK | D. ŠINKOVIĆ bacc.ing.el |
| a | | | | SURADNIK | A. ĆERLUKA struc.spec.ing.el. |
| Izd. | Promjene | Dne. | Potpis | | |

IME POTPIS

INOVAPRO
OIB:75232829086 www.inovapro.hr

INVESTITOR: BRODOSPLIT d.d., OIB: 18556905592
Put Supavla 21, 21000 Split

GRAĐEVINA: Projektna cjelina proizvodnog pogona tvrtke Brodosplit d.d.

SADRŽAJ : 55. Shema razvodni ormar – RO – E4.7

MJERILO: -

Broj projekta: 105620-FN

CRTEŽ Br.: 55

List br. 3

Slijedi list br. -

| 56. Shema razvodni ormar – RS-17/TS-3 | BR. LISTA |
|---|---|
| NASLOVNI LIST | 01 |
| POLJE MREŽE | 02 |
| | |

PETAR LUKIČEVIĆ
struč.spec.ing.el.
E 2636 OVLAŠTENI INŽENJER ELEKTROTEHNIKE

| | | | | GOD. | MJ. | DAN | IME | POTPIS |
|---|---|---|---|---|---|---|---|---|
| e | | | | 21 | 01 | | | |
| d | | | | PROJEKTANT | | | P. LUKIČEVIĆ struc.spec.ing.el | |
| c | | | | SURADNIK | | | D. ŠINKOVIĆ bacc.ing.el | |
| b | | | | SURADNIK | | | A. ĆERLUKA struc.spec.ing.el. | |
| a | | | | | | | | |
| Izd. | Promjene | Dne. | Potpis | | | | | |

INOVAPRO
OIB:75232829086 www.inovapro.hr

INVESTITOR: BRODOSPLIT d.d., OIB: 18556905592
Put Supavla 21, 21000 Split

GRAĐEVINA: Projektna cjelina proizvodnog pogona tvrtke Brodosplit d.d.

SADRŽAJ : 56. Shema razvodni ormar – RS-17/TS-3

List br. 1

MJERILO: -

Broj projekta: 105620-FN

CRTEŽ Br.: 56

Slijedi list br. 2

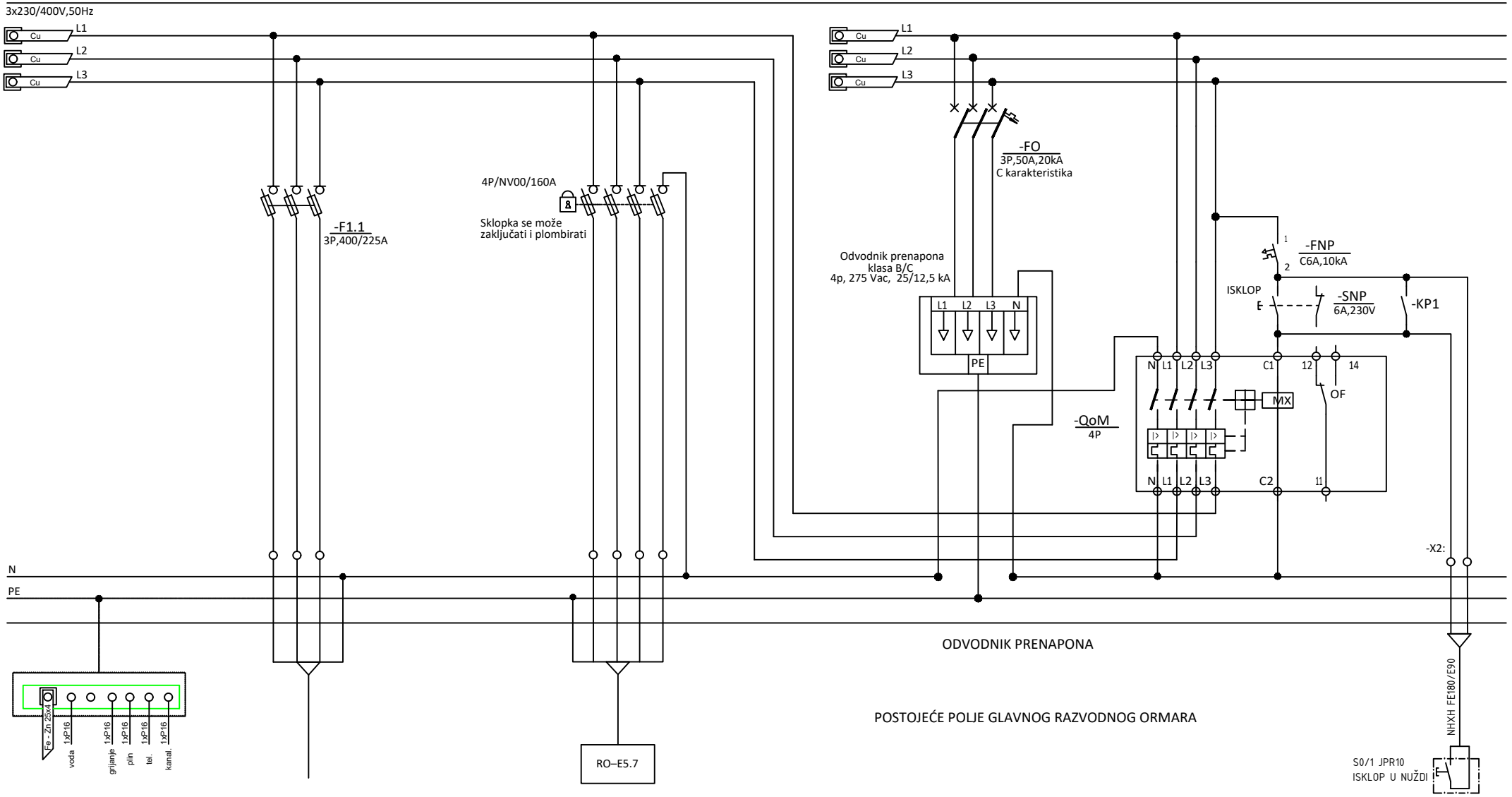


| | | | |
|---|---|---|---|
| BROJ STRUJNOG KRUGA | | | |
| INSTALIRANA SNAGA kW | POSTOJEĆI PRIKLJUČAK | 100 kW | |
| NAZIV POTROŠAČA | DOLAZ IZ TS3 2x(630)+400kVA (10/0.4 kV) | FOTONAPONSKA ELEKTRANA | |
| NAZIV PROSTORIJE | PP41-A 4x185 mm² | N2XY 4x70mm² + P/F 1x35mm² | |
| KABEL | | | |
| | | | |

| | | | | | | |
|---|---|---|---|---|---|---|
| e | | | | GOD. | MJ. | DAN |
| d | | | | 21 | 01 | |
| c | | | | PROJEKTANT | P. LUKIČEVIĆ struc.spec.ing.el | |
| b | | | | SURADNIK | D. ŠINKOVIĆ bacc.ing.el | |
| a | | | | SURADNIK | A. ĆERLUKA struc.spec.ing.el. | |
| Izd. | Promjene | Dne. | Potpis | | | |

IME POTPIS

INOVAPRO
OIB:75232829086 www.inovapro.hr

INVESTITOR: BRODOSPLIT d.d., OIB: 18556905592
Put Supavla 21, 21000 Split

GRAĐEVINA: Projektna cjelina proizvodnog pogona tvrtke Brodosplit d.d.

SADRŽAJ : 56. Shema razvodni ormar – RS-17/TS-3

MJERILO: -

Broj projekta: 105620-FN

CRTEŽ Br.: 56

List br. 2

Slijedi list br. -

| 57. Shema razvodni ormar – RO – E5.7 | BR. LISTA |
|---|---|
| NASLOVNI LIST | 01 |
| POLJE MREŽE | 02-03 |
| | |

PETAR LUKIČEVIĆ
struč.spec.ing.el.
E 2636 OVLAŠTENI INŽENJER ELEKTROTEHNIKE

| | | | | GOD. | MJ. | DAN | IME | POTPIS |
|---|---|---|---|---|---|---|---|---|
| e | | | | 21 | 01 | | | |
| d | | | | PROJEKTANT | | | P. LUKIČEVIĆ struc.spec.ing.el | |
| c | | | | SURADNIK | | | D. ŠINKOVIĆ bacc.ing.el | |
| b | | | | SURADNIK | | | A. ĆERLUKA struc.spec.ing.el. | |
| a | | | | | | | | |
| Izd. | Promjene | Dne. | Potpis | | | | | |

INOVAPRO
OIB:75232829086 www.inovapro.hr

INVESTITOR: BRODOSPLIT d.d., OIB: 18556905592
Put Supavla 21, 21000 Split

GRAĐEVINA: Projektna cjelina proizvodnog pogona tvrtke Brodosplit d.d.

SADRŽAJ : 57. Shema razvodni ormar – RO – E5.7

MJERILO: -

Broj projekta: 105620-FN

CRTEŽ Br.: 57

List br. 1

Slijedi list br. 2

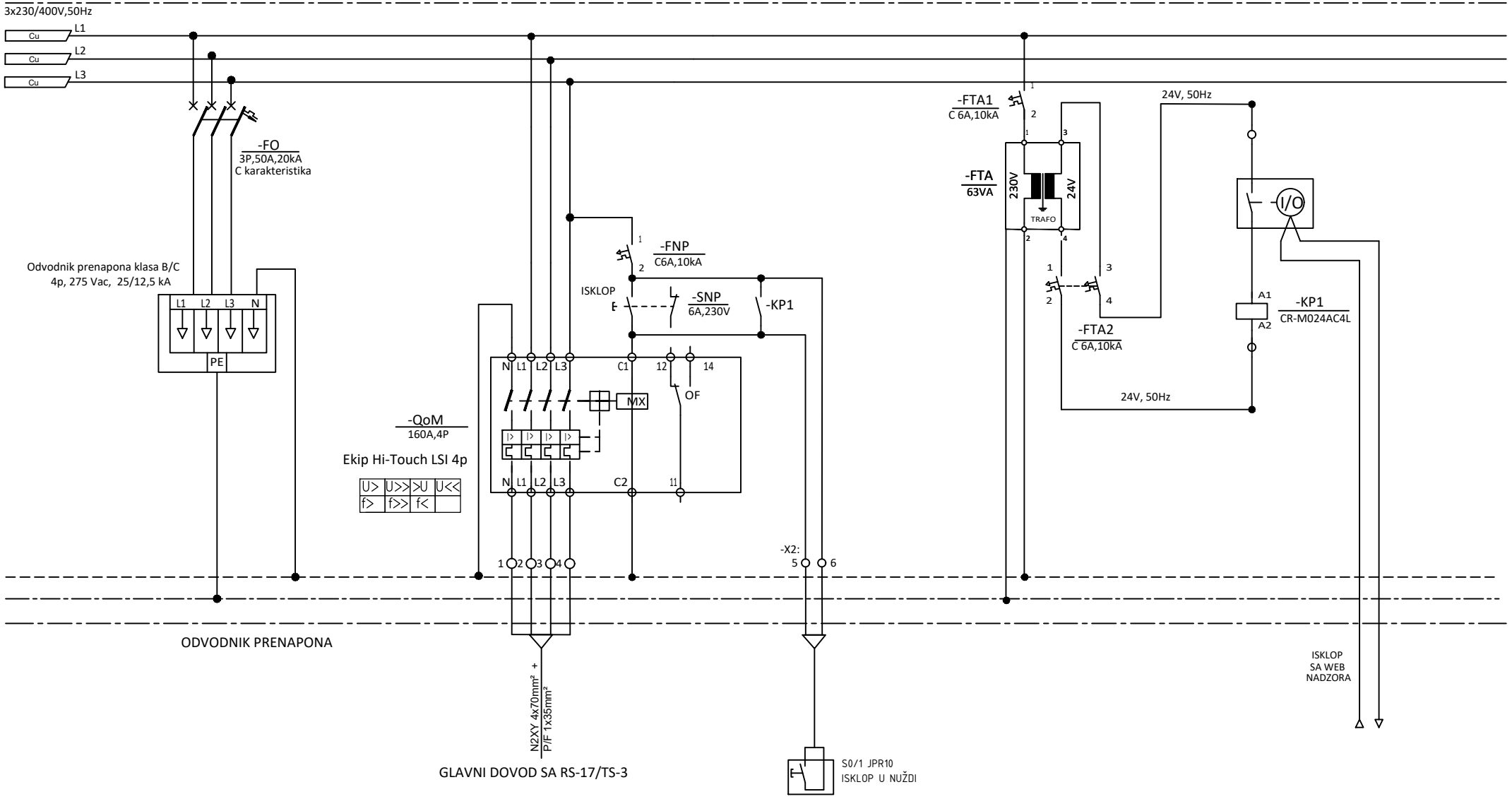


| | |
|---|---|
| STRUJNI KRUG BROJ : | |
| SNAGA TROŠILA Pn=[kW] | |
| TROŠILO : | |
| LOKACIJA : | |
| | |
| | |

| | | | | GOD. | MJ. | DAN | IME | POTPIS |
|---|---|---|---|---|---|---|---|---|
| e | | | | 21 | 01 | | | |
| d | | | | | | | PROJEKTANT | P. LUKIČEVIĆ struc.spec.ing.el |
| c | | | | | | | SURADNIK | D. ŠINKOVIĆ bacc.ing.el |
| b | | | | | | | SURADNIK | A. ĆERLUKA struc.spec.ing.el. |
| a | | | | | | | | |
| Izd. | Promjene | Dne. | Potpis | | | | | |

INOVAPRO
OIB:75232829086 www.inovapro.hr

INVESTITOR: BRODOSPLIT d.d., OIB: 18556905592
Put Supavla 21, 21000 Split

GRAĐEVINA: Projektna cjelina proizvodnog pogona tvrtke Brodosplit d.d.

SADRŽAJ : 57. Shema razvodni ormar – RO – E5.7

MJERILO: -

Broj projekta: 105620-FN

CRTEŽ Br.: 57

List br. 2

Slijedi list br. 3

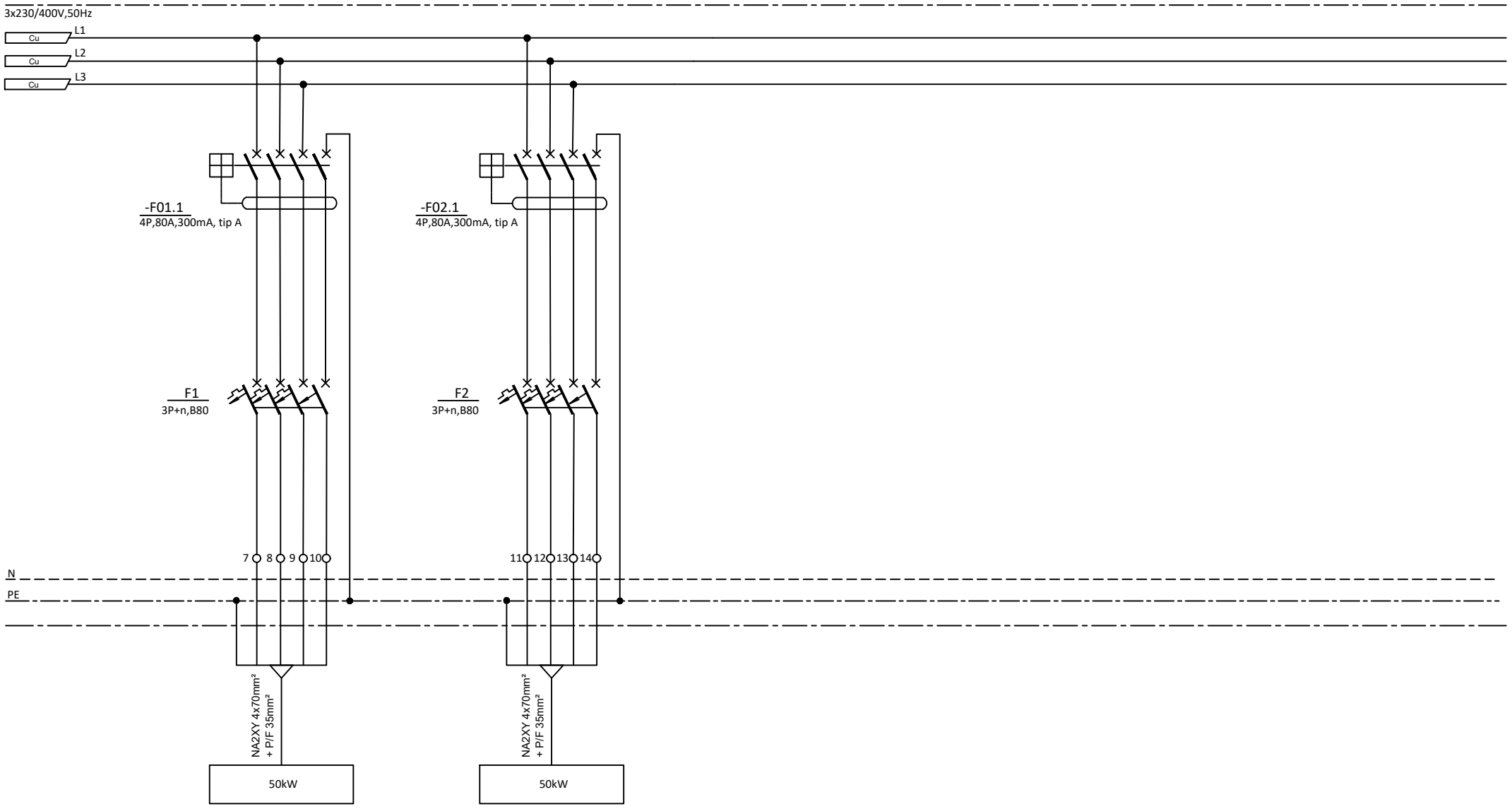


| | | | |
|---|---|---|---|
| STRUJNI KRUG BROJ : | | | |
| SNAGA TROŠILA Pn=[kW] | 50 kW | 50 kW | |
| TROŠILO : | FOTONAPONSKA ELEKTRANA | FOTONAPONSKA ELEKTRANA | |
| LOKACIJA : | NA2XY 4x70mm² + P/F 35mm² | NA2XY 4x70mm² + P/F 35mm² | |

| | | | | | |
|---|---|---|---|---|---|
| e | | | | GOD. 21 | MJ. 01 | DAN |
| d | | | | PROJEKTANT | P. LUKIČEVIĆ struc.spec.ing.el |
| c | | | | SURADNIK | D. ŠINKOVIĆ bacc.ing.el |
| b | | | | SURADNIK | A. ĆERLUKA struc.spec.ing.el. |
| a | | | | | |
| Izd. | Promjene | Dne. | Potpis | | |

IME POTPIS

INOVAPRO
OIB:75232829086 www.inovapro.hr

INVESTITOR: BRODOSPLIT d.d., OIB: 18556905592
Put Supavla 21, 21000 Split

GRAĐEVINA: Projektna cjelina proizvodnog pogona tvrtke Brodosplit d.d.

SADRŽAJ : 57. Shema razvodni ormar – RO – E5.7

| MJERILO: | Broj projekta: | CRTEŽ Br.: | List br. | Slijedi list br. |
|---|---|---|---|---|
| - | 105620-FN | 57 | 3 | - |

| 58. Shema razvodni ormar – RS-13/TS-3 | BR. LISTA |
|---|---|
| NASLOVNI LIST | 01 |
| POLJE MREŽE | 02 |
| | |

PETAR LUKIČEVIĆ
struč.spec.ing.el.
E 2636 OVLAŠTENI INŽENJER ELEKTROTEHNIKE

| | | | | GOD. | MJ. | DAN | IME | POTPIS |
|---|---|---|---|---|---|---|---|---|
| e | | | | 21 | 01 | | | |
| d | | | | PROJEKTANT | | | P. LUKIČEVIĆ struc.spec.ing.el | |
| c | | | | SURADNIK | | | D. ŠINKOVIĆ bacc.ing.el | |
| b | | | | SURADNIK | | | A. ĆERLUKA struc.spec.ing.el. | |
| a | | | | | | | | |
| Izd. | Promjene | Dne. | Potpis | | | | | |

INOVAPRO
OIB:75232829086 www.inovapro.hr

INVESTITOR: BRODOSPLIT d.d., OIB: 18556905592
Put Supavla 21, 21000 Split

GRAĐEVINA: Projektna cjelina proizvodnog pogona tvrtke Brodosplit d.d.

SADRŽAJ : 58. Shema razvodni ormar – RS-13/TS-3

MJERILO: -

Broj projekta: 105620-FN

CRTEŽ Br.: 58

List br. 1

Slijedi list br. 2

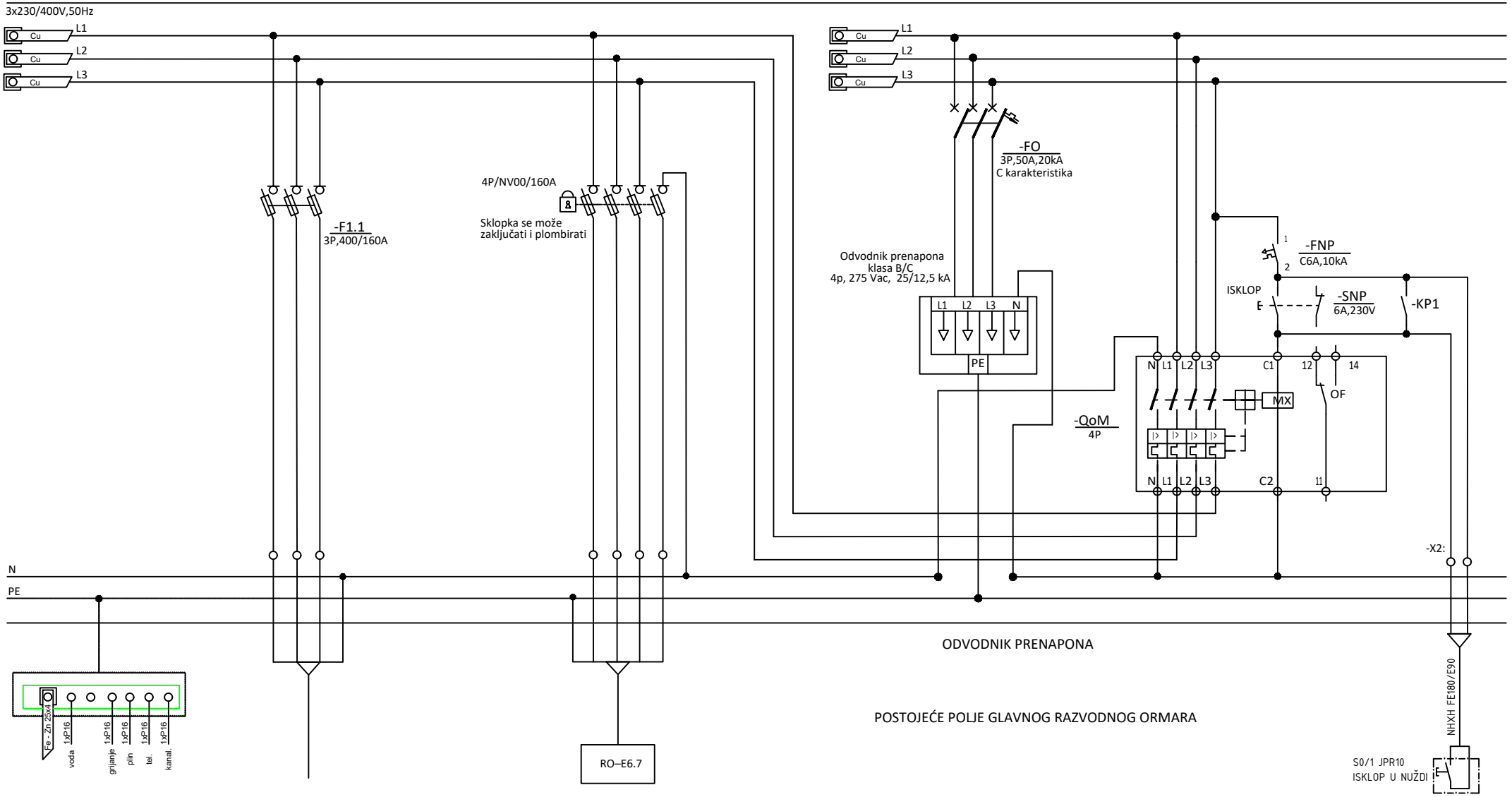


| | | | |
|---|---|---|---|
| BROJ STRUJNOG KRUGA | | | |
| INSTALIRANA SNAGA kW | POSTOJEĆI PRIKLJUČAK | 100 kW | |
| NAZIV POTROŠAČA | DOLAZ IZ TS3 2x(630)+400kVA (10/0.4 kV) | FOTONAPONSKA ELEKTRANA | |
| NAZIV PROSTORIJE | PP41 4x150 mm² | N2XY 4x70mm² + P/F 1x35mm² | |
| KABEL | | | |
| | | | |

| | | | | | | |
|---|---|---|---|---|---|---|
| e | | | | GOD. 21 | MJ. 01 | DAN |
| d | | | | PROJEKTANT | P. LUKIČEVIĆ struc.spec.ing.el | |
| c | | | | SURADNIK | D. ŠINKOVIĆ bacc.ing.el | |
| b | | | | SURADNIK | A. ĆERLUKA struc.spec.ing.el. | |
| a | | | | | | |
| Izd. | Promjene | Dne. | Potpis | | | |

IME POTPIS

INOVAPRO
OIB:75232829086 www.inovapro.hr

INVESTITOR: BRODOSPLIT d.d., OIB: 18556905592
Put Supavla 21, 21000 Split

GRAĐEVINA: Projektna cjelina proizvodnog pogona tvrtke Brodosplit d.d.

SADRŽAJ : 58. Shema razvodni ormar – RS-13/TS-3

MJERILO: -

Broj projekta: 105620-FN

CRTEŽ Br.: 58

List br. 5

Slijedi list br. -

| 59. Shema razvodni ormar – RO – E6.7 | BR. LISTA |
|---|---|
| NASLOVNI LIST | 01 |
| POLJE MREŽE | 02-03 |
| | |

PETAR LUKIČEVIĆ
struč.spec.ing.el.
E 2636 OVLAŠTENI INŽENJER ELEKTROTEHNIKE

| | | | | GOD. | MJ. | DAN | IME | POTPIS |
|---|---|---|---|---|---|---|---|---|
| e | | | | 21 | 01 | | | |
| d | | | | PROJEKTANT | | | P. LUKIČEVIĆ struc.spec.ing.el | |
| c | | | | SURADNIK | | | D. ŠINKOVIĆ bacc.ing.el | |
| b | | | | SURADNIK | | | A. ĆERLUKA struc.spec.ing.el. | |
| a | | | | | | | | |
| Izd. | Promjene | Dne. | Potpis | | | | | |

INOVAPRO
OIB:75232829086 www.inovapro.hr

INVESTITOR: BRODOSPLIT d.d., OIB: 18556905592
Put Supavla 21, 21000 Split

GRAĐEVINA: Projektna cjelina proizvodnog pogona tvrtke Brodosplit d.d.

SADRŽAJ : 59. Shema razvodni ormar – RO – E6.7

List br. 1

MJERILO: -

Broj projekta: 105620-FN

CRTEŽ Br.: 59

Slijedi list br. 2

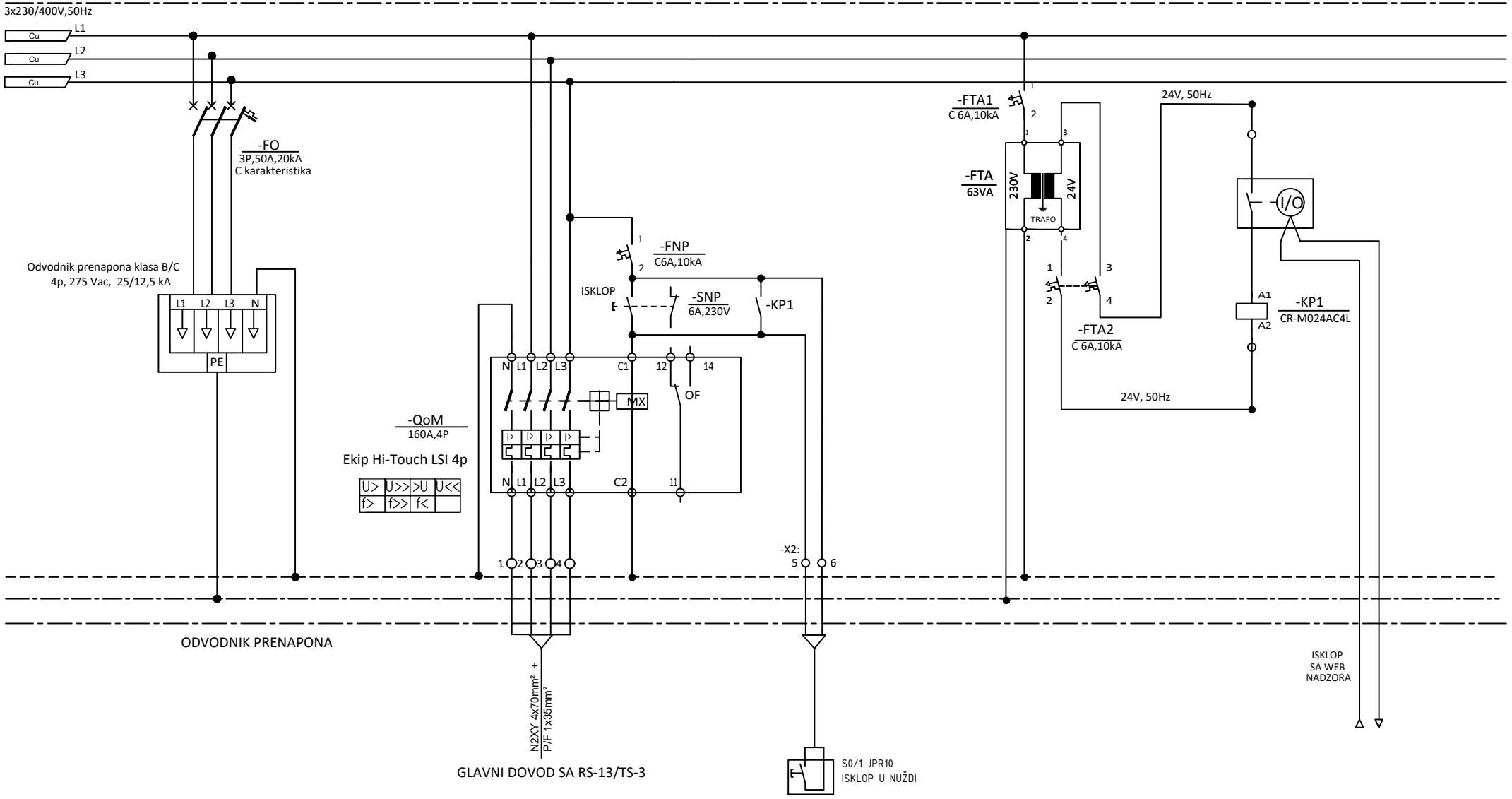


| | |
|---|---|
| STRUJNI KRUG BROJ : | |
| SNAGA TROŠILA Pn=[kW] | |
| TROŠILO : | |
| LOKACIJA : | |
| | |
| | |

| | | | | GOD. | MJ. | DAN | IME | POTPIS |
|---|---|---|---|---|---|---|---|---|
| e | | | | 21 | 01 | | | |
| d | | | | PROJEKTANT | | | P. LUKIČEVIĆ struc.spec.ing.el | |
| c | | | | SURADNIK | | | D. ŠINKOVIĆ bacc.ing.el | |
| b | | | | SURADNIK | | | A. ĆERLUKA struc.spec.ing.el. | |
| a | | | | | | | | |
| Izd. | Promjene | Dne. | Potpis | | | | | |

INOVAPRO
OIB:75232829086 www.inovapro.hr

INVESTITOR: BRODOSPLIT d.d., OIB: 18556905592
Put Supavla 21, 21000 Split

GRAĐEVINA: Projektna cjelina proizvodnog pogona tvrtke Brodosplit d.d.

SADRŽAJ : 59. Shema razvodni ormar – RO – E6.7

MJERILO: -

Broj projekta: 105620-FN

CRTEŽ Br.: 59

List br. 2

Slijedi list br. 3

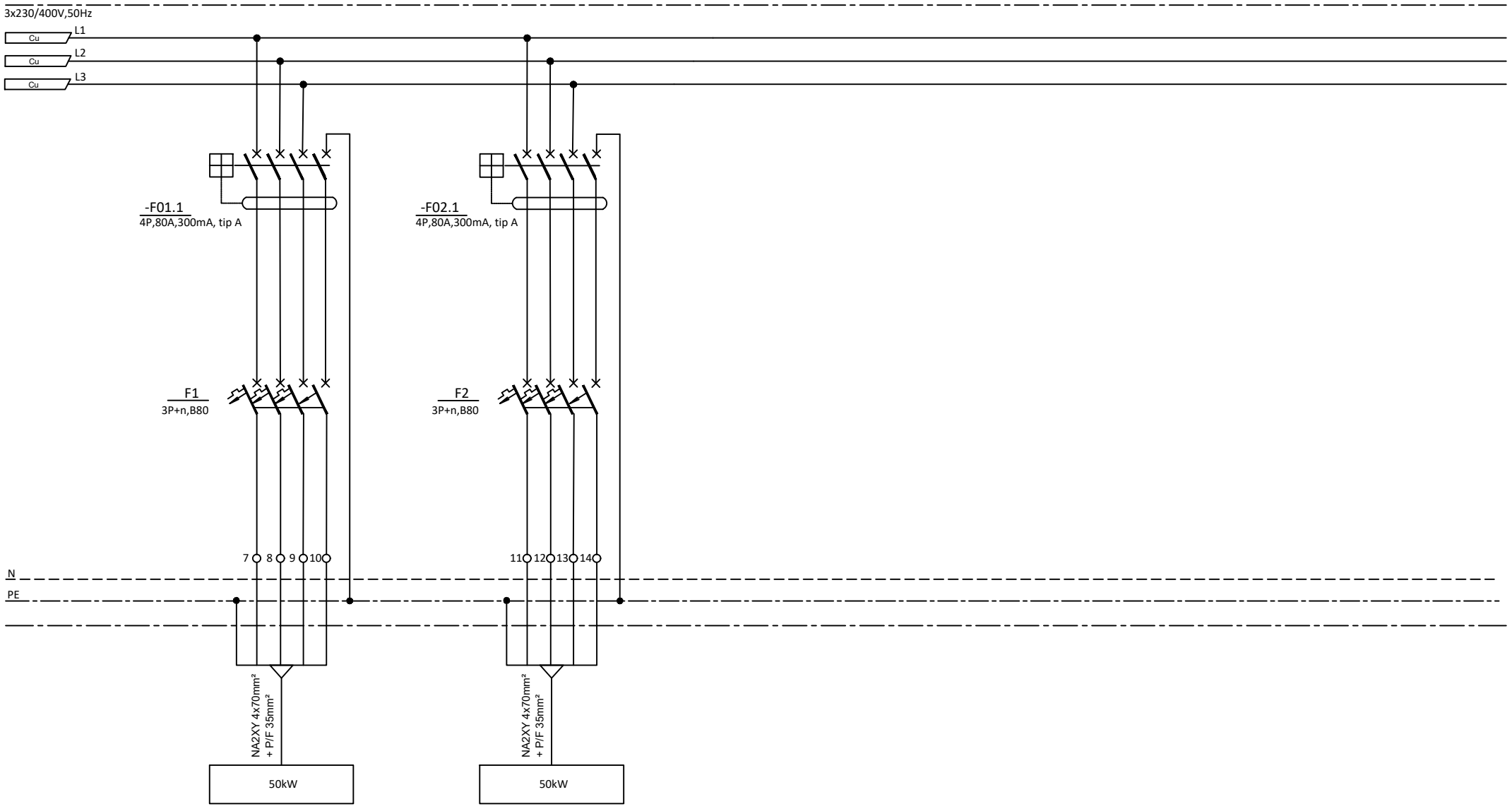


| | | | |
|---|---|---|---|
| STRUJNI KRUG BROJ : | | | |
| SNAGA TROŠILA Pn=[kW] | 50 kW | 50 kW | |
| TROŠILO : | FOTONAPONSKA ELEKTRANA | FOTONAPONSKA ELEKTRANA | |
| LOKACIJA : | NA2XY 4x70mm² + P/F 35mm² | NA2XY 4x70mm² + P/F 35mm² | |

| | | | | | |
|---|---|---|---|---|---|
| e | | | | GOD. 21 | MJ. 01 | DAN |
| d | | | | PROJEKTANT | P. LUKIČEVIĆ struc.spec.ing.el |
| c | | | | SURADNIK | D. ŠINKOVIĆ bacc.ing.el |
| b | | | | SURADNIK | A. ĆERLUKA struc.spec.ing.el. |
| a | | | | | |
| Izd. | Promjene | Dne. | Potpis | | |

IME POTPIS

INOVAPRO
OIB:75232829086 www.inovapro.hr

INVESTITOR: BRODOSPLIT d.d., OIB: 18556905592
Put Supavla 21, 21000 Split

GRAĐEVINA: Projektna cjelina proizvodnog pogona tvrtke Brodosplit d.d.

SADRŽAJ : 59. Shema razvodni ormar – RO – E6.7

MJERILO: -

Broj projekta: 105620-FN

CRTEŽ Br.: 59

List br. 3

Slijedi list br. -

| 60. Shema razvodni ormar – RS-1/PRTS-5 | BR. LISTA |
|---|---|
| NASLOVNI LIST | 01 |
| POLJE MREŽE | 02 |
| | |

PETAR LUKIČEVIĆ
struč.spec.ing.el.
E 2636 OVLAŠTENI INŽENJER ELEKTROTEHNIKE

| | | | | GOD. | MJ. | DAN | IME | POTPIS |
|---|---|---|---|---|---|---|---|---|
| e | | | | 21 | 01 | | | |
| d | | | | PROJEKTANT | | | P. LUKIČEVIĆ struc.spec.ing.el | |
| c | | | | SURADNIK | | | D. ŠINKOVIĆ bacc.ing.el | |
| b | | | | SURADNIK | | | A. ĆERLUKA struc.spec.ing.el. | |
| a | | | | | | | | |
| Izd. | Promjene | Dne. | Potpis | | | | | |

INOVAPRO
OIB:75232829086 www.inovapro.hr

INVESTITOR: BRODOSPLIT d.d., OIB: 18556905592
Put Supavla 21, 21000 Split

GRAĐEVINA: Projektna cjelina proizvodnog pogona tvrtke Brodosplit d.d.

SADRŽAJ : 60. Shema razvodni ormar – RS-1/PRTS-5

List br. 1

MJERILO: -

Broj projekta: 105620-FN

CRTEŽ Br.: 60

Slijedi list br. 2

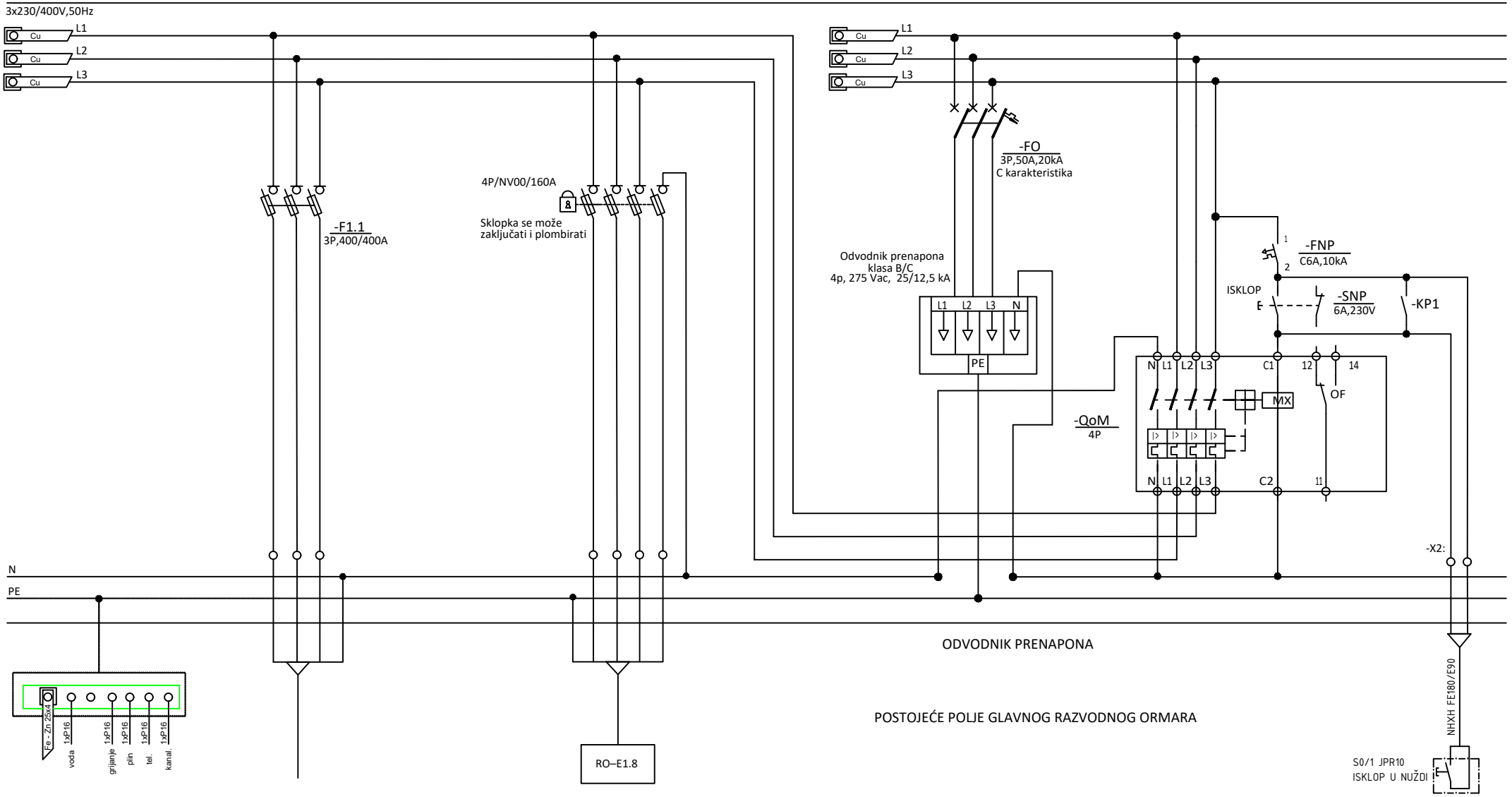


| | | | |
|---|---|---|---|
| BROJ STRUJNOG KRUGA | | | |
| INSTALIRANA SNAGA kW | POSTOJEĆI PRIKLJUČAK | 100 kW | |
| NAZIV POTROŠAČA | DOLAZ IZ PRTS5 1000kVA (10/0.4 kV) | FOTONAPONSKA ELEKTRANA | |
| NAZIV PROSTORIJE | 3x(PP00 4x240 mm²) | N2XY 4x70mm² + P/F 1x35mm² | |
| KABEL | | | |
| | | | |

| | | | | | | |
|---|---|---|---|---|---|---|
| e | | | | GOD. 21 | MJ. 01 | DAN |
| d | | | | PROJEKTANT | P. LUKIČEVIĆ struc.spec.ing.el | |
| c | | | | SURADNIK | D. ŠINKOVIĆ bacc.ing.el | |
| b | | | | SURADNIK | A. ĆERLUKA struc.spec.ing.el. | |
| a | | | | | | |
| Izd. | Promjene | Dne. | Potpis | | | |

IME POTPIS

INOVAPRO
OIB:75232829086 www.inovapro.hr

INVESTITOR: BRODOSPLIT d.d., OIB: 18556905592
Put Supavla 21, 21000 Split

GRAĐEVINA: Projektna cjelina proizvodnog pogona tvrtke Brodosplit d.d.

SADRŽAJ : 60. Shema razvodni ormar – RS-1/PRTS-5

List br. 2

MJERILO: -

Broj projekta: 105620-FN

CRTEŽ Br.: 60

Slijedi list br. -

| 61. Shema razvodni ormar – RO – E1.8 | BR. LISTA |
|---|---|
| NASLOVNI LIST | 01 |
| POLJE MREŽE | 02-03 |
| | |

PETAR LUKIČEVIĆ
struč.spec.ing.el.
E 2636 OVLAŠTENI INŽENJER ELEKTROTEHNIKE

| | | | | GOD. | MJ. | DAN | IME | POTPIS |
|---|---|---|---|---|---|---|---|---|
| e | | | | 21 | 01 | | | |
| d | | | | PROJEKTANT | | | P. LUKIČEVIĆ struc.spec.ing.el | |
| c | | | | SURADNIK | | | D. ŠINKOVIĆ bacc.ing.el | |
| b | | | | SURADNIK | | | A. ĆERLUKA struc.spec.ing.el. | |
| a | | | | | | | | |
| Izd. | Promjene | Dne. | Potpis | | | | | |

INOVAPRO
OIB:75232829086 www.inovapro.hr

INVESTITOR: BRODOSPLIT d.d., OIB: 18556905592
Put Supavla 21, 21000 Split

GRAĐEVINA: Projektna cjelina proizvodnog pogona tvrtke Brodosplit d.d.

SADRŽAJ : 61. Shema razvodni ormar – RO – E1.8

List br. 1

MJERILO: -

Broj projekta: 105620-FN

CRTEŽ Br.: 61

Slijedi list br. 2

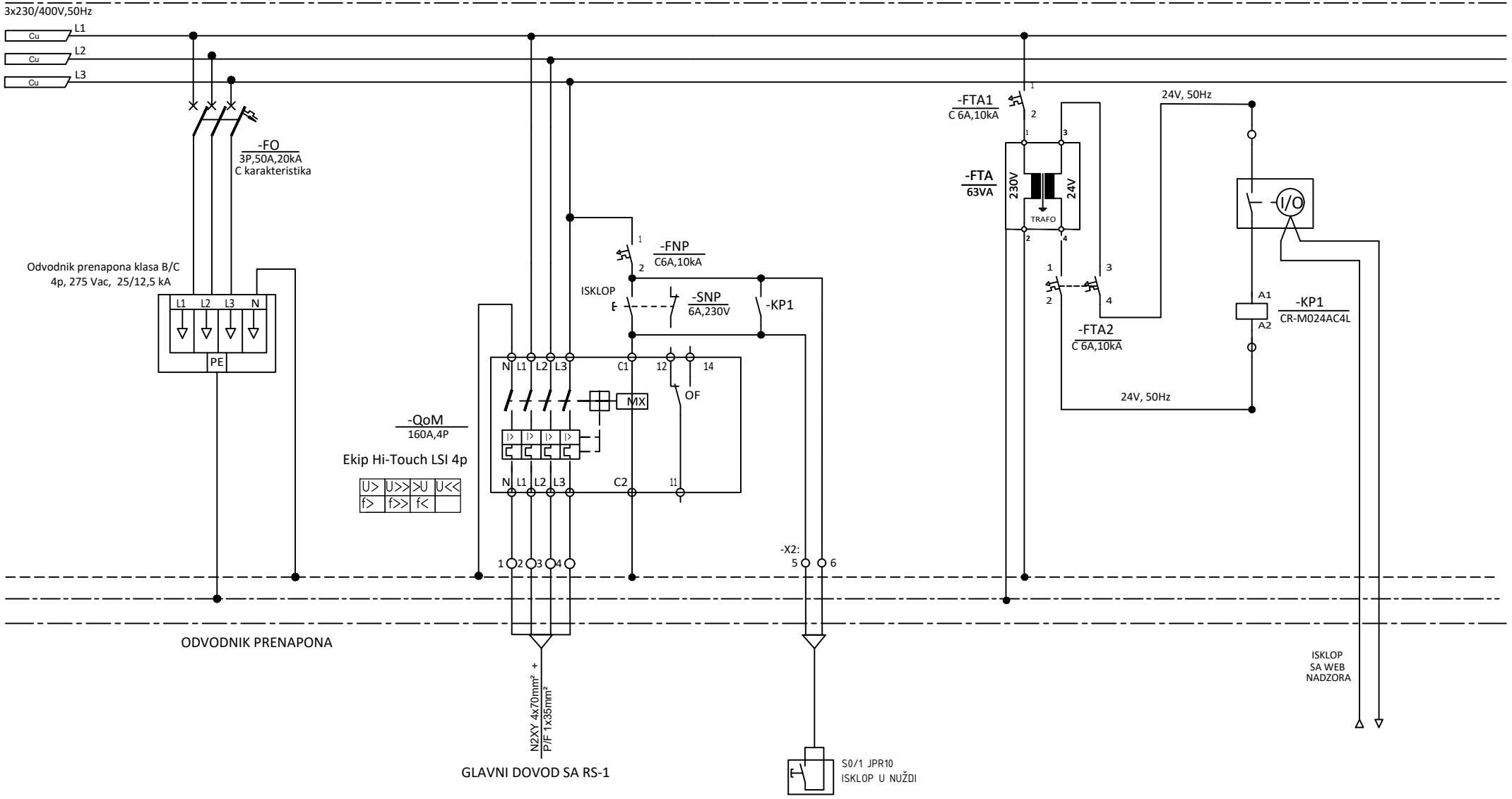


| | |
|---|---|
| STRUJNI KRUG BROJ : | |
| SNAGA TROŠILA Pn=[kW] | |
| TROŠILO : | GLAVNI DOVOD SA RS-1 |
| LOKACIJA : | N2XY 4x70mm² + P/F 1x35mm² |
| | |
| | |

| | | | | GOD. | MJ. | DAN | IME | POTPIS |
|---|---|---|---|---|---|---|---|---|
| e | | | | 21 | 01 | | | |
| d | | | | | | | PROJEKTANT | P. LUKIČEVIĆ struc.spec.ing.el |
| c | | | | | | | SURADNIK | D. ŠINKOVIĆ bacc.ing.el |
| b | | | | | | | SURADNIK | A. ĆERLUKA struc.spec.ing.el. |
| a | | | | | | | | |
| Izd. | Promjene | Dne. | Potpis | | | | | |

INOVAPRO
OIB:75232829086 www.inovapro.hr

INVESTITOR: BRODOSPLIT d.d., OIB: 18556905592
Put Supavla 21, 21000 Split

GRAĐEVINA: Projektna cjelina proizvodnog pogona tvrtke Brodosplit d.d.

SADRŽAJ : 61. Shema razvodni ormar – RO – E1.8

MJERILO: -

Broj projekta: 105620-FN

CRTEŽ Br.: 61

List br. 2

Slijedi list br. 3

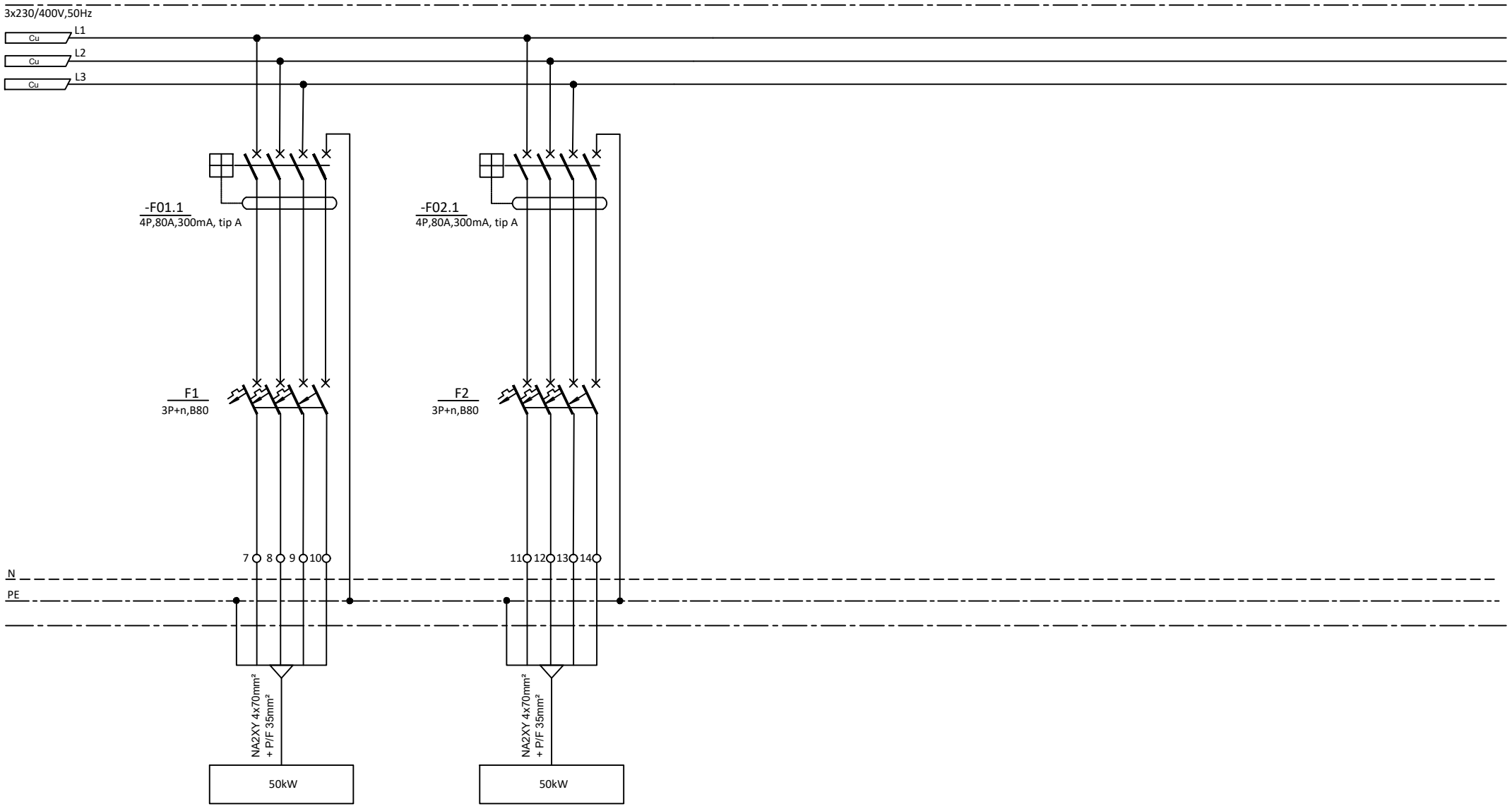


| | | | |
|---|---|---|---|
| STRUJNI KRUG BROJ : | | | |
| SNAGA TROŠILA Pn=[kW] | 50 kW | 50 kW | |
| TROŠILO : | FOTONAPONSKA ELEKTRANA | FOTONAPONSKA ELEKTRANA | |
| LOKACIJA : | NA2XY 4x70mm² + P/F 35mm² | NA2XY 4x70mm² + P/F 35mm² | |

| | | | | | |
|---|---|---|---|---|---|
| e | | | | GOD. 21 | MJ. 01 | DAN |
| d | | | | | |
| c | | | | PROJEKTANT | P. LUKIČEVIĆ struc.spec.ing.el |
| b | | | | SURADNIK | D. ŠINKOVIĆ bacc.ing.el |
| a | | | | SURADNIK | A. ĆERLUKA struc.spec.ing.el. |
| Izd. | Promjene | Dne. | Potpis | | |

IME POTPIS

INOVAPRO
OIB:75232829086 www.inovapro.hr

INVESTITOR: BRODOSPLIT d.d., OIB: 18556905592
Put Supavla 21, 21000 Split

GRAĐEVINA: Projektna cjelina proizvodnog pogona tvrtke Brodosplit d.d.

SADRŽAJ : 61. Shema razvodni ormar – RO – E1.8

| MJERILO: | Broj projekta: | CRTEŽ Br.: | List br. | Slijedi list br. |
|---|---|---|---|---|
| - | 105620-FN | 61 | 3 | - |

| 62. Shema razvodni ormar – RS-32/TS-3 | BR. LISTA |
|---|---|
| NASLOVNI LIST | 01 |
| POLJE MREŽE | 02 |
| | |

PETAR LUKIČEVIĆ
struč.spec.ing.el.
E 2636 OVLAŠTENI INŽENJER ELEKTROTEHNIKE

| | | | | GOD. | MJ. | DAN | IME | POTPIS |
|---|---|---|---|---|---|---|---|---|
| e | | | | 21 | 01 | | | |
| d | | | | PROJEKTANT | | | P. LUKIČEVIĆ struc.spec.ing.el | |
| c | | | | SURADNIK | | | D. ŠINKOVIĆ bacc.ing.el | |
| b | | | | SURADNIK | | | A. ĆERLUKA struc.spec.ing.el. | |
| a | | | | | | | | |
| Izd. | Promjene | Dne. | Potpis | | | | | |

INOVAPRO
OIB:75232829086 www.inovapro.hr

INVESTITOR: BRODOSPLIT d.d., OIB: 18556905592
Put Supavla 21, 21000 Split

GRAĐEVINA: Projektna cjelina proizvodnog pogona tvrtke Brodosplit d.d.

SADRŽAJ : 62. Shema razvodni ormar – RS-32/TS-3

List br. 1

MJERILO: -

Broj projekta: 105620-FN

CRTEŽ Br.: 62

Slijedi list br. 2

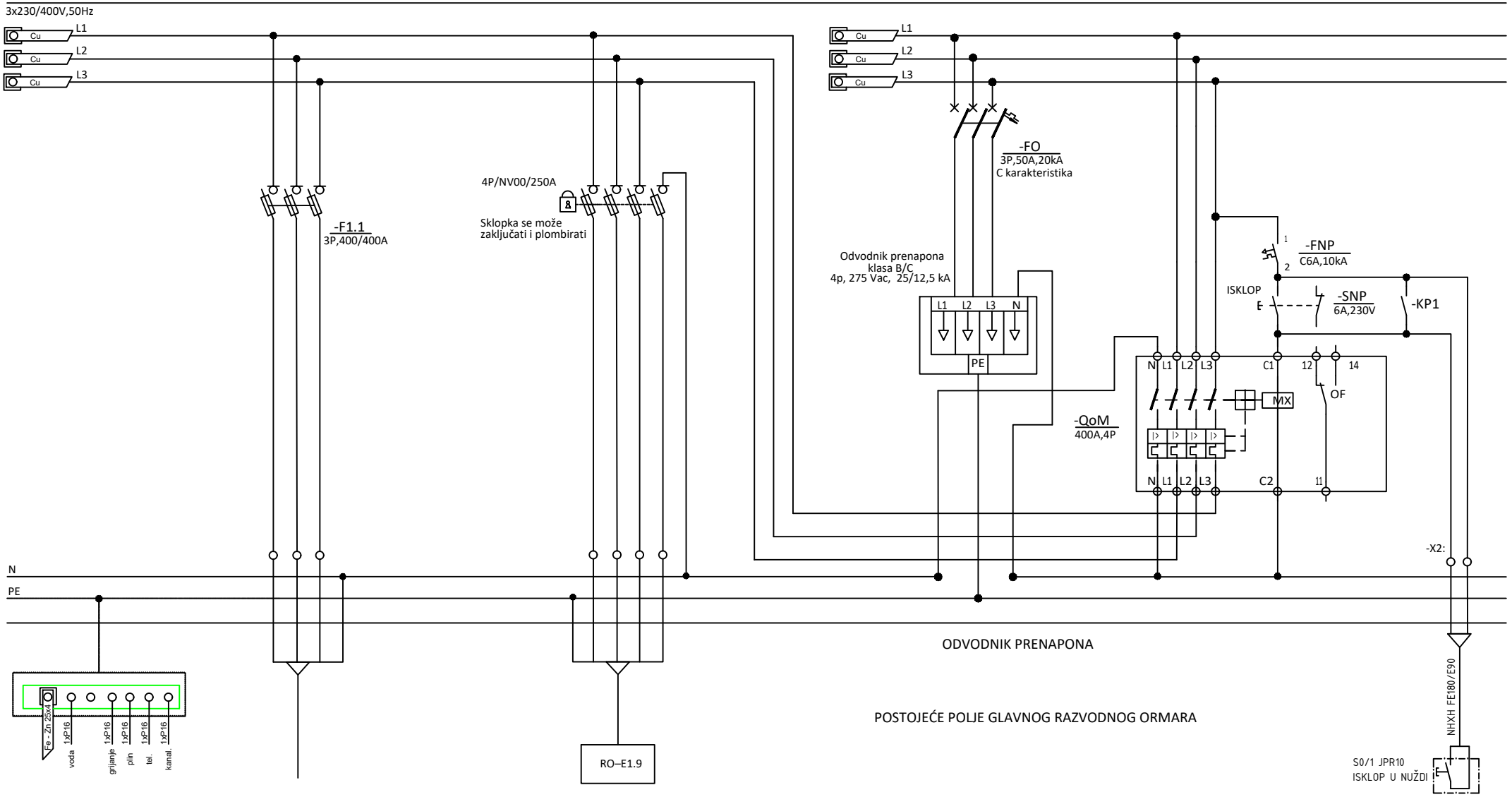


| | | | |
|---|---|---|---|
| BROJ STRUJNOG KRUGA | | | |
| INSTALIRANA SNAGA kW | POSTOJEĆI PRIKLJUČAK | 200 kW | |
| NAZIV POTROŠAČA | DOLAZ IZ TS3 2x630kVA (10/0.4 kV) | FOTONAPONSKA ELEKTRANA | |
| NAZIV PROSTORIJE | 2x(PP00 4x120 mm²) | N2XY 4x150mm² + P/F 1x95mm² | |
| KABEL | | | |
| | | | |

| | | | | | | |
|---|---|---|---|---|---|---|
| e | | | | GOD. 21 | MJ. 01 | DAN |
| d | | | | PROJEKTANT | P. LUKIČEVIĆ struc.spec.ing.el | |
| c | | | | SURADNIK | D. ŠINKOVIĆ bacc.ing.el | |
| b | | | | SURADNIK | A. ĆERLUKA struc.spec.ing.el. | |
| a | | | | | | |
| Izd. | Promjene | Dne. | Potpis | | | |

IME POTPIS

INOVAPRO
OIB:75232829086 www.inovapro.hr

INVESTITOR: BRODOSPLIT d.d., OIB: 18556905592
Put Supavla 21, 21000 Split

GRAĐEVINA: Projektna cjelina proizvodnog pogona tvrtke Brodosplit d.d.

SADRŽAJ : 62. Shema razvodni ormar – RS-32/TS-3

List br. 2

MJERILO: -

Broj projekta: 105620-FN

CRTEŽ Br.: 62

Slijedi list br. -

| 63. Shema razvodni ormar – RO-E1.9 | BR. LISTA |
|---|---|
| NASLOVNI LIST | 01 |
| POLJE MREŽE | 02-03 |
| | |

PETAR LUKIČEVIĆ
struč.spec.ing.el.
E 2636 OVLAŠTENI INŽENJER ELEKTROTEHNIKE

| | | | | GOD. | MJ. | DAN | IME | POTPIS |
|---|---|---|---|---|---|---|---|---|
| e | | | | 21 | 01 | | | |
| d | | | | PROJEKTANT | | | P. LUKIČEVIĆ struc.spec.ing.el | |
| c | | | | SURADNIK | | | D. ŠINKOVIĆ bacc.ing.el | |
| b | | | | SURADNIK | | | A. ĆERLUKA struc.spec.ing.el. | |
| a | | | | | | | | |
| Izd. | Promjene | Dne. | Potpis | | | | | |

INOVAPRO
OIB:75232829086 www.inovapro.hr

INVESTITOR: BRODOSPLIT d.d., OIB: 18556905592
Put Supavla 21, 21000 Split

GRAĐEVINA: Projektna cjelina proizvodnog pogona tvrtke Brodosplit d.d.

SADRŽAJ : 63. Shema razvodni ormar – RO-E1.9

MJERILO: -

Broj projekta: 105620-FN

CRTEŽ Br.: 63

List br. 1

Slijedi list br. 2

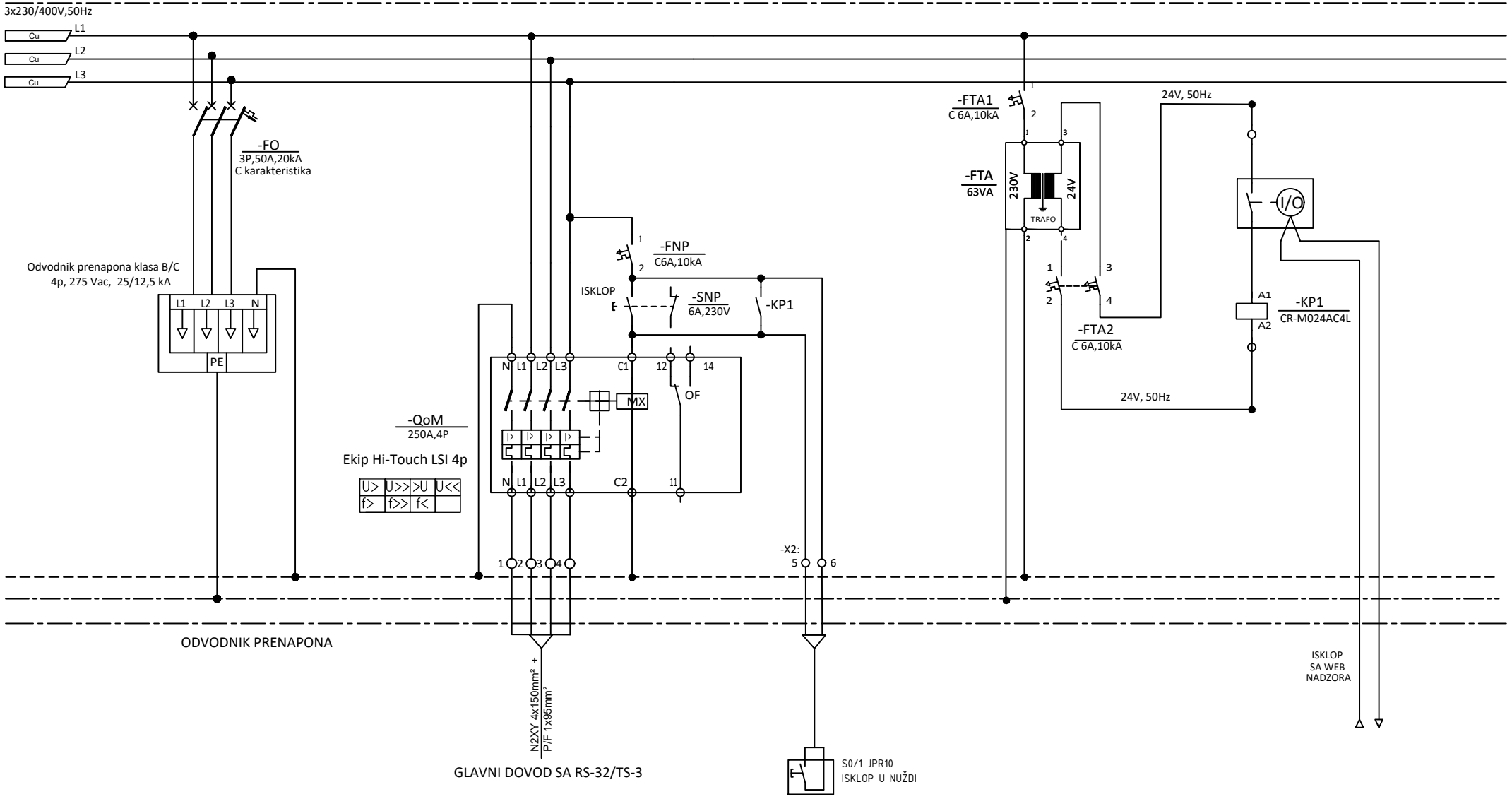


| | |
|---|---|
| STRUJNI KRUG BROJ : | |
| SNAGA TROŠILA Pn=[kW] | |
| TROŠILO : | |
| LOKACIJA : | |
| | |
| | |

| | | | | GOD. | MJ. | DAN | IME | POTPIS |
|---|---|---|---|---|---|---|---|---|
| e | | | | 21 | 01 | | | |
| d | | | | PROJEKTANT | | | P. LUKIČEVIĆ struc.spec.ing.el | |
| c | | | | SURADNIK | | | D. ŠINKOVIĆ bacc.ing.el | |
| b | | | | SURADNIK | | | A. ĆERLUKA struc.spec.ing.el. | |
| a | | | | | | | | |
| Izd. | Promjene | Dne. | Potpis | | | | | |

INOVAPRO
OIB:75232829086 www.inovapro.hr

INVESTITOR: BRODOSPLIT d.d., OIB: 18556905592
Put Supavla 21, 21000 Split

GRAĐEVINA: Projektna cjelina proizvodnog pogona tvrtke Brodosplit d.d.

SADRŽAJ : 63. Shema razvodni ormar – RO-E1.9

MJERILO: -

Broj projekta: 105620-FN

CRTEŽ Br.: 63

List br. 2

Slijedi list br. 3

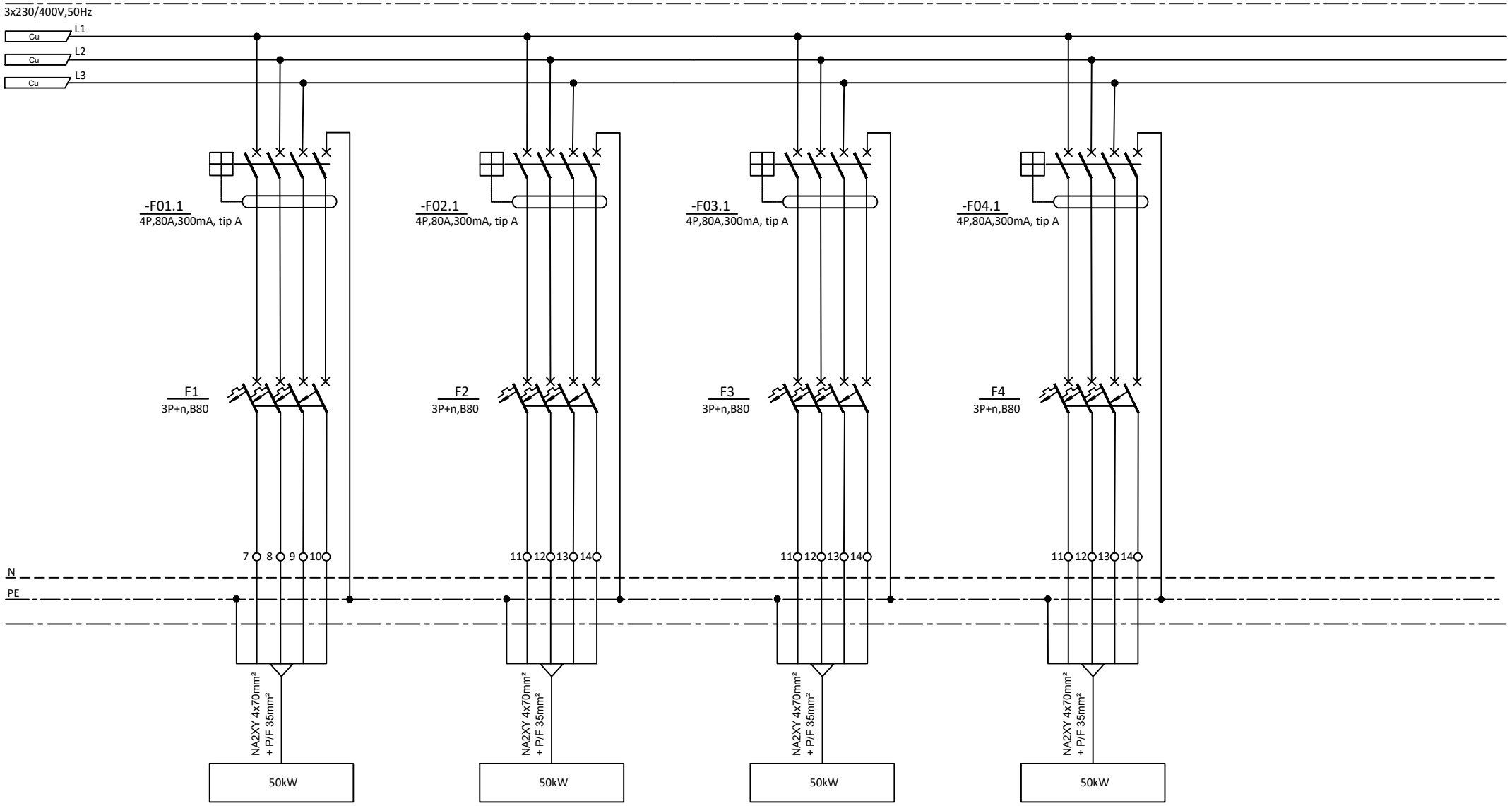


| | | | | |
|---|---|---|---|---|
| STRUJNI KRUG BROJ : | | | | |
| SNAGA TROŠILA Pn=[kW] | 50 kW | 50 kW | 50 kW | 50 kW |
| TROŠILO : | FOTONAPONSKA ELEKTRANA | FOTONAPONSKA ELEKTRANA | FOTONAPONSKA ELEKTRANA | FOTONAPONSKA ELEKTRANA |
| LOKACIJA : | NA2XY 4x70mm² + P/F 35mm² | NA2XY 4x70mm² + P/F 35mm² | NA2XY 4x70mm² + P/F 35mm² | NA2XY 4x70mm² + P/F 35mm² |

| | | | | | |
|---|---|---|---|---|---|
| e | | | | GOD. MJ. DAN | IME POTPIS |
| d | | | | 21 01 | |
| c | | | | PROJEKTANT | P. LUKIČEVIĆ struc.spec.ing.el |
| b | | | | SURADNIK | D. ŠINKOVIĆ bacc.ing.el |
| a | | | | SURADNIK | A. ĆERLUKA struc.spec.ing.el. |
| Izd. | Promjene | Dne. | Potpis | | |

INOVAPRO
OIB:75232829086 www.inovapro.hr

INVESTITOR: BRODOSPLIT d.d., OIB: 18556905592
Put Supavla 21, 21000 Split

GRAĐEVINA: Projektna cjelina proizvodnog pogona tvrtke Brodosplit d.d.

SADRŽAJ : 63. Shema razvodni ormar – RO-E1.9

| MJERILO: | Broj projekta: | CRTEŽ Br.: | List br. | Slijedi list br. |
|---|---|---|---|---|
| - | 105620-FN | 63 | 3 | - |

| 64. Shema razvodni ormar – RS-10/TS-15 | BR. LISTA |
|---|---|
| NASLOVNI LIST | 01 |
| POLJE MREŽE | 02 |
| | |

PETAR LUKIČEVIĆ
struč.spec.ing.el.
E 2636 OVLAŠTENI INŽENJER ELEKTROTEHNIKE

| | | | | GOD. | MJ. | DAN | IME | POTPIS |
|---|---|---|---|---|---|---|---|---|
| e | | | | 21 | 01 | | | |
| d | | | | PROJEKTANT | | | P. LUKIČEVIĆ struc.spec.ing.el | |
| c | | | | SURADNIK | | | D. ŠINKOVIĆ bacc.ing.el | |
| b | | | | SURADNIK | | | A. ĆERLUKA struc.spec.ing.el. | |
| a | | | | | | | | |
| Izd. | Promjene | Dne. | Potpis | | | | | |

INOVAPRO
OIB:75232829086 www.inovapro.hr

INVESTITOR: BRODOSPLIT d.d., OIB: 18556905592
Put Supavla 21, 21000 Split

GRAĐEVINA: Projektna cjelina proizvodnog pogona tvrtke Brodosplit d.d.

SADRŽAJ : 64. Shema razvodni ormar – RS-10/TS-15

List br. 1

MJERILO: -

Broj projekta: 105620-FN

CRTEŽ Br.: 64

Slijedi list br. 2

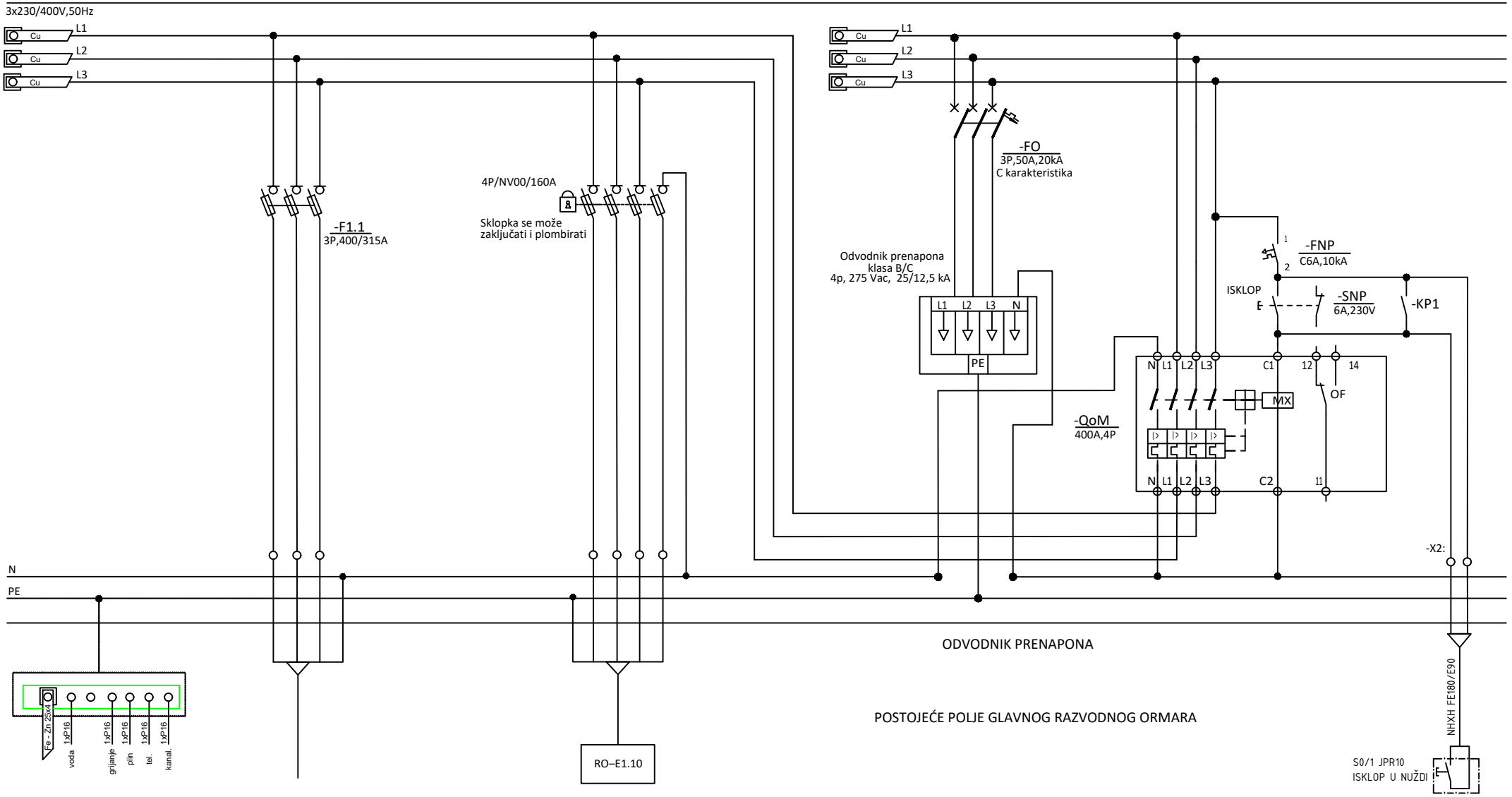


| | | | |
|---|---|---|---|
| BROJ STRUJNOG KRUGA | | | |
| INSTALIRANA SNAGA kW | POSTOJEĆI PRIKLJUČAK | 100 kW | |
| NAZIV POTROŠAČA | DOLAZ IZ TS15 2x1000kVA (10/0.4 kV) | FOTONAPONSKA ELEKTRANA | |
| NAZIV PROSTORIJE | PP00-A 4x185 mm² | N2XY 4x70mm² + P/F 1x35mm² | |
| KABEL | | | |
| | | | |

| | | | | | | |
|---|---|---|---|---|---|---|
| e | | | | GOD. 21 | MJ. 01 | DAN |
| d | | | | PROJEKTANT | P. LUKIČEVIĆ struc.spec.ing.el | |
| c | | | | SURADNIK | D. ŠINKOVIĆ bacc.ing.el | |
| b | | | | SURADNIK | A. ĆERLUKA struc.spec.ing.el. | |
| a | | | | | | |
| Izd. | Promjene | Dne. | Potpis | | | |

IME POTPIS

INOVAPRO
OIB:75232829086 www.inovapro.hr

INVESTITOR: BRODOSPLIT d.d., OIB: 18556905592
Put Supavla 21, 21000 Split

GRAĐEVINA: Projektna cjelina proizvodnog pogona tvrtke Brodosplit d.d.

SADRŽAJ : 64. Shema razvodni ormar – RS-10/TS-15

MJERILO: -

Broj projekta: 105620-FN

CRTEŽ Br.: 64

List br. 2

Slijedi list br. -

| 65. Shema razvodni ormar – RO – E1.10 | BR. LISTA |
|---|---|
| NASLOVNI LIST | 01 |
| POLJE MREŽE | 02-03 |
| | |

PETAR LUKIČEVIĆ
struč.spec.ing.el.
E 2636 OVLAŠTENI INŽENJER ELEKTROTEHNIKE

| | | | | GOD. | MJ. | DAN | IME | POTPIS |
|---|---|---|---|---|---|---|---|---|
| e | | | | 21 | 01 | | | |
| d | | | | PROJEKTANT | | | P. LUKIČEVIĆ struc.spec.ing.el | |
| c | | | | SURADNIK | | | D. ŠINKOVIĆ bacc.ing.el | |
| b | | | | SURADNIK | | | A. ĆERLUKA struc.spec.ing.el. | |
| a | | | | | | | | |
| Izd. | Promjene | Dne. | Potpis | | | | | |

INOVAPRO
OIB:75232829086 www.inovapro.hr

INVESTITOR: BRODOSPLIT d.d., OIB: 18556905592
Put Supavla 21, 21000 Split

GRAĐEVINA: Projektna cjelina proizvodnog pogona tvrtke Brodosplit d.d.

SADRŽAJ : 65. Shema razvodni ormar – RO – E1.10

MJERILO: -

Broj projekta: 105620-FN

CRTEŽ Br.: 65

List br. 1

Slijedi list br. 2

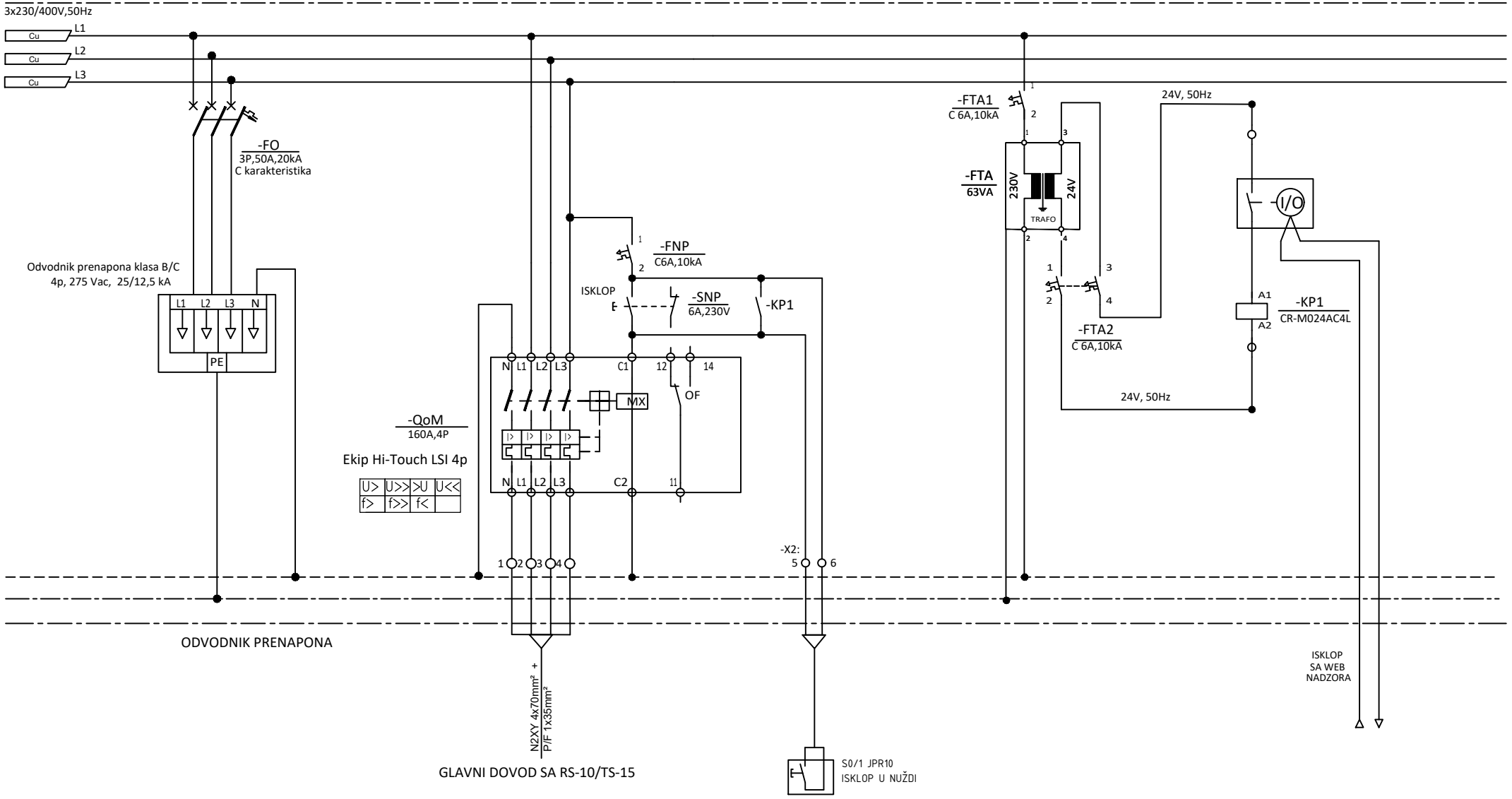


| | |
|---|---|
| STRUJNI KRUG BROJ : | |
| SNAGA TROŠILA Pn=[kW] | |
| TROŠILO : | |
| LOKACIJA : | |
| | |
| | |

| | | | | GOD. | MJ. | DAN | IME | POTPIS |
|---|---|---|---|---|---|---|---|---|
| e | | | | 21 | 01 | | | |
| d | | | | PROJEKTANT | | | P. LUKIČEVIĆ struc.spec.ing.el | |
| c | | | | SURADNIK | | | D. ŠINKOVIĆ bacc.ing.el | |
| b | | | | SURADNIK | | | A. ĆERLUKA struc.spec.ing.el. | |
| a | | | | | | | | |
| Izd. | Promjene | Dne. | Potpis | | | | | |

INOVAPRO
OIB:75232829086 www.inovapro.hr

INVESTITOR: BRODOSPLIT d.d., OIB: 18556905592
Put Supavla 21, 21000 Split

GRAĐEVINA: Projektna cjelina proizvodnog pogona tvrtke Brodosplit d.d.

SADRŽAJ : 65. Shema razvodni ormar – RO – E1.10

MJERILO: -

Broj projekta: 105620-FN

CRTEŽ Br.: 65

List br. 2

Slijedi list br. 3

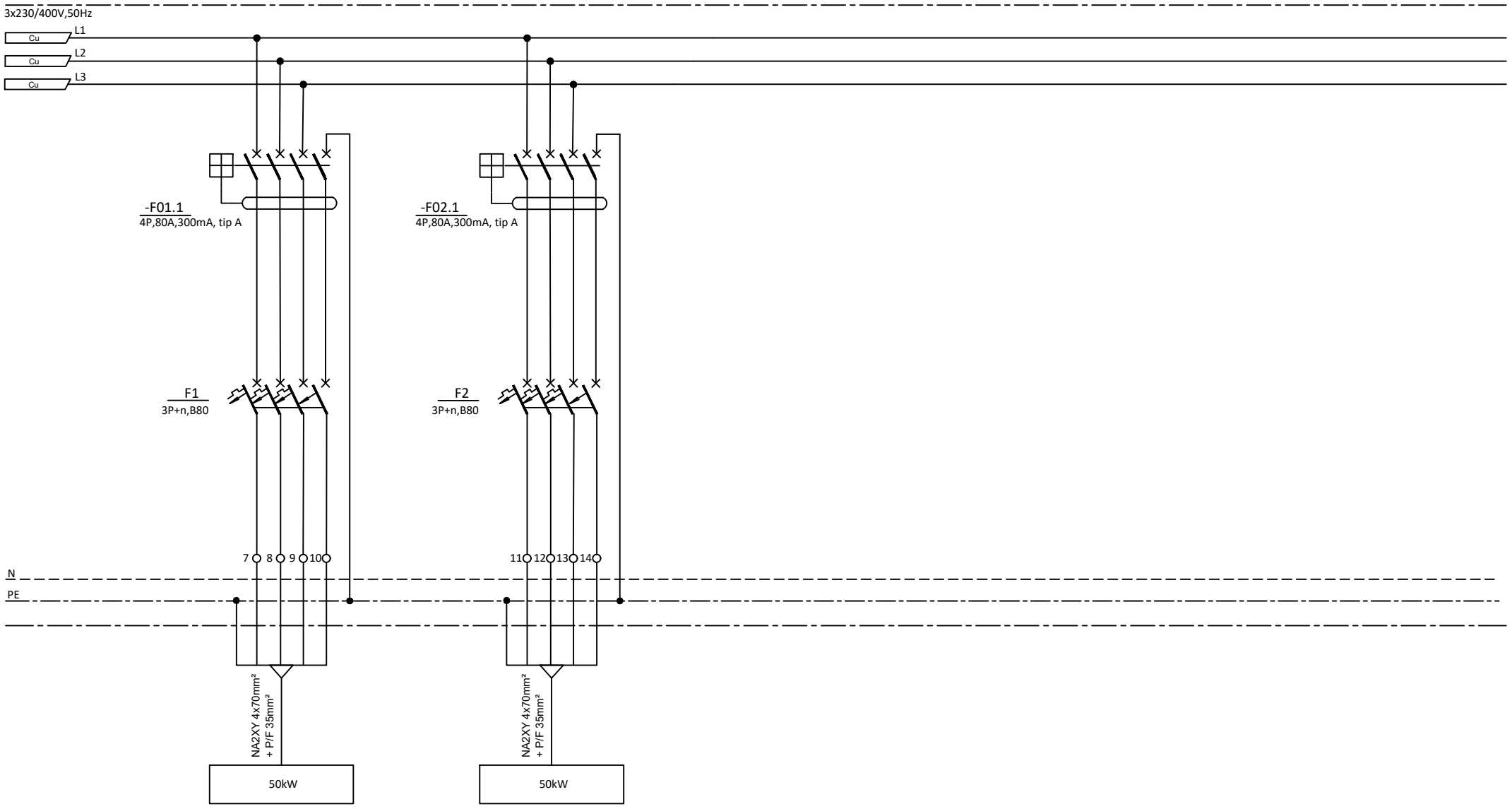


| | | | | |
|---|---|---|---|---|
| STRUJNI KRUG BROJ : | | | | |
| SNAGA TROŠILA Pn=[kW] | 50 kW | 50 kW | | |
| TROŠILO : | FOTONAPONSKA ELEKTRANA | FOTONAPONSKA ELEKTRANA | | |
| LOKACIJA : | NA2XY 4x70mm² + P/F 35mm² | NA2XY 4x70mm² + P/F 35mm² | | |

| | | | | | |
|---|---|---|---|---|---|
| e | | | | GOD. 21 | MJ. 01 | DAN |
| d | | | | | |
| c | | | | PROJEKTANT | P. LUKIČEVIĆ struc.spec.ing.el |
| b | | | | SURADNIK | D. ŠINKOVIĆ bacc.ing.el |
| a | | | | SURADNIK | A. ĆERLUKA struc.spec.ing.el. |
| Izd. | Promjene | Dne. | Potpis | | |

IME POTPIS

INOVAPRO
OIB:75232829086 www.inovapro.hr

INVESTITOR: BRODOSPLIT d.d., OIB: 18556905592
Put Supavla 21, 21000 Split

GRAĐEVINA: Projektna cjelina proizvodnog pogona tvrtke Brodosplit d.d.

SADRŽAJ : 65. Shema razvodni ormar – RO – E1.10

| MJERILO: | Broj projekta: | CRTEŽ Br.: | List br. | Slijedi list br. |
|---|---|---|---|---|
| - | 105620-FN | 65 | 3 | - |

| 66. Shema razvodni ormar – RS-14/TS-15 | BR. LISTA |
|---|---|
| NASLOVNI LIST | 01 |
| POLJE MREŽE | 02 |
| | |

PETAR LUKIČEVIĆ
struč.spec.ing.el.
E 2636 OVLAŠTENI INŽENJER ELEKTROTEHNIKE

| | | | | GOD. | MJ. | DAN | IME | POTPIS |
|---|---|---|---|---|---|---|---|---|
| e | | | | 21 | 01 | | | |
| d | | | | PROJEKTANT | | | P. LUKIČEVIĆ struc.spec.ing.el | |
| c | | | | SURADNIK | | | D. ŠINKOVIĆ bacc.ing.el | |
| b | | | | SURADNIK | | | A. ĆERLUKA struc.spec.ing.el. | |
| a | | | | | | | | |
| Izd. | Promjene | Dne. | Potpis | | | | | |

INOVAPRO
OIB:75232829086 www.inovapro.hr

INVESTITOR: BRODOSPLIT d.d., OIB: 18556905592
Put Supavla 21, 21000 Split

GRAĐEVINA: Projektna cjelina proizvodnog pogona tvrtke Brodosplit d.d.

SADRŽAJ : 66. Shema razvodni ormar – RS-14/TS-15

List br. 1

MJERILO: -

Broj projekta: 105620-FN

CRTEŽ Br.: 66

Slijedi list br. 2

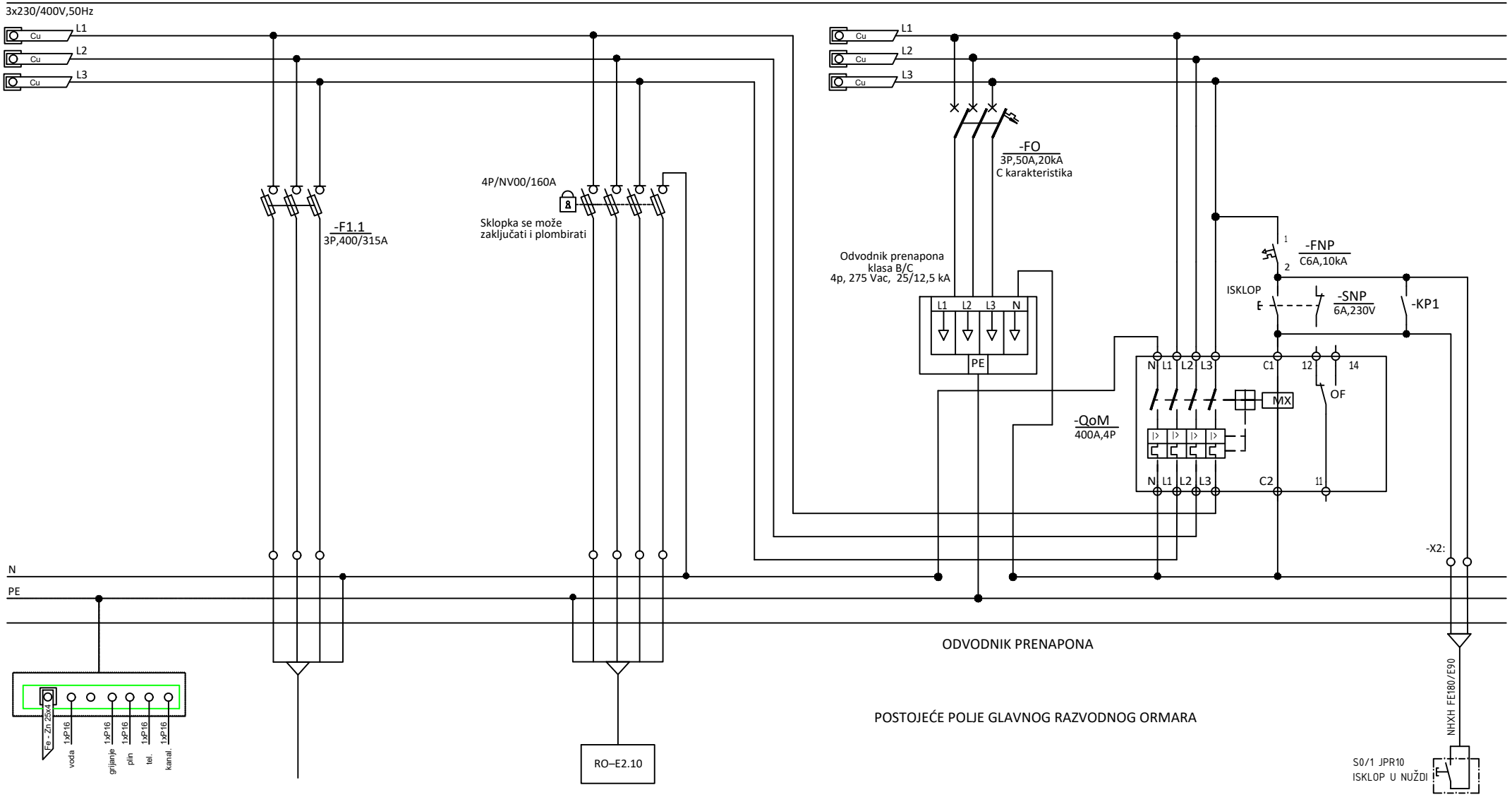


| | | | |
|---|---|---|---|
| BROJ STRUJNOG KRUGA | | | |
| INSTALIRANA SNAGA kW | POSTOJEĆI PRIKLJUČAK | 100 kW | |
| NAZIV POTROŠAČA | DOLAZ IZ TS15 2x1000kVA (10/0.4 kV) | FOTONAPONSKA ELEKTRANA | |
| NAZIV PROSTORIJE | PP00-A 4x150mm² | N2XY 4x70mm² + P/F 1x35mm² | |
| KABEL | | | |
| | | | |

| | | | | | | |
|---|---|---|---|---|---|---|
| e | | | | GOD. 21 | MJ. 01 | DAN |
| d | | | | PROJEKTANT | P. LUKIČEVIĆ struc.spec.ing.el | |
| c | | | | SURADNIK | D. ŠINKOVIĆ bacc.ing.el | |
| b | | | | SURADNIK | A. ĆERLUKA struc.spec.ing.el. | |
| a | | | | | | |
| Izd. | Promjene | Dne. | Potpis | | | |

IME POTPIS

INOVAPRO
OIB:75232829086 www.inovapro.hr

INVESTITOR: BRODOSPLIT d.d., OIB: 18556905592
Put Supavla 21, 21000 Split

GRAĐEVINA: Projektna cjelina proizvodnog pogona tvrtke Brodosplit d.d.

SADRŽAJ : 66. Shema razvodni ormar – RS-14/TS-15

MJERILO: -

Broj projekta: 105620-FN

CRTEŽ Br.: 66

List br. 2

Slijedi list br. -

| 67. Shema razvodni ormar – RO - E2.10 | BR. LISTA |
|---|---|
| NASLOVNI LIST | 01 |
| POLJE MREŽE | 02-03 |
| | |

PETAR LUKIČEVIĆ
struč.spec.ing.el.
E 2636 OVLAŠTENI INŽENJER ELEKTROTEHNIKE

| | | | | GOD. | MJ. | DAN | IME | POTPIS |
|---|---|---|---|---|---|---|---|---|
| e | | | | 21 | 01 | | | |
| d | | | | PROJEKTANT | | | P. LUKIČEVIĆ struc.spec.ing.el | |
| c | | | | SURADNIK | | | D. ŠINKOVIĆ bacc.ing.el | |
| b | | | | SURADNIK | | | A. ĆERLUKA struc.spec.ing.el. | |
| a | | | | | | | | |
| Izd. | Promjene | Dne. | Potpis | | | | | |

INOVAPRO
OIB:75232829086 www.inovapro.hr

INVESTITOR: BRODOSPLIT d.d., OIB: 18556905592
Put Supavla 21, 21000 Split

GRAĐEVINA: Projektna cjelina proizvodnog pogona tvrtke Brodosplit d.d.

SADRŽAJ : 67. Shema razvodni ormar – RO - E2.10

MJERILO: -

Broj projekta: 105620-FN

CRTEŽ Br.: 67

List br. 1

Slijedi list br. 2

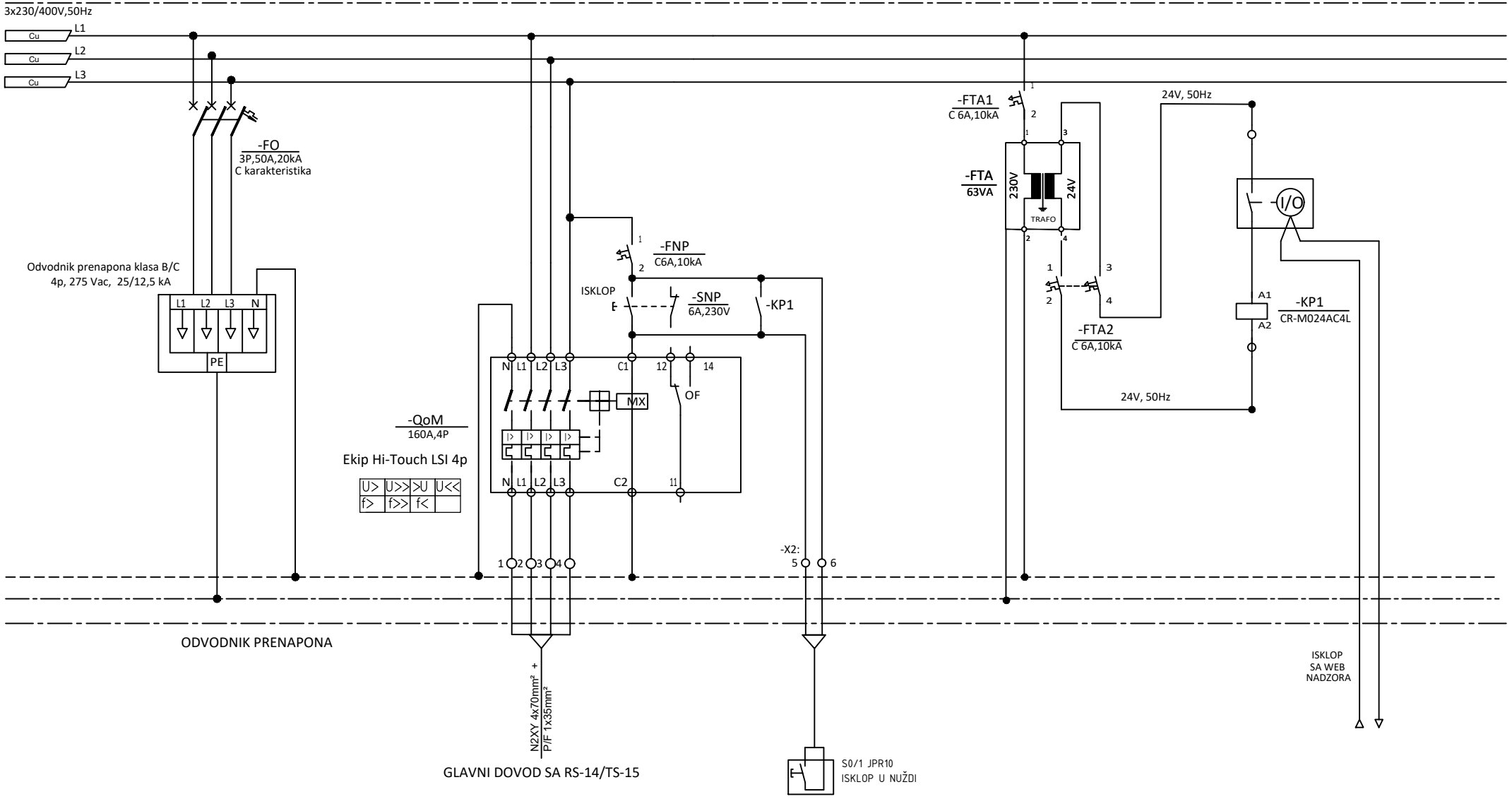


| | |
|---|---|
| STRUJNI KRUG BROJ : | |
| SNAGA TROŠILA Pn=[kW] | |
| TROŠILO : | |
| LOKACIJA : | |
| | |
| | |

| | | | | GOD. | MJ. | DAN | IME | POTPIS |
|---|---|---|---|---|---|---|---|---|
| e | | | | 21 | 01 | | | |
| d | | | | PROJEKTANT | | | P. LUKIČEVIĆ struc.spec.ing.el | |
| c | | | | SURADNIK | | | D. ŠINKOVIĆ bacc.ing.el | |
| b | | | | SURADNIK | | | A. ĆERLUKA struc.spec.ing.el. | |
| a | | | | | | | | |
| Izd. | Promjene | Dne. | Potpis | | | | | |

INOVAPRO
OIB:75232829086 www.inovapro.hr

INVESTITOR: BRODOSPLIT d.d., OIB: 18556905592
Put Supavla 21, 21000 Split

GRAĐEVINA: Projektna cjelina proizvodnog pogona tvrtke Brodosplit d.d.

SADRŽAJ : 67. Shema razvodni ormar – RO - E2.10

| MJERILO: | Broj projekta: | CRTEŽ Br.: | List br. | Slijedi list br. |
|---|---|---|---|---|
| - | 105620-FN | 67 | 2 | 3 |

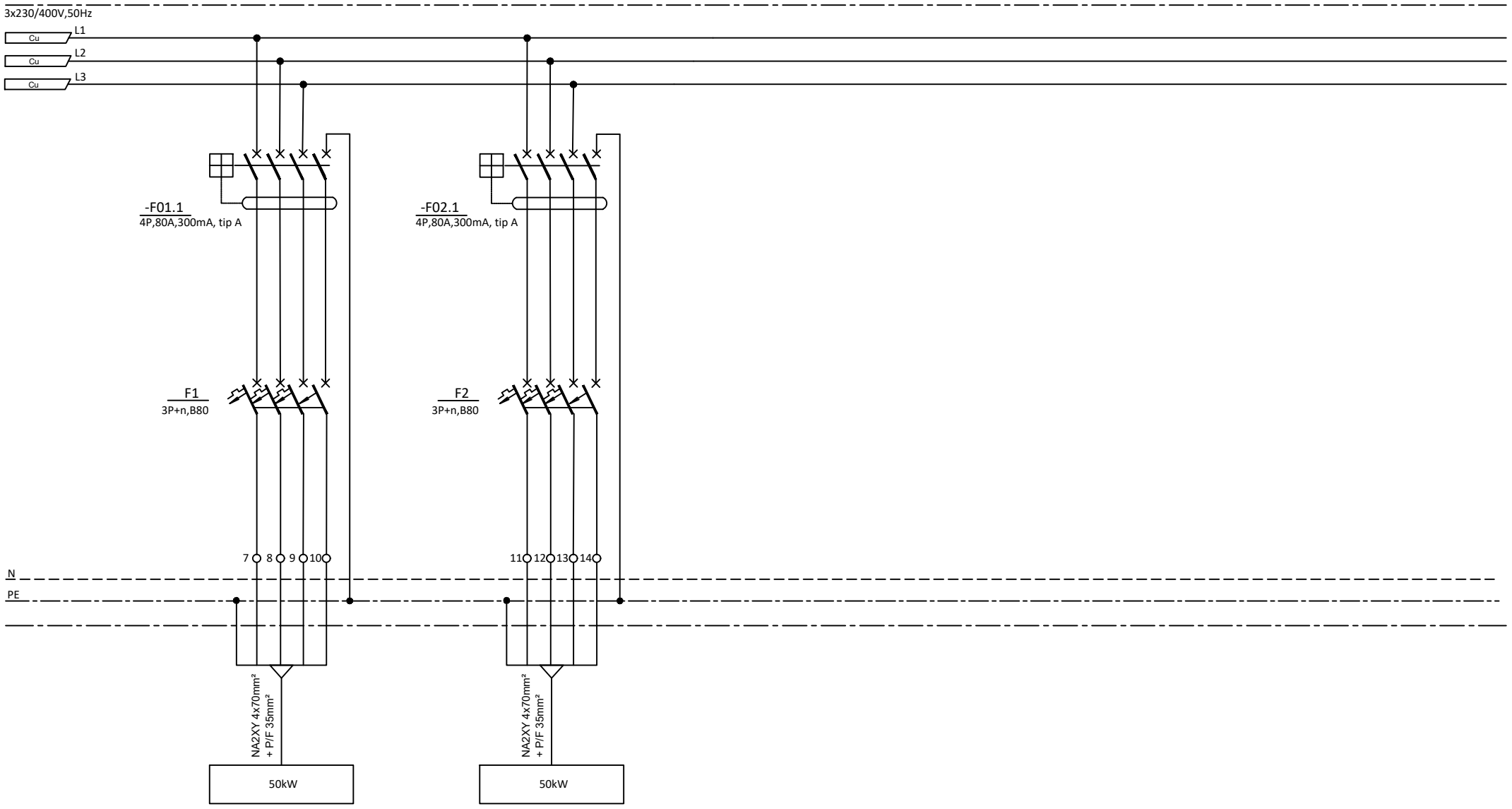


| | | | | |
|---|---|---|---|---|
| STRUJNI KRUG BROJ : | | | | |
| SNAGA TROŠILA Pn=[kW] | 50 kW | 50 kW | | |
| TROŠILO : | FOTONAPONSKA ELEKTRANA | FOTONAPONSKA ELEKTRANA | | |
| LOKACIJA : | NA2XY 4x70mm² + P/F 35mm² | NA2XY 4x70mm² + P/F 35mm² | | |

| | | | | | |
|---|---|---|---|---|---|
| e | | | | GOD. 21 | MJ. 01 | DAN |
| d | | | | PROJEKTANT | P. LUKIČEVIĆ struc.spec.ing.el |
| c | | | | SURADNIK | D. ŠINKOVIĆ bacc.ing.el |
| b | | | | SURADNIK | A. ĆERLUKA struc.spec.ing.el. |
| a | | | | | |
| Izd. | Promjene | Dne. | Potpis | | |

IME POTPIS

INOVAPRO
OIB:75232829086 www.inovapro.hr

INVESTITOR: BRODOSPLIT d.d., OIB: 18556905592
Put Supavla 21, 21000 Split

GRAĐEVINA: Projektna cjelina proizvodnog pogona tvrtke Brodosplit d.d.

SADRŽAJ : 67. Shema razvodni ormar – RO - E2.10

MJERILO: -

Broj projekta: 105620-FN

CRTEŽ Br.: 67

List br. 3

Slijedi list br. -

This drawing and all the information contained in it are the copyright of INOVAPRO d.o.o.
Any unauthorized usage empowers INOVAPRO d.o.o. to indemnification. All rights reserved.

Korištenje u neodgovorne svrhe povlači obvezu obeštećenja. Sva prava pridržana.
Ovaj crtež i svi podaci na njemu vlasništvo su poduzeća INOVAPRO d.o.o.

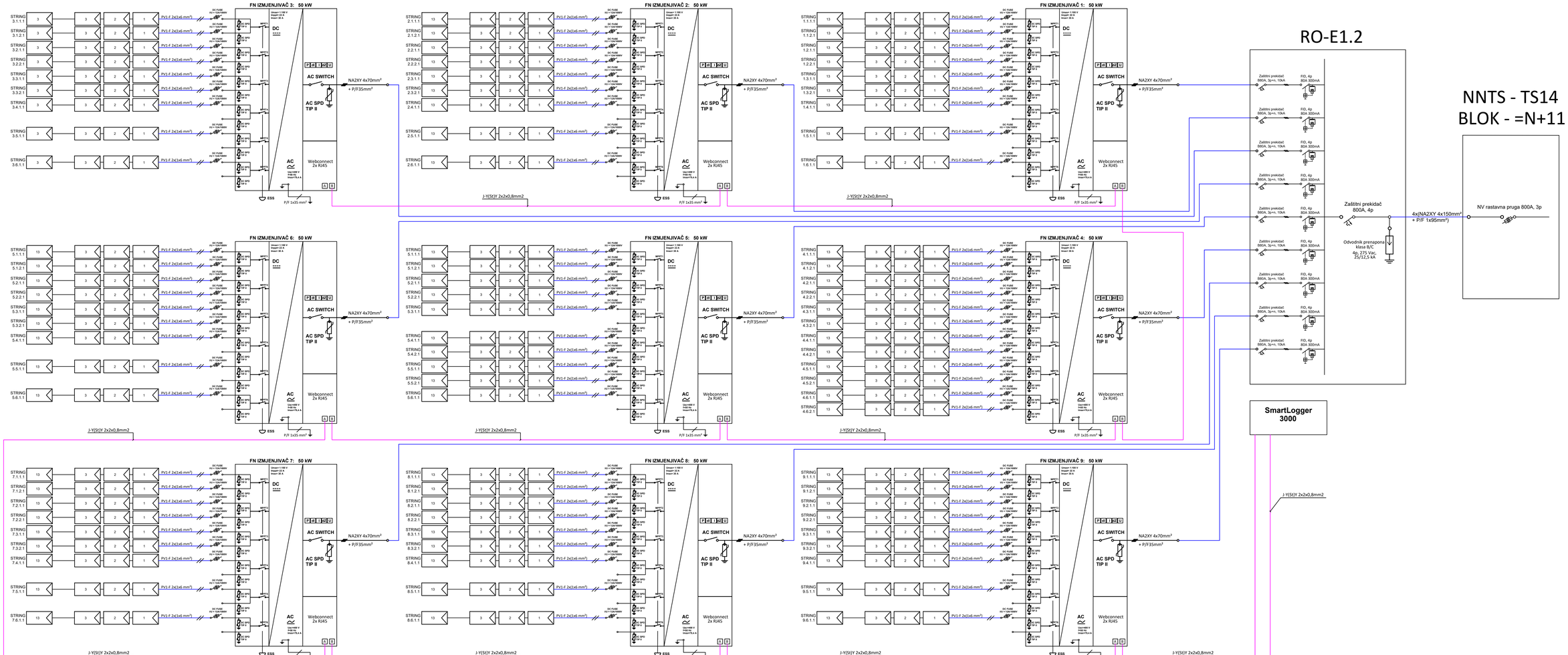


| | | | |
|---|---|---|---|
| Faza proj.: | Glavni projekt | INOVAPRO | |
| Gl. projektant | Mladen Žužić, dipl.ing.stroj. | | |
| Projektant | Petar Lukičević struc.spec.ing.el. | | |
| Suradnik | Dominik Šinković bacc.ing.el. | | |
| Suradnik | Ante Čerluka struc.spec.ing.el. | OIB:75232829086 | www.inovapro.hr |
| Investitor: | BRODOSPLIT d.d., Put Supavla 21, 21000 Split OIB: 18556905592 | Datum: | 01/2021 |
| Građevina: | Projektna cjelina proizvodnog pogona tvrtke Brodosplit d.d. | ZOP | 105620 |
| Lokacija: | k.č.br. 18/3, 18/5, 18/9, 18/13, 18/16, 18/18, 18/19 k.o. Split k.č.br. 18/21, 18/28, 18/48, 18/49 18/50, 18/106, 18/110 k.o. Split | M: 1:100 | T.D. 105620-0-FN |
| Sadržaj: | 68. Shematski prikaz fotonaponske elektrane - RO-E1.2 | List 1/1 | Crtež 68. |

This drawing and all the information contained in it are the copyright of INOVAPRO d.o.o.
Any unauthorized usage empowers INOVAPRO d.o.o. to indemnification. All rights reserved.

Korištenje u nedogovorene svrhe povlači obvezu obeštećenja. Sva prava pridržana.
Ovaj crtež i svi podaci na njemu vlasništvo su poduzeća INOVAPRO d.o.o.

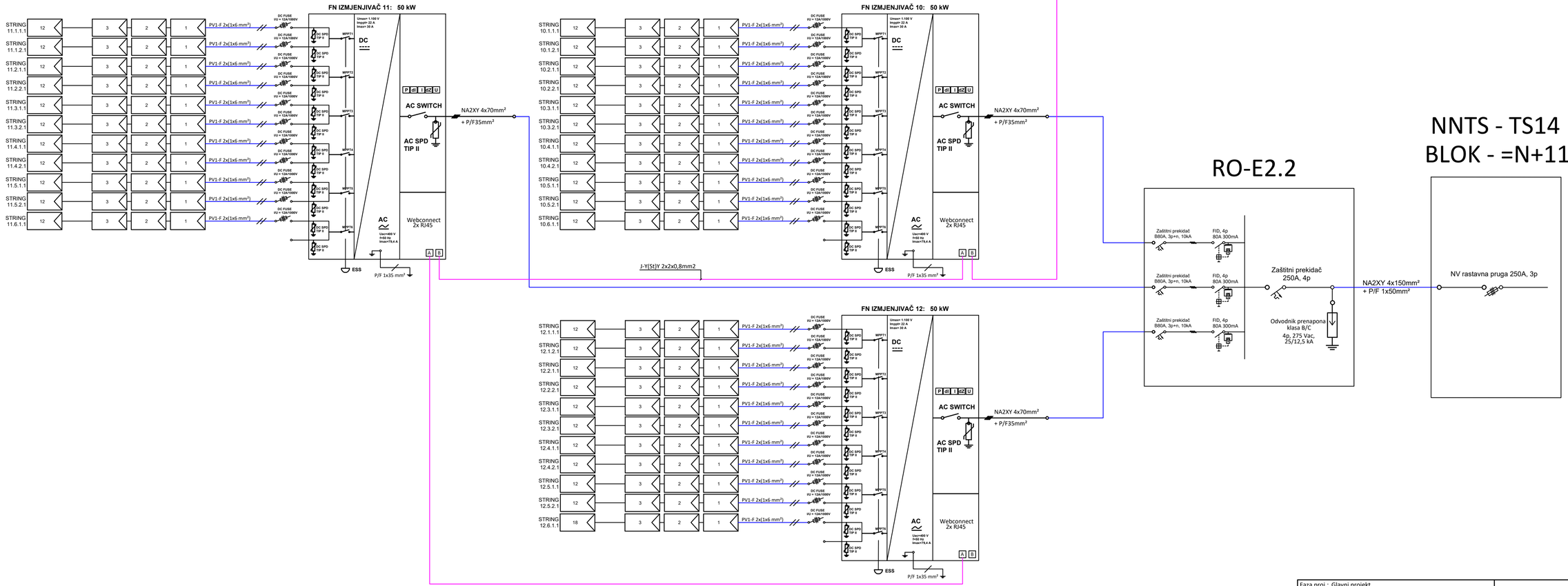


| | | | |
|---|---|---|---|
| Faza proj.: | Glavni projekt | | |
| Gl. projektant | Mladen Žužić, dipl.ing.stroj. | | |
| Projektant | Petar Lukičević struc.spec.ing.el. | | |
| Suradnik | Dominik Šinković bacc.ing.el. | | |
| Suradnik | Ante Čerluka struc.spec.ing.el. | OIB:75232829086 | www.inovapro.hr |
| Investitor: | BRODOSPLIT d.d., Put Supavla 21, 21000 Split<br>OIB: 18556905592 | Datum: | 01/2021 |
| Građevina: | Projektna cjelina proizvodnog pogona tvrtke Brodosplit d.d. | ZOP | 105620 |
| Lokacija: | k.č.br. 18/3, 18/5, 18/9, 18/13, 18/16, 18/18, 18/19 k.o. Split<br>k.č.br. 18/21, 18/28, 18/48, 18/49 18/50, 18/106, 18/110 k.o. Split | M: 1:100 | T.D. 105620-FN |
| Sadržaj: | 69. Shematski prikaz fotonaponske elektrane - RO-E2.2 | List 1/1 | Crtež 69. |

This drawing and all the information contained in it are the copyright of INOVAPRO d.o.o.
Any unauthorized usage empowers INOVAPRO d.o.o. to indemnification. All rights reserved.

Korištenje i u neodgovorenje svihe povlači obvezu obeštećenja. Sva prava pridržana.
Ovaj crtež i svi podaci na njemu vlasništvo su poduzeća INOVAPRO d.o.o.

## RO-E4.3

## RS-5/TS-1

## RO-E3.3

## RS-4/TS-1

## RO-E2.3

## RS-21/TS-1

## RO-E1.3

## RS-20/TS-1

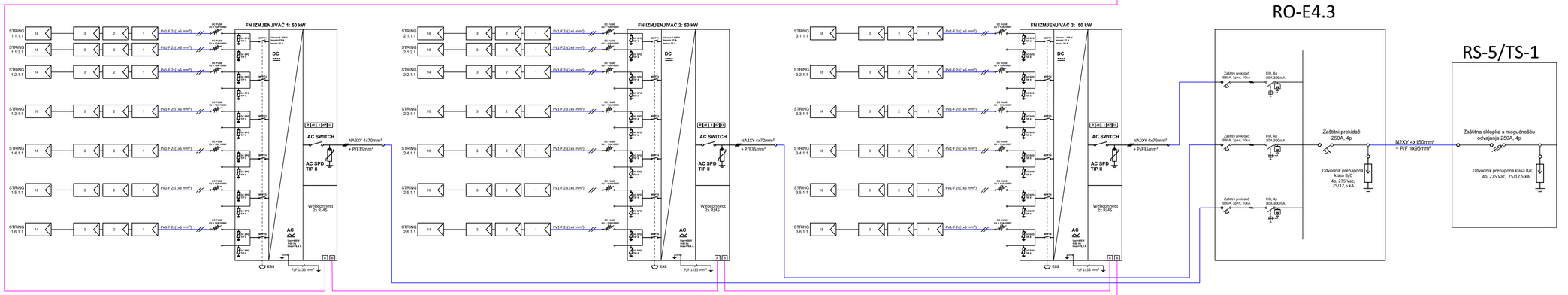


**SmartLogger 3000 HUAWEI**

| | | | |
|---|---|---|---|
| Faza proj.: | Glavni projekt | INOVAPRO | |
| Gl. projektant | Mladen Žužić, dipl.ing.stroj. | | |
| Projektant | Petar Lukičević struc.spec.ing.el. | | |
| Suradnik | Dominik Šinković bacc.ing.el. | | |
| Suradnik | Ante Čerluka struc.spec.ing.el. | OIB:75232829086 | www.inovapro.hr |
| Investitor: | BRODOSPLIT d.d., Put Supavla 21, 21000 Split OIB: 18556905592 | Datum: | 01/2021 |
| Građevina: | Projektna cjelina proizvodnog pogona tvrtke Brodosplit d.d. | ZOP | 105620 |
| Lokacija: | k.č.br. 18/3, 18/5, 18/9, 18/13, 18/16, 18/18, 18/19 k.o. Split k.č.br. 18/21, 18/28, 18/68, 18/69 18/50, 18/105, 18/110 k.o. Split | M: 1:100 | T.D. 105620-FN |
| Sadržaj: | 70. Shematski prikaz fotonaponske elektrane - RO-E1.3-4.3 | List 1/1 | Crtež 70. |

This drawing and all the information contained in it are the copyright of INOVAPRO d.o.o.
Any unauthorized useage empowers INOVAPRO d.o.o. to indemnification. All rights reserved.

Korištenje u neobaveznene svrhe povlači obvezu obeštećenja. Sva prava pridržana.
Ovaj crtež i svi podaci na njemu vlasništvo su poduzeća INOVAPRO d.o.o.




| | | | |
|---|---|---|---|
| Faza proj.: | Glavni projekt | | |
| Gl. projektant | Mladen Žužić, dipl.ing.stroj. | | |
| Projektant | Petar Lukičević struc.spec.ing.el. | | |
| Suradnik | Dominik Šinković bacc.ing.el. | | |
| Suradnik | Ante Čerluka struc.spec.ing.el. | OIB:75232829086 | www.inovapro.hr |
| Investitor: | BRODOSPLIT d.d., Put Supavla 21, 21000 Split OIB: 18556005092 | Datum: | 01/2021 |
| Građevina: | Projektna cjelina proizvodnog pogona tvrtke Brodosplit d.d. | ZOP | 105620 |
| Lokacija: | k.č.br. 18/3, 18/5, 18/9, 18/13, 18/16, 18/18, 18/19 k.o. Split<br>k.č.br. 18/21, 18/28, 18/48, 18/49 18/50, 18/106, 18/110 k.o. Split | M: 1:100 | T.D. 105620-FN |
| Sadržaj: | 71. Shematski prikaz fotonaponske elektrane - RO-E5-3-8.3 | List 1/1 | Crtež 71. |

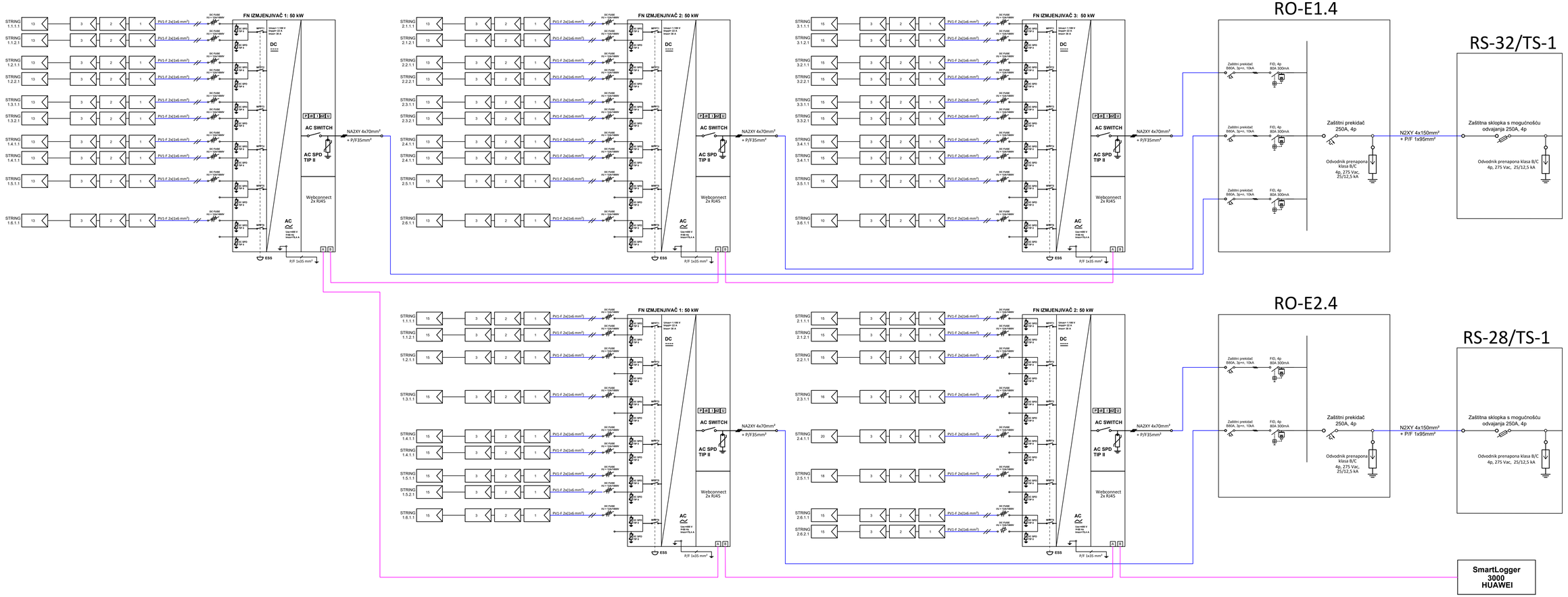


This drawing and all the information contained in it are the copyright of INOVAPRO d.o.o.
Any unauthorized usage empowers INOVAPRO d.o.o. to indemnification. All rights reserved.

Korištenje u nedopuštenome smislu povlači obvezu obeštećenja. Sva prava pridržana.
Ovaj crtež i svi podaci na njemu vlasništvo su poduzeća INOVAPRO d.o.o.

| | | | |
|---|---|---|---|
| Faza proj.: | Glavni projekt | INOVAPRO | |
| Gl. projektant | Mladen Žužić, dipl.ing.stroj. | | |
| Projektant | Petar Lukičević struc.spec.ing.el. | | |
| Suradnik | Dominik Šinković bacc.ing.el. | | |
| Suradnik | Ante Čerluka struc.spec.ing.el. | OIB:75232829086 | www.inovapro.hr |
| Investitor: | BRODOSPLIT d.d., Put Supavla 21, 21000 Split OIB: 18556905592 | Datum: | 01/2021 |
| Građevina: | Projektna cjelina proizvodnog pogona tvrtke Brodosplit d.d. | ZOP | 105620 |
| Lokacija: | k.č.br. 18/1, 18/5, 18/9, 18/13, 18/16, 18/18, 18/19 k.o. Split<br>k.č.br. 18/21, 18/28, 18/48, 18/49 18/50, 18/106, 18/110 k.o. Split | M: 1:100 | T.D. 105620-FN |
| Sadržaj: | 72. Shematski prikaz fotonaponske elektrane – RO-E1.4-RO-E2.4 | List 1/1 | Crtež 72. |

This drawing and all the information contained in it are the copyright of INOVAPRO d.o.o.
Any unauthorized usage empowers INOVAPRO d.o.o. to indemnification. All rights reserved.

Korištenje u nedogovorene svrhe povlači obvezu obeštećenja. Sva prava pridržana.
Ovaj crtež i svi podaci na njemu vlasništvo su poduzeća INOVAPRO d.o.o.

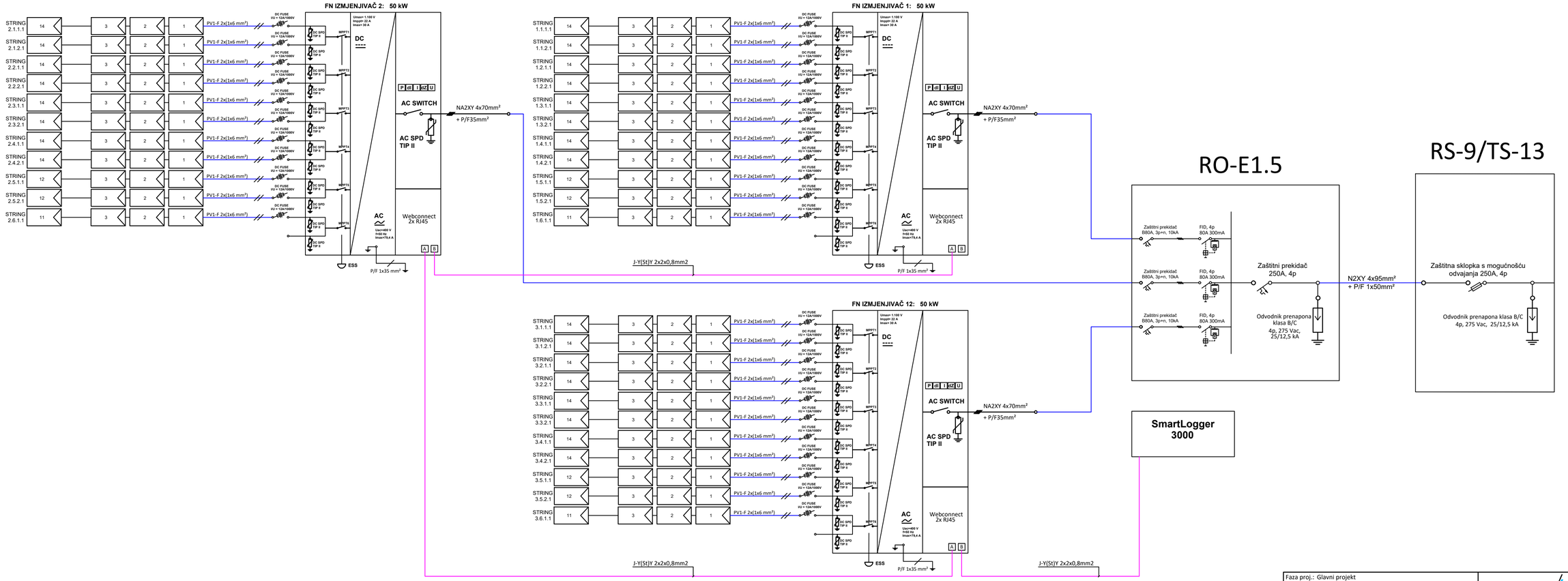


| | | | |
|---|---|---|---|
| Faza proj.: | Glavni projekt | | |
| Gl. projektant | Mladen Žužić, dipl.ing.stroj. | | |
| Projektant | Petar Lukičević struc.spec.ing.el. | | |
| Suradnik | Dominik Šinković bacc.ing.el. | | |
| Suradnik | Ante Čerluka struc.spec.ing.el. | | |
| | | OIB:75232829086 | www.inovapro.hr |
| Investitor: | BRODOSPLIT d.d., Put Supavla 21, 21000 Split<br>OIB: 18556905592 | Datum: | 01/2021 |
| Građevina: | Projektna cjelina proizvodnog pogona tvrtke Brodosplit d.d. | ZOP | 105620 |
| Lokacija: | k.č.br. 18/3, 18/5, 18/9, 18/13, 18/16, 18/18, 18/19 k.o. Split<br>k.č.br. 18/21, 18/28, 18/48, 18/49 18/50, 18/106, 18/110 k.o. Split | M: 1:100 | T.D. 105620-FN |
| Sadržaj: | 73. Shematski prikaz fotonaponske elektrane - TS1.5 | List 1/1 | Crtež 73. |

This drawing and all the information contained in it are the copyright of INOVAPRO d.o.o.
Any unauthorized usage empowers INOVAPRO d.o.o. to indemnification. All rights reserved.

Korištenju u nedogovorene svrhe povlači obvezu obeštećenja. Sva prava pridržana.
Ovaj crtež i svi podaci na njemu vlasništvo su poduzeća INOVAPRO d.o.o.

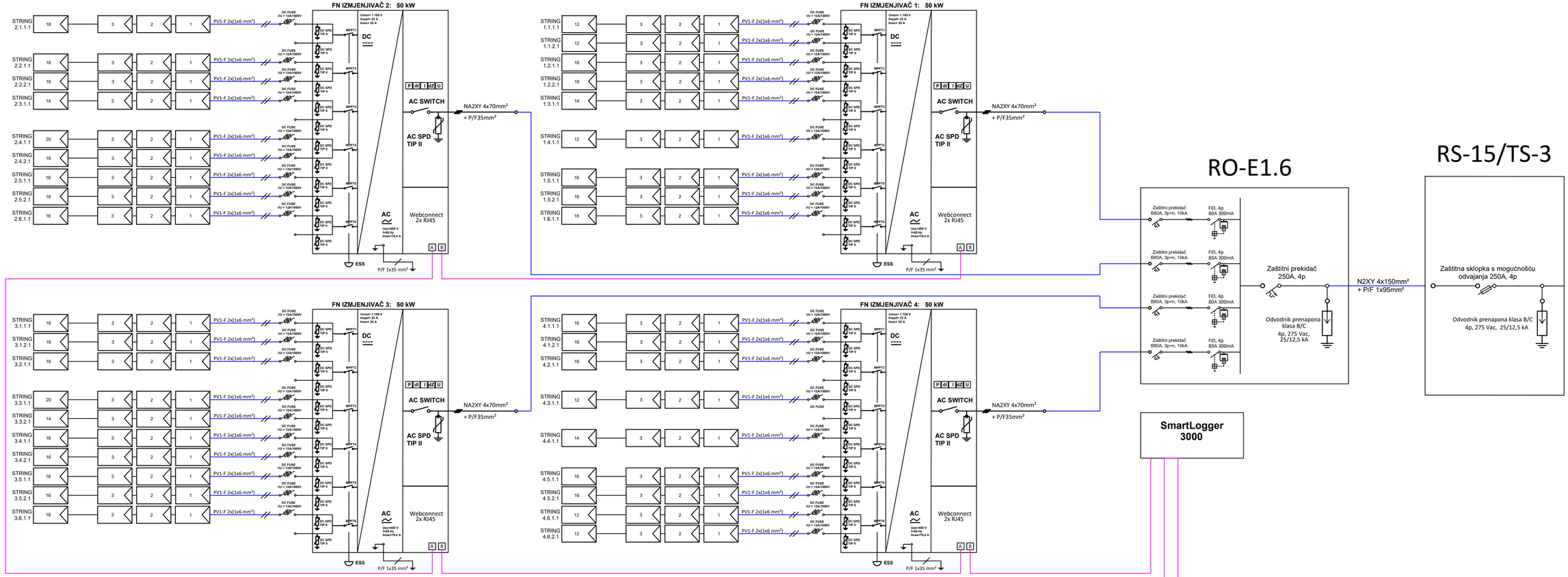


| | | | |
|---|---|---|---|
| Faza proj.: | Glavni projekt | | |
| Gl. projektant | Mladen Žužić, dipl.ing.stroj. | | |
| Projektant | Petar Lukičević struc.spec.ing.el. | | |
| Suradnik | Dominik Šinković bacc.ing.el. | | |
| Suradnik | Ante Čerluka struc.spec.ing.el. | OIB:75232829086 | www.inovapro.hr |
| Investitor: | BRODOSPLIT d.d., Put Supavla 21, 21000 Split<br>OIB: 18556905592 | Datum: | 01/2021 |
| Građevina: | Projektna cjelina proizvodnog pogona tvrtke Brodosplit d.d. | ZOP | 105620 |
| Lokacija: | k.č.br. 18/3, 18/5, 18/9, 18/13, 18/16, 18/18, 18/19 k.o. Split<br>k.č.br. 18/21, 18/28, 18/48, 18/49 18/50, 18/106, 18/110 k.o. Split | M: 1:100 | T.D. 105620-FN |
| Sadržaj: | 74. Shematski prikaz fotonaponske elektrane - RO-E1.6 | List 1/1 | Crtež 74. |

This drawing and all the information contained in it are the copyright of INOVAPRO d.o.o.
Any unauthorised usage empowers INOVAPRO d.o.o. to indemnification for rights reserved.

Korištenje u nedogovorene svrhe povlači obvezu obeštećenja. Sva prava pridržana.
Ovaj crtež i sve pripadni na njemu sadržane su predmet INOVAPRO d.o.o.

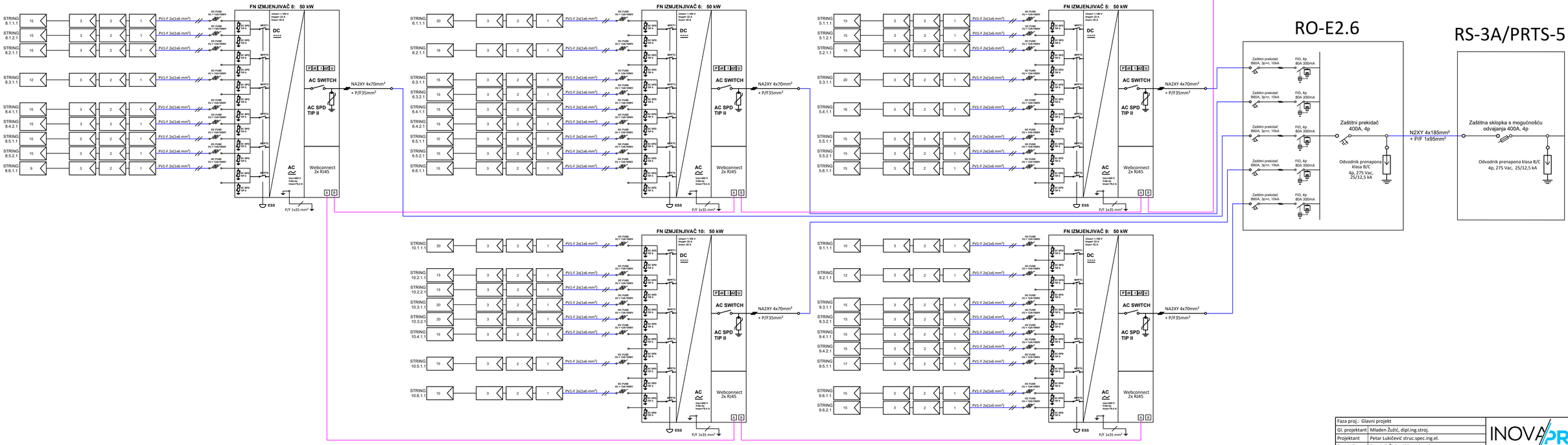


| | | | |
|---|---|---|---|
| Faza proj.: | Glavni projekt | | |
| Gl. projektant | Mladen Žužić, dipl.ing.stroj. | | |
| Projektant | Petar Lukičević struc.spec.ing.el. | | |
| Suradnik | Dominik Šinković bacc.ing.el. | | |
| Suradnik | Ante Čerluka struc.spec.ing.el. | OIB:75232829086 | www.inovapro.hr |
| Investitor: | BRODOSPLIT d.d., Put Supavla 21, 21000 Split OIB: 18556905592 | Datum: | 01/2021 |
| Građevina: | Projektna cjelina proizvodnog pogona tvrtke Brodosplit d.d. | ZOP | 105620 |
| Lokacija: | k.č.br. 18/3, 18/5, 18/9, 18/13, 18/16, 18/18, 18/19 k.o. Split<br>k.č.br. 18/21, 18/28, 18/48, 18/49 18/50, 18/106, 18/110 k.o. Split | M: 1:100 | T.D. 105620-FN |
| Sadržaj: | 75. Shematski prikaz fotonaponske elektrane - RO-E2.6 | List 1/1 | Crtež 75. |

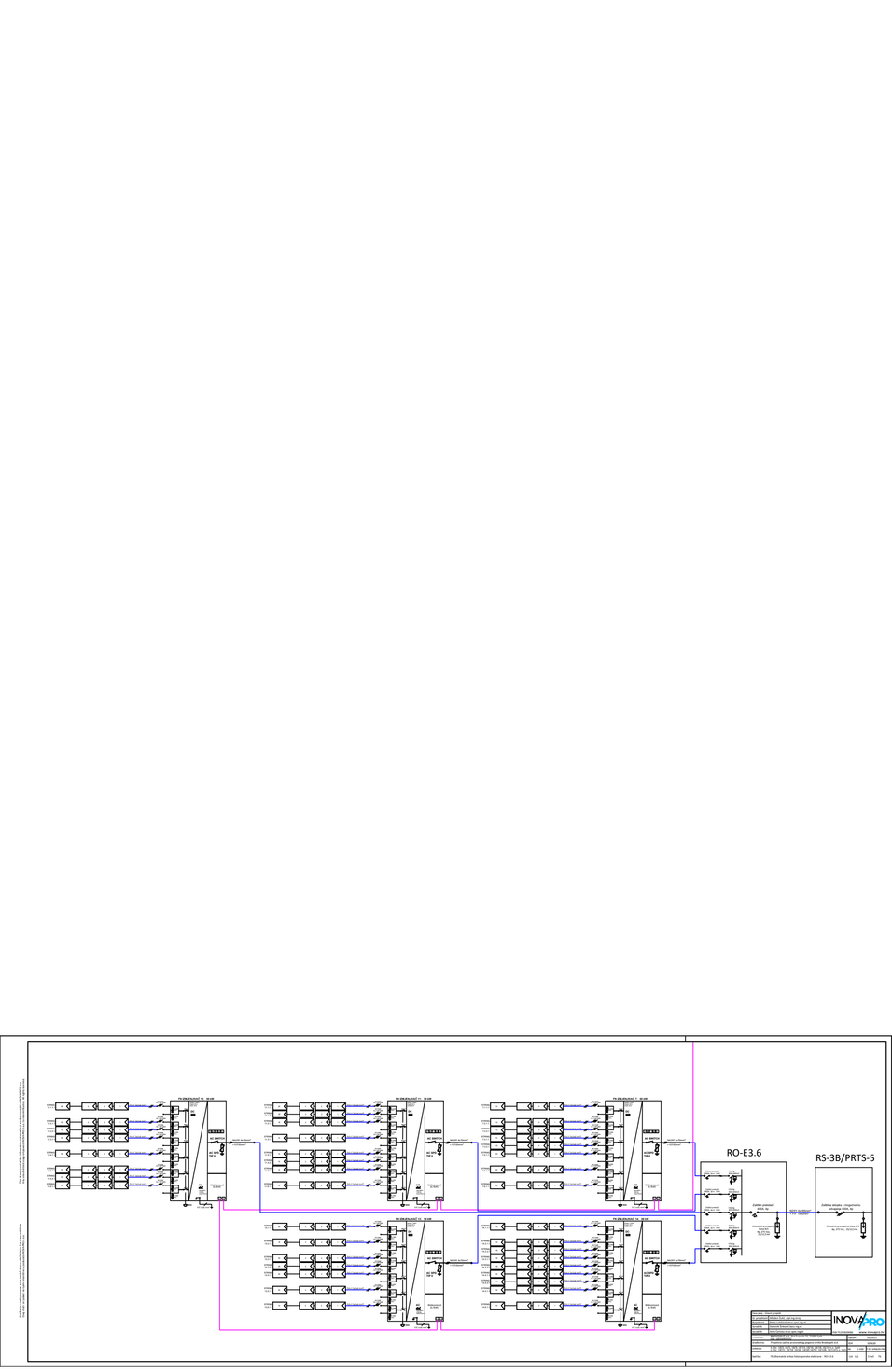
RO-E3.6
RS-3B/PRTS-5

This drawing and all the information contained in it are the copyright of INOVAPRO d.o.o.
Any unauthorised usage empowers INOVAPRO d.o.o to indemnification for rights reserved.

Korištenje u nedogovorene svrhe povlači obvezu obeštećenja. Sva prava pridržana.
Ovaj crtež i sve pripadni na njemu sadržani su predmet zaštite INOVAPRO d.o.o.

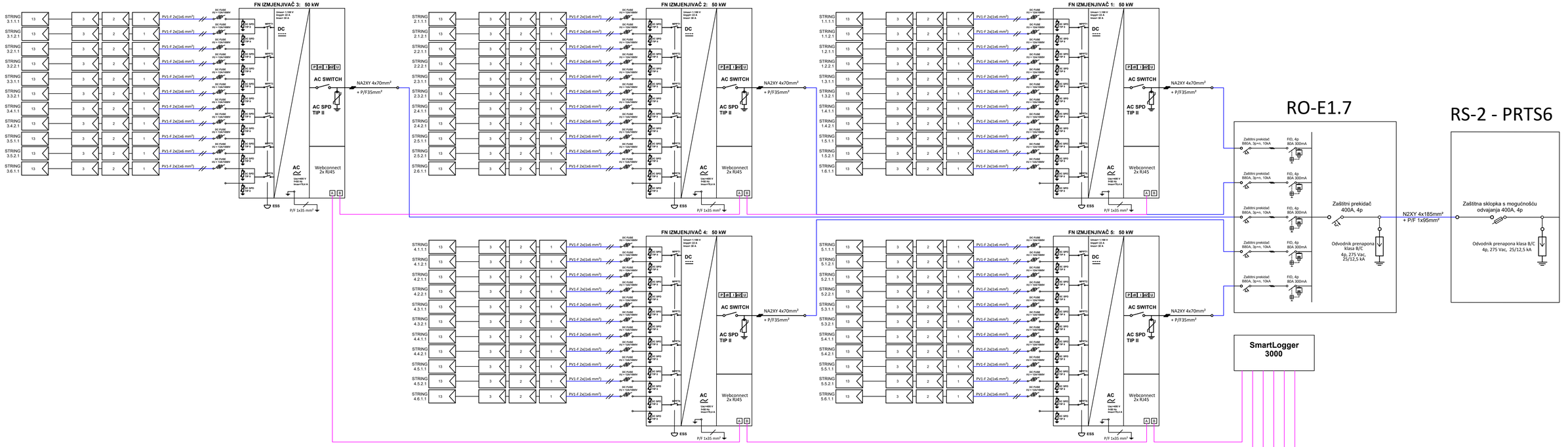


| | | | |
|---|---|---|---|
| Faza proj.: | Glavni projekt | | |
| Gl. projektant | Mladen Žužić, dipl.ing.stroj. | | |
| Projektant | Petar Lukičević struc.spec.ing.el. | | |
| Suradnik | Dominik Šinković bacc.ing.el. | | |
| Suradnik | Ante Čerluka struc.spec.ing.el. | OIB:75232829086 | www.inovapro.hr |
| Investitor: | BRODOSPLIT d.d., Put Supavla 21, 21000 Split<br>OIB: 18556905592 | Datum: | 01/2021 |
| Građevina: | Projektna cjelina proizvodnog pogona tvrtke Brodosplit d.d. | ZOP | 105620 |
| Lokacija: | k.č.br. 18/3, 18/5, 18/9, 18/13, 18/16, 18/18, 18/19 k.o. Split<br>k.č.br. 18/21, 18/28, 18/48, 18/49 18/50, 18/106, 18/110 k.o. Split | M: 1:100 | T.D. 105620-FN |
| Sadržaj: | 77. Shematski prikaz fotonaponske elektrane – RO-E1.7 | List 1/1 | Crtež 77. |

This drawing and all the information contained in it are the copyright of INOVAPRO d.o.o.
Any unauthorized usage empowers INOVAPRO d.o.o. to indemnification. All rights reserved.

Korištenje u nedogovorene svrhe povlači obvezu obeštećenja. Sva prava pridržana.
Ovaj crtež i svi podaci na njemu vlasništvo su poduzeća INOVAPRO d.o.o.

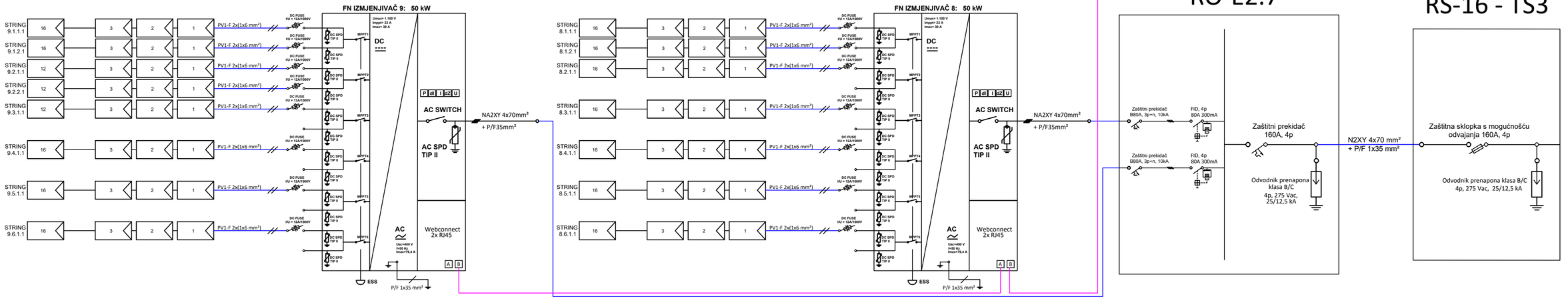


| | | | |
|---|---|---|---|
| Faza proj.: | Glavni projekt | INOVAPRO | |
| Gl. projektant | Mladen Žužić, dipl.ing.stroj. | | |
| Projektant | Petar Lukičević struc.spec.ing.el. | | |
| Suradnik | Dominik Šinković bacc.ing.el. | | |
| Suradnik | Ante Čerluka struc.spec.ing.el. | OIB:75232829086 | www.inovapro.hr |
| Investitor: | BRODOSPLIT d.d., Put Supavla 21, 21000 Split<br>OIB: 18556905592 | Datum: | 01/2021 |
| Građevina: | Projektna cjelina proizvodnog pogona tvrtke Brodosplit d.d. | ZOP | 105620 |
| Lokacija: | k.č.br. 18/3, 18/5, 18/9, 18/13, 18/16, 18/18, 18/19 k.o. Split<br>k.č.br. 18/21, 18/28, 18/48, 18/49 18/50, 18/106, 18/110 k.o. Split | M: 1:100 | T.D. 105620-FN |
| Sadržaj: | 78. Shematski prikaz fotonaponske elektrane – RO-E2.7 | List 1/1 | Crtež 78. |

This drawing and all the information contained in it are the copyright of INOVAPRO d.o.o.
Any unauthorized usage empowers INOVAPRO d.o.o. to indemnification. All rights reserved.

Korištenje u nedogovorene svrhe povlači obvezu obeštećenja. Sva prava pridržana.
Ovaj crtež i svi podaci na njemu vlasništvo su poduzeća INOVAPRO d.o.o.

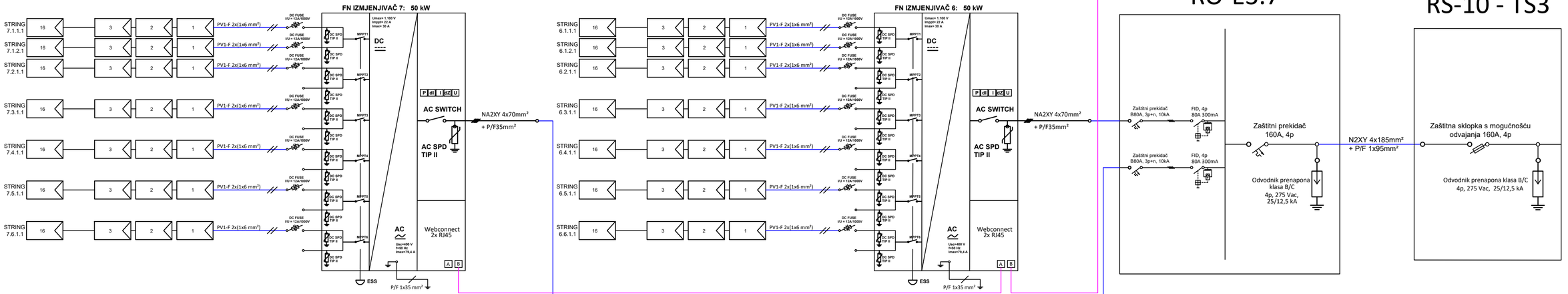


| | | | |
|---|---|---|---|
| Faza proj.: | Glavni projekt | INOVAPRO | |
| Gl. projektant | Mladen Žužić, dipl.ing.stroj. | | |
| Projektant | Petar Lukičević struc.spec.ing.el. | | |
| Suradnik | Dominik Šinković bacc.ing.el. | | |
| Suradnik | Ante Čerluka struc.spec.ing.el. | OIB:75232829086 | www.inovapro.hr |
| Investitor: | BRODOSPLIT d.d., Put Supavla 21, 21000 Split OIB: 18556905592 | Datum: | 01/2021 |
| Građevina: | Projektna cjelina proizvodnog pogona tvrtke Brodosplit d.d. | ZOP | 105620 |
| Lokacija: | k.č.br. 18/3, 18/5, 18/9, 18/13, 18/16, 18/18, 18/19 k.o. Split<br>k.č.br. 18/21, 18/28, 18/48, 18/49 18/50, 18/106, 18/110 k.o. Split | M: 1:100 | T.D. 105620-FN |
| Sadržaj: | 79. Shematski prikaz fotonaponske elektrane – RO-E3.7 | List 1/1 | Crtež 79. |

This drawing and all the information contained in it are the copyright of INOVAPRO d.o.o.
Any unauthorized usage empowers INOVAPRO d.o.o. to indemnification. All rights reserved.

Korištenje u nedogovorene svrhe povlači obvezu obeštećenja. Sva prava pridržana.
Ovaj crtež i svi podaci na njemu vlasništvo su poduzeća INOVAPRO d.o.o.

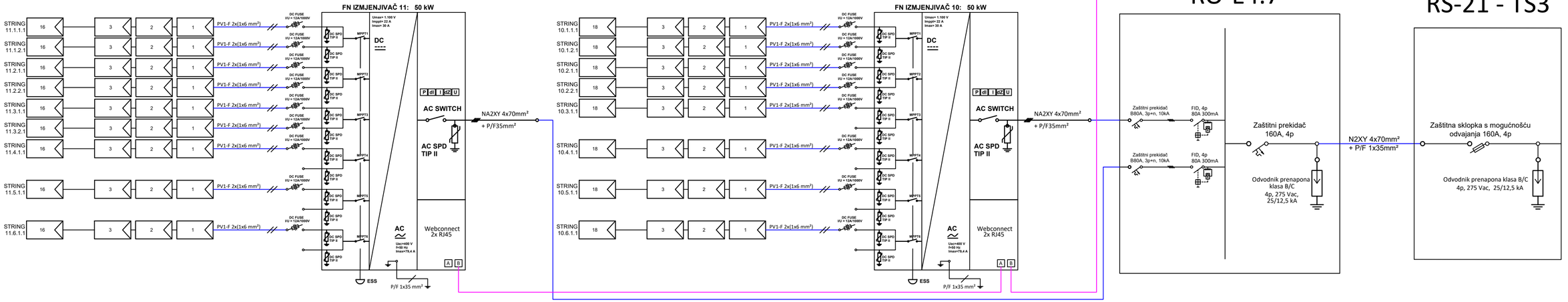


| | | | |
|---|---|---|---|
| Faza proj.: | Glavni projekt | INOVAPRO | |
| Gl. projektant | Mladen Žužić, dipl.ing.stroj. | | |
| Projektant | Petar Lukičević struc.spec.ing.el. | | |
| Suradnik | Dominik Šinković bacc.ing.el. | | |
| Suradnik | Ante Čerluka struc.spec.ing.el. | OIB:75232829086 | www.inovapro.hr |
| Investitor: | BRODOSPLIT d.d., Put Supavla 21, 21000 Split OIB: 18556905592 | Datum: | 01/2021 |
| Građevina: | Projektna cjelina proizvodnog pogona tvrtke Brodosplit d.d. | ZOP | 105620 |
| Lokacija: | k.č.br. 18/3, 18/5, 18/9, 18/13, 18/16, 18/18, 18/19 k.o. Split k.č.br. 18/21, 18/28, 18/48, 18/49 18/50, 18/106, 18/110 k.o. Split | M: 1:100 | T.D. 105620-FN |
| Sadržaj: | 80. Shematski prikaz fotonaponske elektrane – RO-E4.7 | List 1/1 | Crtež 80. |

This drawing and all the information contained in it are the copyright of INOVAPRO d.o.o.
Any unauthorized usage empowers INOVAPRO d.o.o. to indemnification. All rights reserved.

Korištenje u nedogovorene svrhe povlači obvezu obeštećenja. Sva prava pridržana.
Ovaj crtež i svi podaci na njemu vlasništvo su poduzeća INOVAPRO d.o.o.

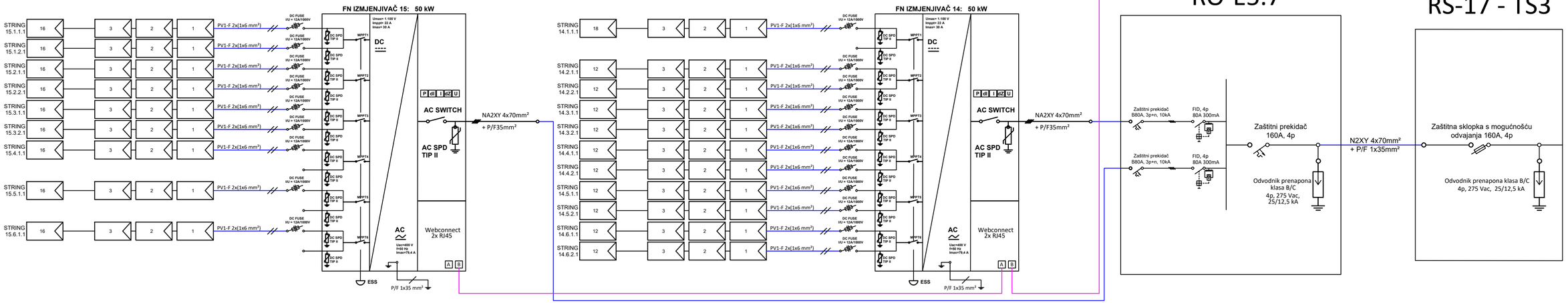


| | | | |
|---|---|---|---|
| Faza proj.: | Glavni projekt | INOVAPRO | |
| Gl. projektant | Mladen Žužić, dipl.ing.stroj. | | |
| Projektant | Petar Lukičević struc.spec.ing.el. | | |
| Suradnik | Dominik Šinković bacc.ing.el. | | |
| Suradnik | Ante Čerluka struc.spec.ing.el. | OIB:75232829086 | www.inovapro.hr |
| Investitor: | BRODOSPLIT d.d., Put Supavla 21, 21000 Split OIB: 18556905592 | Datum: | 01/2021 |
| Građevina: | Projektna cjelina proizvodnog pogona tvrtke Brodosplit d.d. | ZOP | 105620 |
| Lokacija: | k.č.br. 18/3, 18/5, 18/9, 18/13, 18/16, 18/18, 18/19 k.o. Split k.č.br. 18/21, 18/28, 18/48, 18/49 18/50, 18/106, 18/110 k.o. Split | M: 1:100 | T.D. 105620-FN |
| Sadržaj: | 81. Shematski prikaz fotonaponske elektrane – RO-E5.7 | List 1/1 | Crtež 81. |

This drawing and all the information contained in it are the copyright of INOVAPRO d.o.o.
Any unauthorized usage empowers INOVAPRO d.o.o. to indemnification. All rights reserved.

Korištenje u nedogovorene svrhe povlači obvezu obeštećenja. Sva prava pridržana.
Ovaj crtež i svi podaci na njemu vlasništvo su poduzeća INOVAPRO d.o.o.

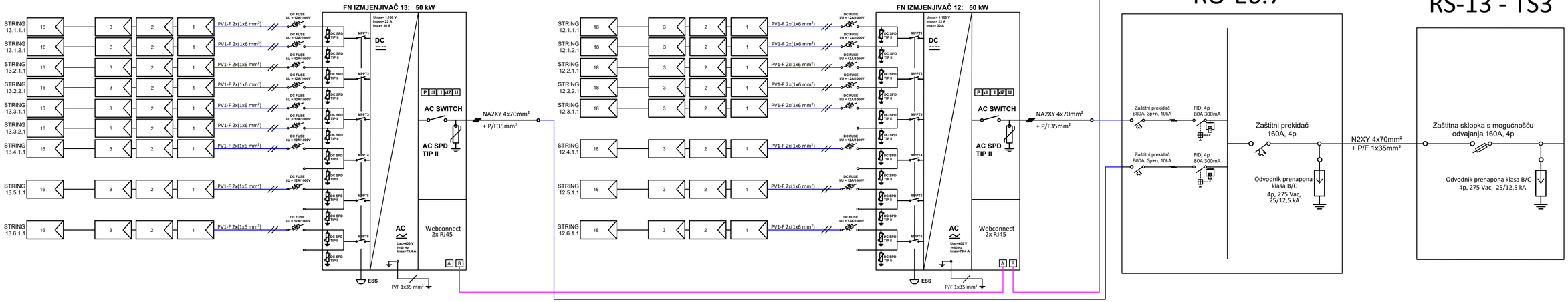


| | | | |
|---|---|---|---|
| Faza proj.: | Glavni projekt | INOVAPRO | |
| Gl. projektant | Mladen Žužić, dipl.ing.stroj. | | |
| Projektant | Petar Lukičević struc.spec.ing.el. | | |
| Suradnik | Dominik Šinković bacc.ing.el. | | |
| Suradnik | Ante Čerluka struc.spec.ing.el. | OIB:75232829086 | www.inovapro.hr |
| Investitor: | BRODOSPLIT d.d., Put Supavla 21, 21000 Split OIB: 18556905592 | Datum: | 01/2021 |
| Građevina: | Projektna cjelina proizvodnog pogona tvrtke Brodosplit d.d. | ZOP | 105620 |
| Lokacija: | k.č.br. 18/3, 18/5, 18/9, 18/13, 18/16, 18/18, 18/19 k.o. Split k.č.br. 18/21, 18/28, 18/48, 18/49 18/50, 18/106, 18/110 k.o. Split | M: 1:100 | T.D. 105620-FN |
| Sadržaj: | 82. Shematski prikaz fotonaponske elektrane – RO-E6.7 | List 1/1 | Crtež 82. |

This drawing and all the information contained in it are the copyright of INOVAPRO d.o.o.
Any unauthorized usage empowers INOVAPRO d.o.o. to indemnification. All rights reserved.

Korištenje u nedogovorene svrhe povlači obvezu obeštećenja. Sva prava pridržana.
Ovaj crtež i svi podaci na njemu vlasništvo su poduzeća INOVAPRO d.o.o.

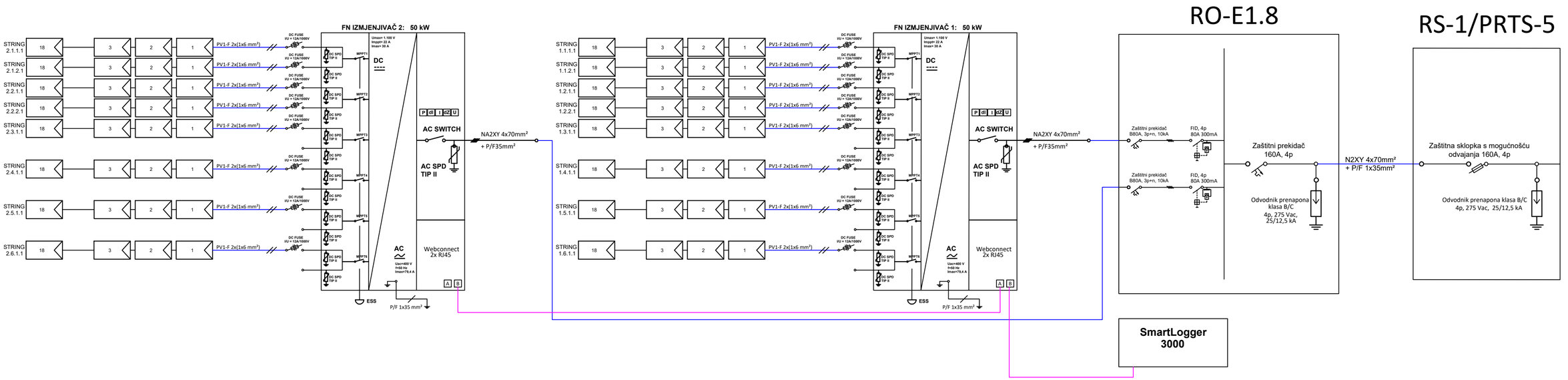


| | | | |
|---|---|---|---|
| Faza proj.: | Glavni projekt | INOVAPRO | |
| Gl. projektant | Mladen Žužić, dipl.ing.stroj. | | |
| Projektant | Petar Lukičević struc.spec.ing.el. | | |
| Suradnik | Dominik Šinković bacc.ing.el. | | |
| Suradnik | Ante Čerluka struc.spec.ing.el. | OIB:75232829086 | www.inovapro.hr |
| Investitor: | BRODOSPLIT d.d., Put Supavla 21, 21000 Split OIB: 18556905592 | Datum: | 01/2021 |
| Građevina: | Projektna cjelina proizvodnog pogona tvrtke Brodosplit d.d. | ZOP | 105620 |
| Lokacija: | k.č.br. 18/3, 18/5, 18/9, 18/13, 18/16, 18/18, 18/19 k.o. Split k.č.br. 18/21, 18/28, 18/48, 18/49 18/50, 18/106, 18/110 k.o. Split | M: 1:100 | T.D. 105620-FN |
| Sadržaj: | 83. Shematski prikaz fotonaponske elektrane – RO-E1.8 | List 1/1 | Crtež 83. |

This drawing and all the information contained in it are the copyright of INOVAPRO d.o.o.
Any unauthorized usage empowers INOVAPRO d.o.o. to indemnification. All rights reserved.

Korištenje u nedogovorene svrhe povlači obvezu obeštećenja. Sva prava pridržana.
Ovaj crtež i svi podaci na njemu vlasništvo su poduzeća INOVAPRO d.o.o.

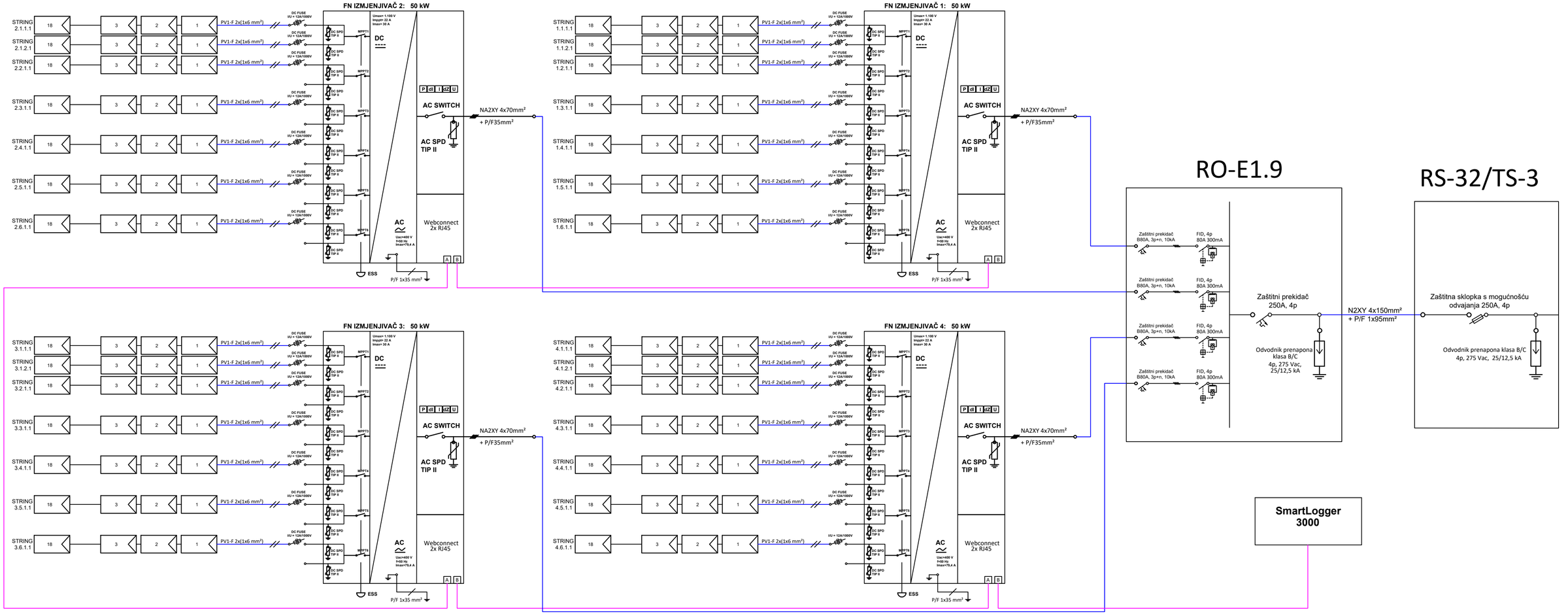


| | | | |
|---|---|---|---|
| Faza proj.: | Glavni projekt | | |
| Gl. projektant | Mladen Žužić, dipl.ing.stroj. | | |
| Projektant | Petar Lukičević struc.spec.ing.el. | | |
| Suradnik | Dominik Šinković bacc.ing.el. | | |
| Suradnik | Ante Čerluka struc.spec.ing.el. | | |
| | | OIB:75232829086 | www.inovapro.hr |
| Investitor: | BRODOSPLIT d.d., Put Supavla 21, 21000 Split OIB: 18556905592 | Datum: | 01/2021 |
| Građevina: | Projektna cjelina proizvodnog pogona tvrtke Brodosplit d.d. | ZOP | 105620 |
| Lokacija: | k.č.br. 18/3, 18/5, 18/9, 18/13, 18/16, 18/18, 18/19 k.o. Split k.č.br. 18/21, 18/28, 18/48, 18/49 18/50, 18/106, 18/110 k.o. Split | M: 1:100 | T.D. 105620-FN |
| Sadržaj: | 84. Shematski prikaz fotonaponske elektrane – RO-E1.9 | List 1/1 | Crtež 84. |

This drawing and all the information contained in it are the copyright of INOVAPRO d.o.o.
Any unauthorized usage empowers INOVAPRO d.o.o. to indemnification. All rights reserved.

Korištenje u nedogovorene svrhe povlači obvezu obeštećenja. Sva prava pridržana.
Ovaj crtež i svi podaci na njemu vlasništvo su poduzeća INOVAPRO d.o.o.

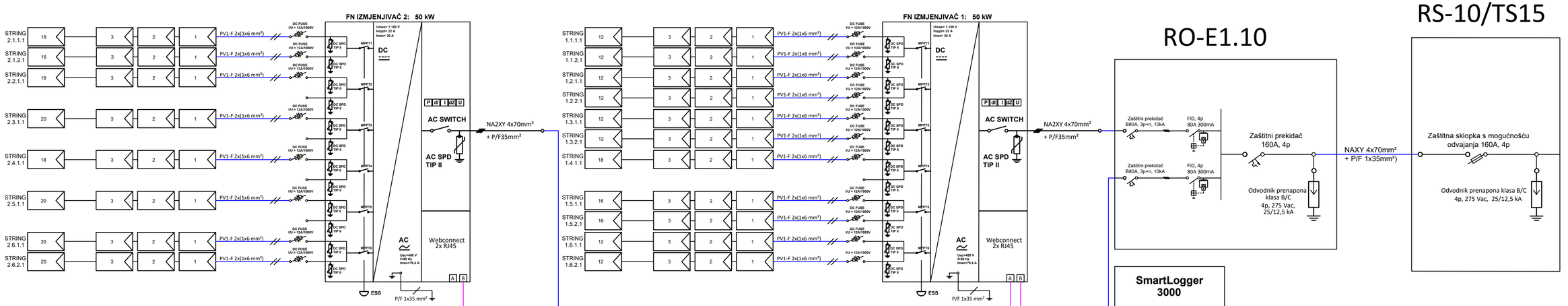


| | | | |
|---|---|---|---|
| Faza proj.: | Glavni projekt | | |
| Gl. projektant | Mladen Žužić, dipl.ing.stroj. | | |
| Projektant | Petar Lukičević struc.spec.ing.el. | | |
| Suradnik | Dominik Šinković bacc.ing.el. | | |
| Suradnik | Ante Čerluka struc.spec.ing.el. | | |
| Investitor: | BRODOSPLIT d.d., Put Supavla 21, 21000 Split<br>OIB: 18556905592 | Datum: | 01/2021 |
| Građevina: | Projektna cjelina proizvodnog pogona tvrtke Brodosplit d.d. | ZOP | 105620 |
| Lokacija: | k.č.br. 18/3, 18/5, 18/9, 18/13, 18/16, 18/18, 18/19 k.o. Split<br>k.č.br. 18/21, 18/28, 18/48, 18/49 18/50, 18/106, 18/110 k.o. Split | M: 1:100 | T.D. 105620-FN |
| Sadržaj: | 85. Shematski prikaz fotonaponske elektrane – RO-E1.10 | List 1/1 | Crtež 85. |

INOVAPRO
OIB:75232829086 www.inovapro.hr

This drawing and all the information contained in it are the copyright of INOVAPRO d.o.o.
Any unauthorized usage empowers INOVAPRO d.o.o. to indemnification. All rights reserved.

Korištenje u nedogovorene svrhe povlači obvezu obeštećenja. Sva prava pridržana.
Ovaj crtež i svi podaci na njemu vlasništvo su poduzeća INOVAPRO d.o.o.

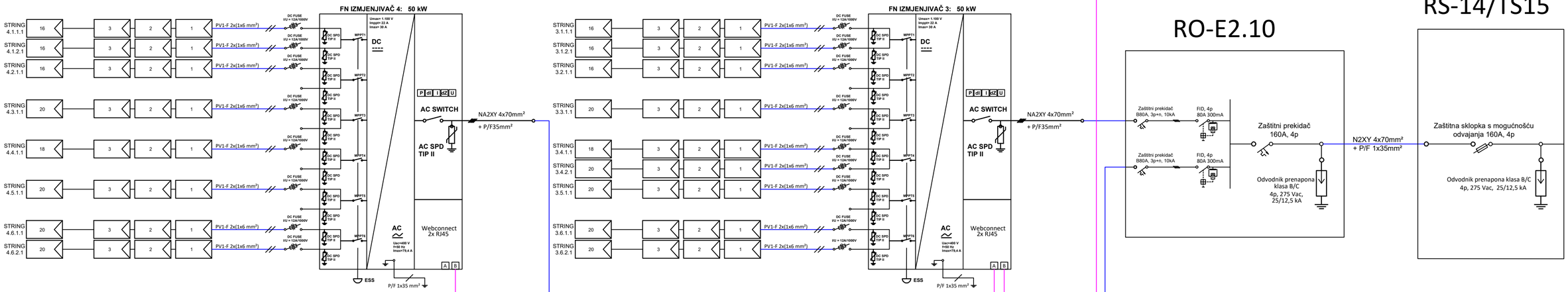


| | | | |
|---|---|---|---|
| Faza proj.: | Glavni projekt | INOVAPRO | |
| Gl. projektant | Mladen Žužić, dipl.ing.stroj. | | |
| Projektant | Petar Lukičević struc.spec.ing.el. | | |
| Suradnik | Dominik Šinković bacc.ing.el. | | |
| Suradnik | Ante Čerluka struc.spec.ing.el. | OIB:75232829086 | www.inovapro.hr |
| Investitor: | BRODOSPLIT d.d., Put Supavla 21, 21000 Split OIB: 18556905592 | Datum: | 01/2021 |
| Građevina: | Projektna cjelina proizvodnog pogona tvrtke Brodosplit d.d. | ZOP | 105620 |
| Lokacija: | k.č.br. 18/3, 18/5, 18/9, 18/13, 18/16, 18/18, 18/19 k.o. Split k.č.br. 18/21, 18/28, 18/48, 18/49 18/50, 18/106, 18/110 k.o. Split | M: 1:100 | T.D. 105620-FN |
| Sadržaj: | 86. Shematski prikaz fotonaponske elektrane – RO-E2.10 | List 1/1 | Crtež 86. |